SANWA SUPPLY

WIN95ラック（RAC-435）組立説明書

MI19790

この度は、弊社製品をお買求めいただきましてありがとうございました。
この製品は組立式になっております、パッキングケースの中に下記の部品が入っていますので確認の上、下記要領で組み立てて下さい。
ご使用前に、製品の使い方と使用上の注意事項について書いた、説明書をよくお読みになり製品を末永くご使用いただくために、説明書を大切に保存して正しくお使い下さい。

★用意していただくもの・・・・・手袋（鋼製ですので組み立ての際は必ず着用してください。）

完成図

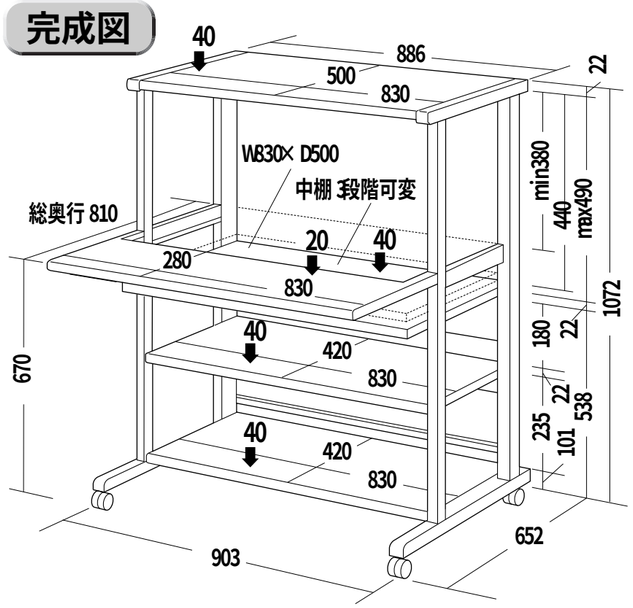

組立て部品

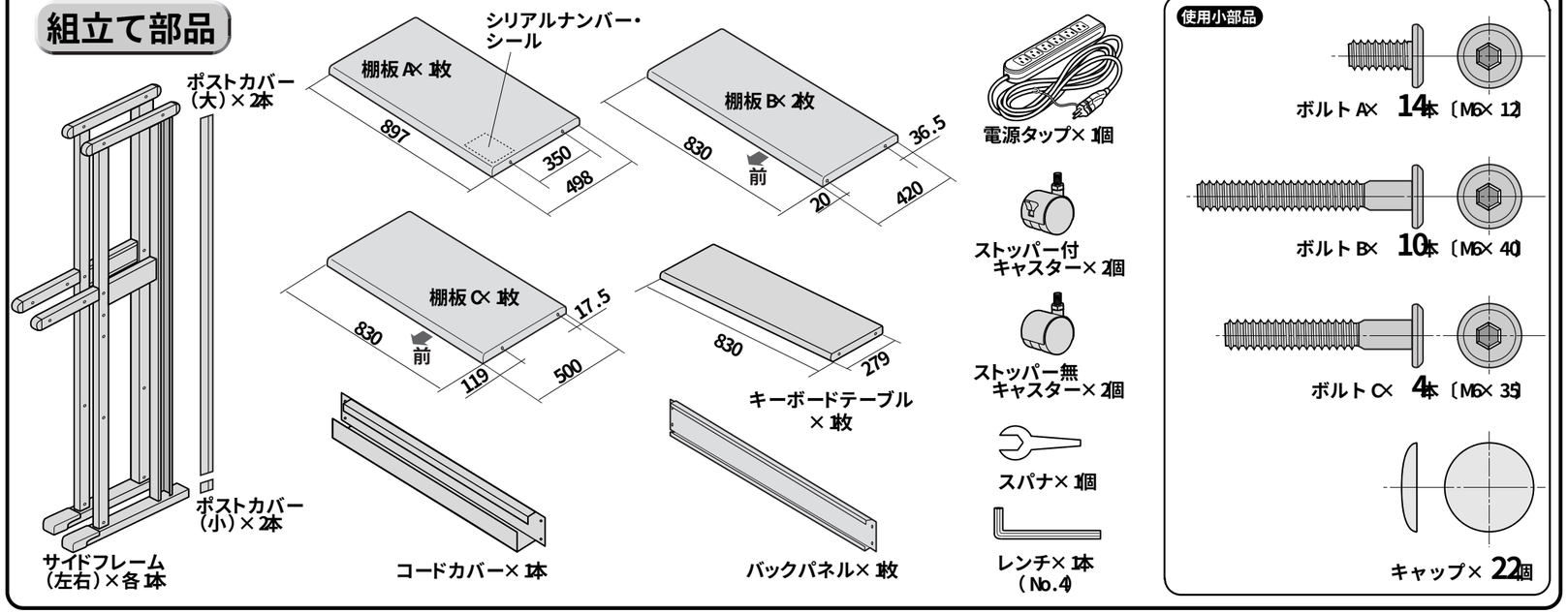

使用小部品

1 サイドフレームに棚板 A・ B・ Cと、コードカバーを、ボルト A・ Bでゆるめに取り付けます。一番下の棚板 (B)を取り付ける際はボルト Bを締めすぎない様に取り付けて下さい。（締めすぎるとサイドフレームの変形や破損の原因になります。）

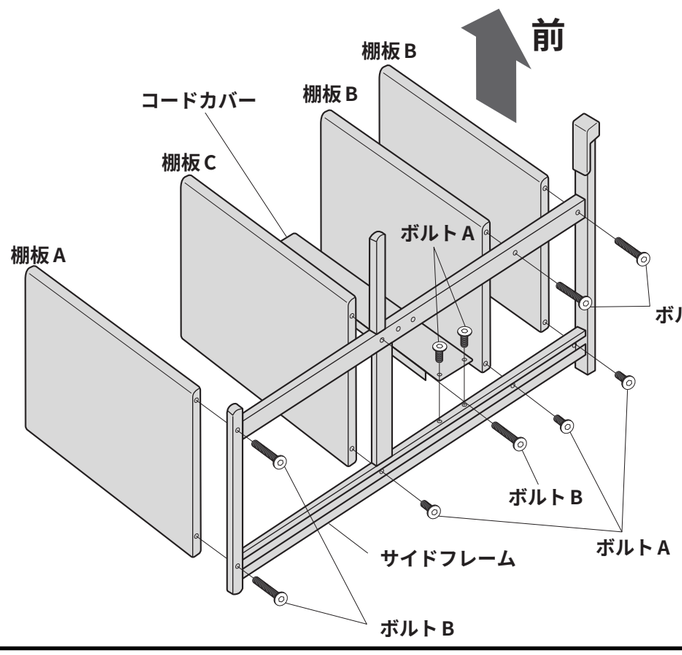

●棚板 Cは、モニタに合わせて可変できます。

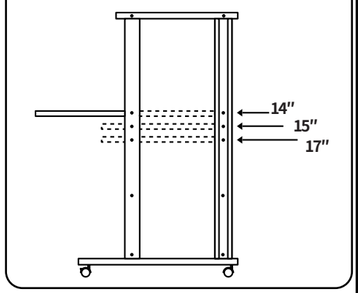

使用小部品

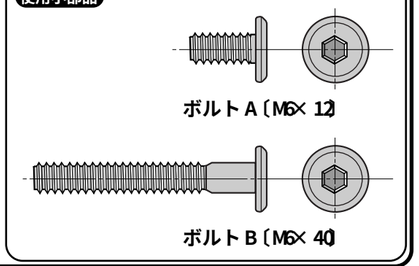

2 片方のサイドフレームをボトル A・ Bで、ゆるめに取り付けます。次にキャスターを前がストッパー付になるようにスパナで取り付けます。

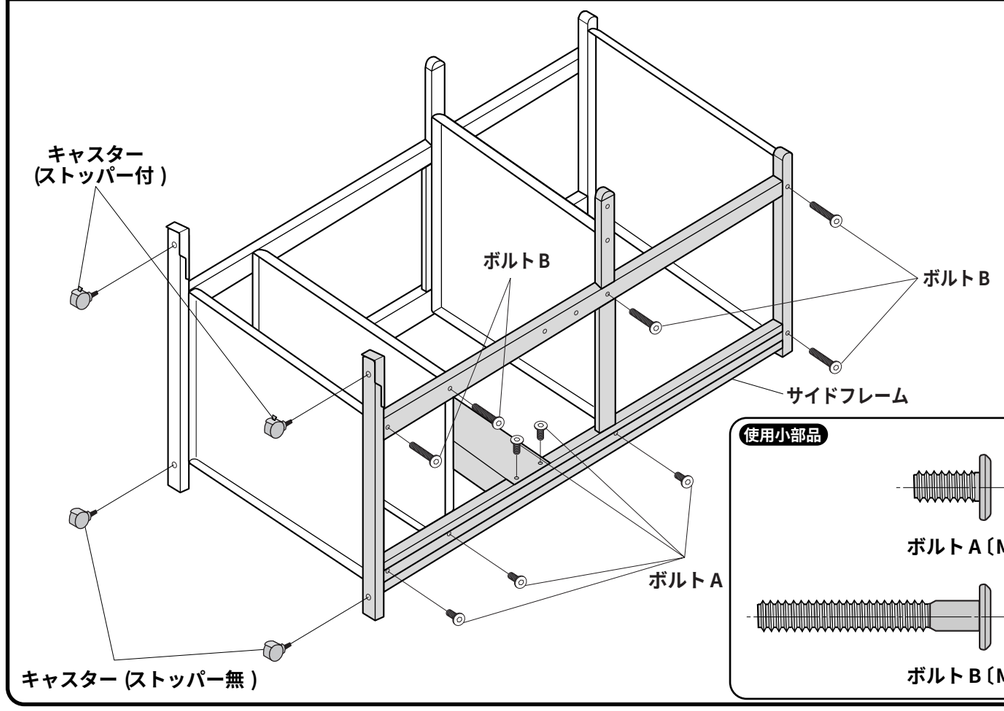

使用小部品

3 バックパネルをボルトAでゆるめに取り付けます。

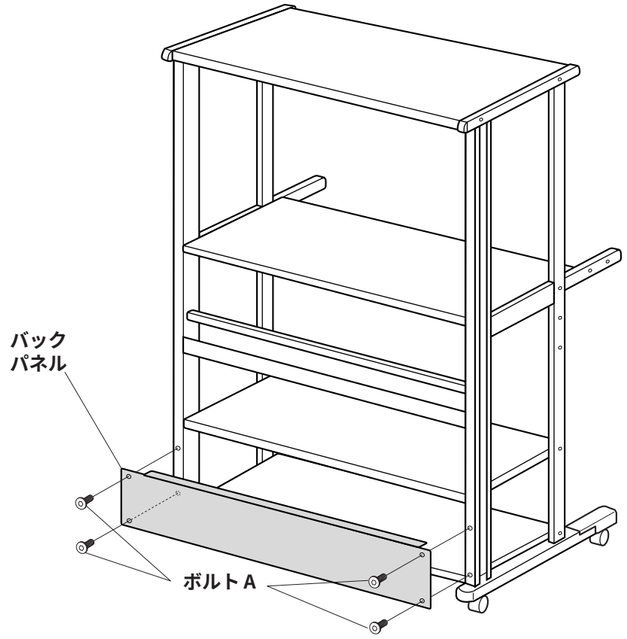

使用小部品

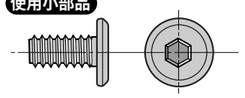

ボルトA〔M6×12〕

4 サイドフレームにキーボードテーブルをボルトCで取り付け、キーボードテーブルにガイドフレームをボルトAで、取り付けます。ガイドフレームにマウステーブルを差し込みスペシャルボルトで取り付けます。ここまできたら今までしめたボルトをすべてしめなおして下さい。

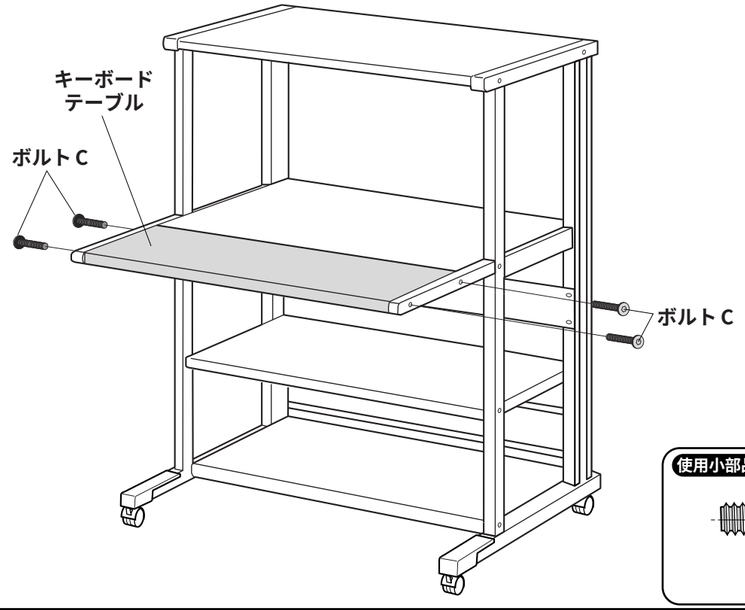

使用小部品

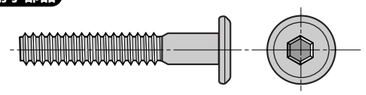

ボルトC〔M6×35〕

5 ポストカバー（大）・（小）を左右にセットし、コードカバーに電源をセットして下さい。キャップをセット（22ヶ所）して完成です。

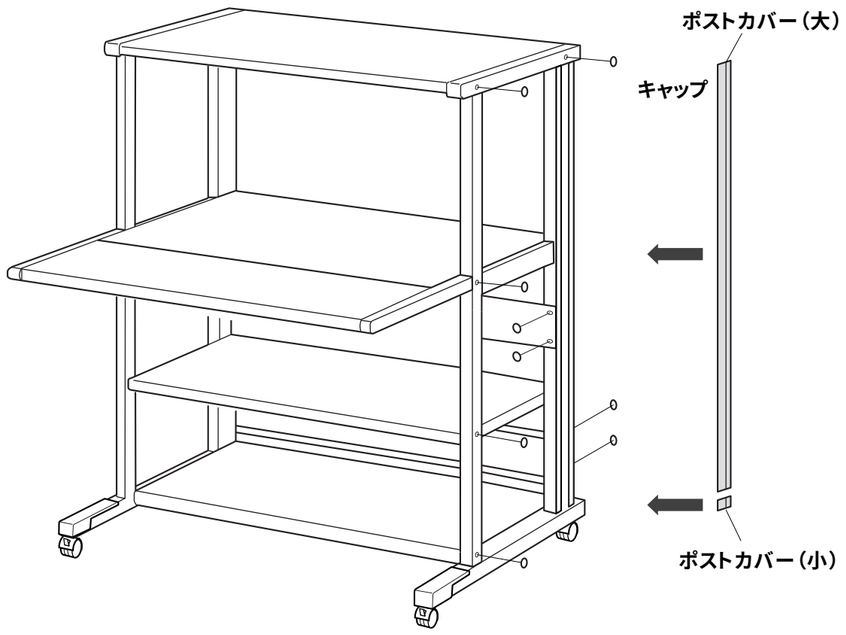

使用小部品

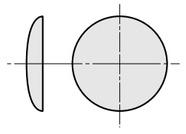

キャップ

製品に関するお問い合わせ

製品の品質管理には細心の注意をはらっていますが、万一、不都合な点や製品に関するお問い合わせなどございましたら、お買求めの販売店又は右記までお気軽にご相談下さい。

●商品についてのお問い合わせはシリアルナンバー・シールの番号をお知らせください。

サンワサプライ株式会社

岡山サンワサプライセンター / 〒700-0825 岡山市田町1-10-1
☎086-223-3311 FAX086-223-5123
東京サンワサプライセンター / 〒140-8566 東京都品川区南大井6-5-8
☎03-5763-0011 FAX03-5763-0033