ワンタッチラック（RAC-344）組立説明書

M109490

SANWA SUPPLY

この度は、弊社製品をお買求めいただきましてありがとうございました。
この製品は組立式になっております、パッキングケースの中に下記の部品が入っていますので確認の上、下記要領で組み立てて下さい。
ご使用前に、製品の使い方と使用上の注意事項について書いた、説明書をよくお読みになり製品を末永くご使用いただくために、説明書を大切に保存して正しくお使い下さい。

★用意していただくもの・・・・・手袋（鋼製ですので組み立ての際は必ず着用してください。）

完成図

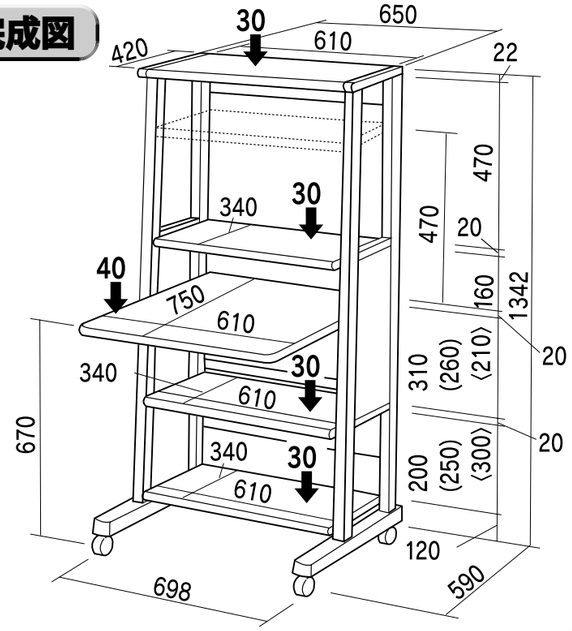

組立て部品

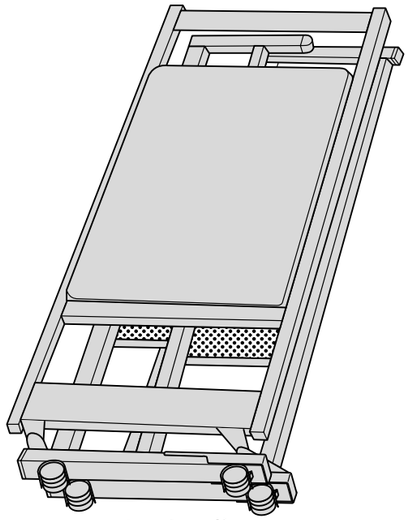

フレーム×1枚

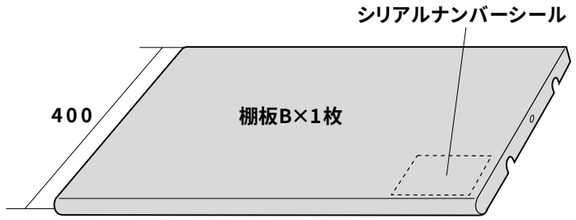

使用小部品

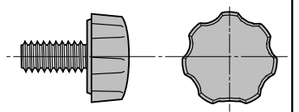

ボルトA× 2本〔M6×12〕

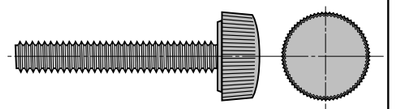

ボルトB× 2本〔M6×36〕

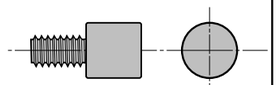

棚受ダボ× 16本

1 フレームを開きテーブルトップを前に倒します。

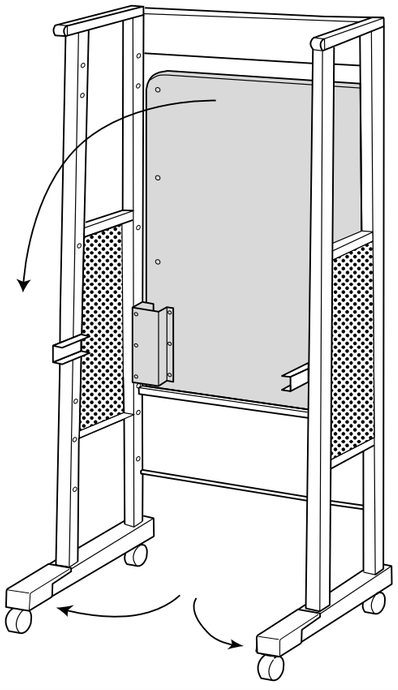

㊟
この時テーブルトップが手前に倒れない様に、注意して下さい。

2 テーブルトップを手前に引き出し、フレームに付いているボルトで固定します。

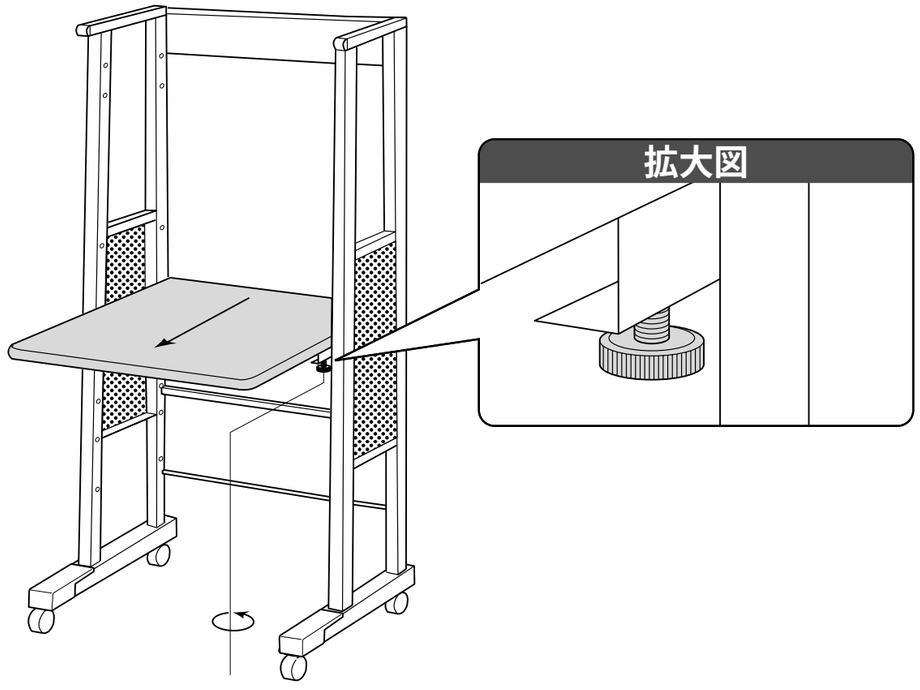

3 フレームを後からボルトBで固定します。

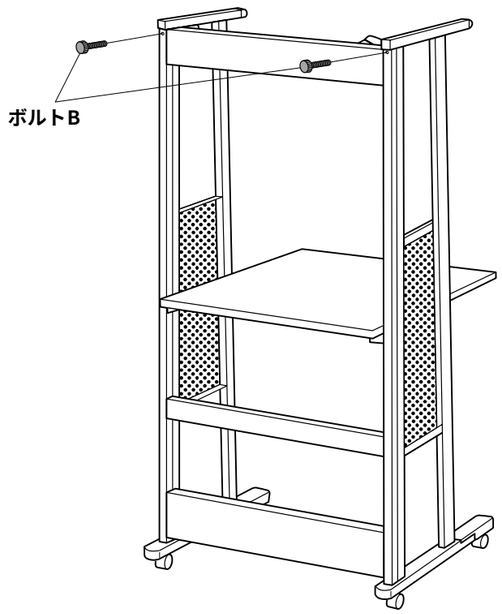

使用小部品

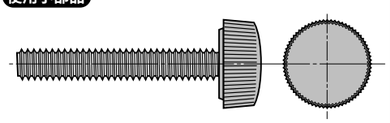

ボルトB〔M6×36〕

4 フレームに棚板Aを下から順に、棚受ダボで取り付けます。

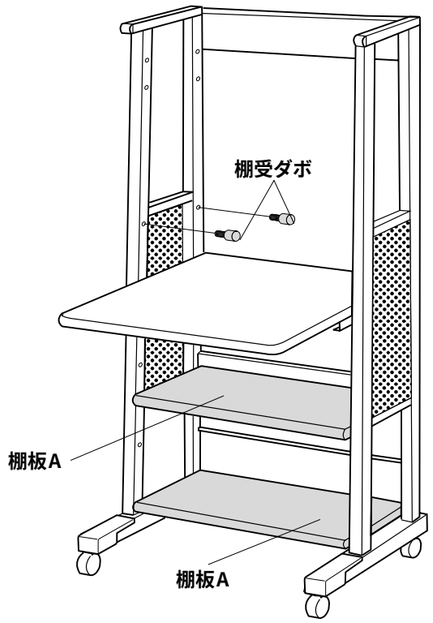

使用小部品

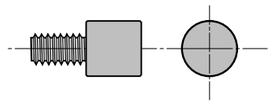

棚受ダボ

5 一番上は、棚板Bを棚受ダボでセットし、ボルトAでセンターのみ取り付けて完成です。

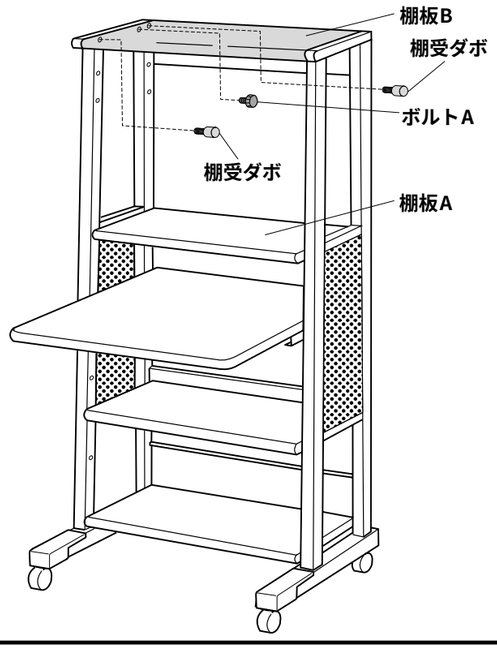

使用小部品

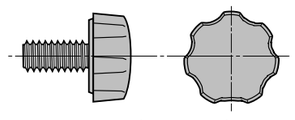

ボルトA〔M6×12〕

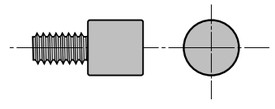

棚受ダボ

製品に関するお問い合わせ

製品の品質管理には細心の注意をはらっていますが、万一、不都合な点や製品に関するお問い合わせなどございましたら、お買求めの販売店又は右記までお気軽にご相談下さい。

●商品についてのお問い合わせはシリアルナンバー・シールの番号をお知らせください。

サンワサプライ株式会社

岡山サンワサプライセンター ／〒700−0825 岡山市田町1−10−1
☎086-223-3311 FAX086-223-5123
東京サンワサプライセンター ／〒140−8566 東京都品川区南大井6−5−8
☎03-5763-0011 FAX03-5763-0033