マウステーブル取付説明書

この度は、弊社製品をお買い求めいただきましてありがとうございました。
このマウステーブルは下記の要領で取付けて下さい。
マウステーブルは左右どちらにも取付けられます。
パッキングケースの中には、下記の部品が入っています。

用意していただくもの・・＋のドライバー，
手袋（鋼製品ですので組立の際は必ず着用して下さい。）

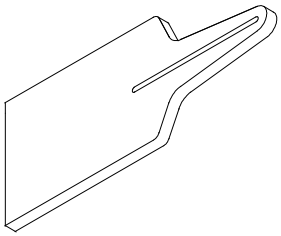

マウステーブル×１

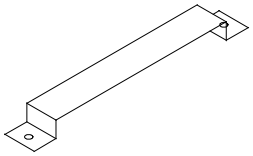

マウステーブルガイド板×１

ボルトＡ（Ｍ６×１２）×２

段付ボルト×１

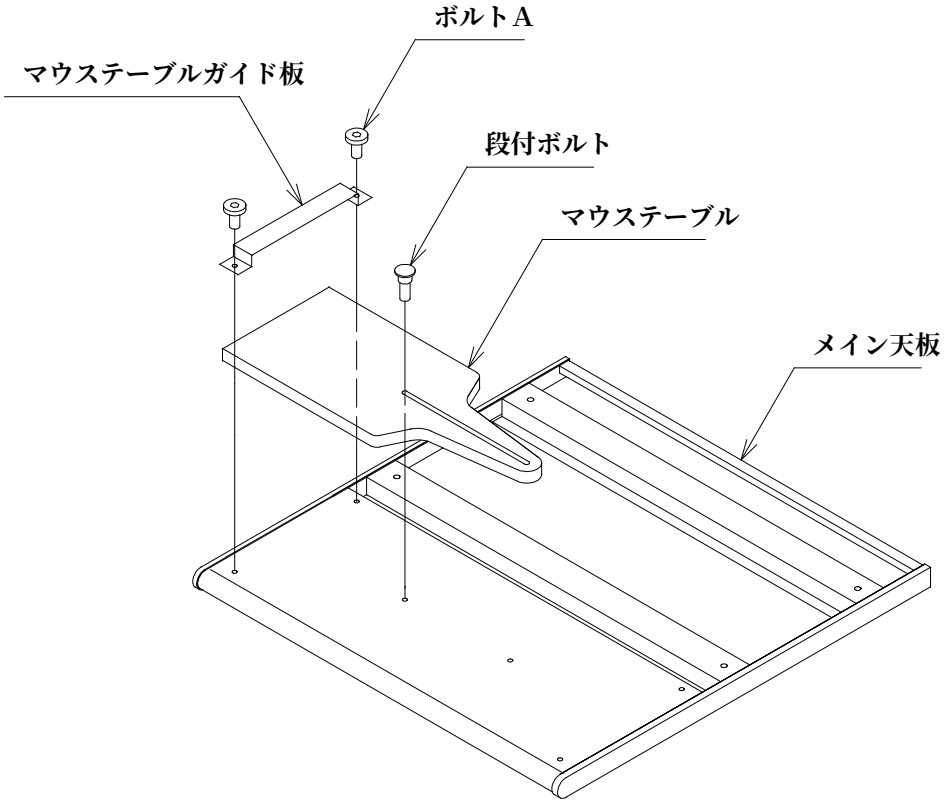

製品に関するお問い合わせ	製品の品質管理には細心の注意をはらっていますが万一、不都合な点や製品に関するお問い合わせなどございましたら、お買い求めの販売店又は右記までお気軽にご相談下さい。	東京サンワサプライセンター 〒140-8566 東京都品川区南大井 6-5-8 TEL 03-5763-0011 FAX 03-5763-0033 岡山サンワサプライセンター 〒700-0825 岡山市田町 1-10-1 TEL 086-223-3311 FAX 086-223-5123