お買い上げありがとうございした
ＲＡＣ－２５０Ｋ（マルチメディアラック）を正しく組み立
てていただくため、この組立説明書をよくお読みください。

組立説明書

ＲＡＣ－２５０Ｋ（マルチメディアラック）

完成品

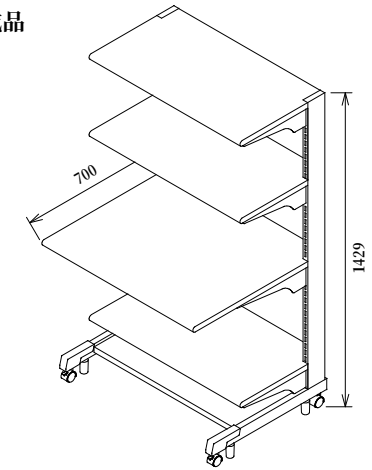

ご注意とお願い

1	天板の上に乗らないでください。
2	お手入れの際は、シンナー・ベンジン・みがき粉などは、使わないでください。
3	耐荷重内での使用にとどめてください。 総耐荷重は１００ｋｇです。
4	
5	
6	

仕　様

品　　名	マルチメディアラック
品　　番	RAC-250K
外形寸法	幅８００×奥行７００×高さ１４２９

製品に関するお問い合わせは

製品の品質管理には、細心の注意をはらっていますが、万一不都合な点や製品に関するお問い合わせなどございましたら、お買い求めの販売店又は下記までお気軽にご相談ください。

東京サンワサプライセンター
〒140-8566　東京都品川区南大井 6-5-8
TEL　03-5763-0011 FAX　03-5763-0033

岡山サンワサプライセンター
〒700-0825 岡山市田町　1-10-1
TEL　086-223-3311 FAX　086-223-5123

組み立てる前に

口用意していただくもの・・・・・手袋（鋼製品ですので組み立ての際は必ず着用してください。）

口部品を確認してください。（この商品は天板部ケース・フレーム部ケースの２梱包になっています。）

フレーム部ケース

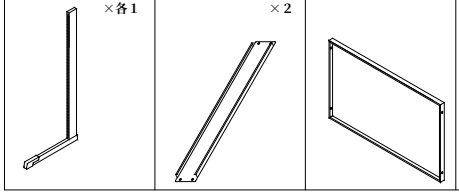

天板部ケース

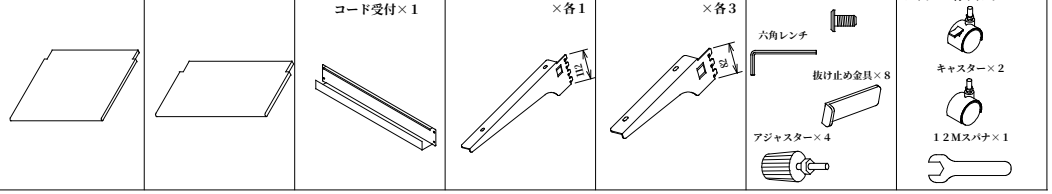

組み立て方　（ボルトはゆるめに締めておいて、完成後もう一度締め直してください。）

1　フレーム（左右）にキャスター、アジャスターを取付けます。
（ストッパー付キャスターを手前側に取付けてください。）
フレーム（左右）にバックパネル（１）、（２）をボルトで取付けます。（それぞれ、取付位置が変更できるので邪魔にならない位置を選んで取付けてください。）

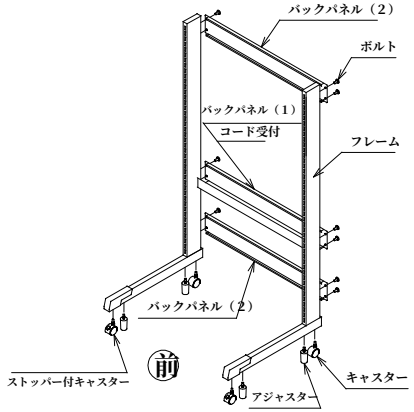

2　まず、フレーム（左右）を後へ倒します。
フレーム（左右）に下段棚板をボルトで取付けます。

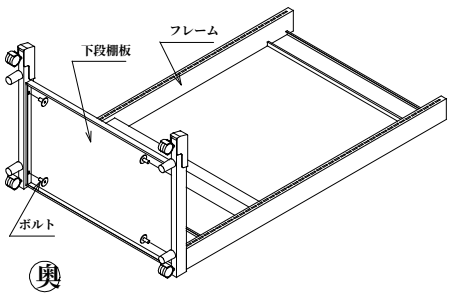

3　まず、フレーム（左右）を起こします。
フレーム（左右）に天板取付板及び棚板取付板をお客さまのお好みの位置に差し込みます。
天板取付板及び棚板取付板に抜け止め金具を差し込みます。

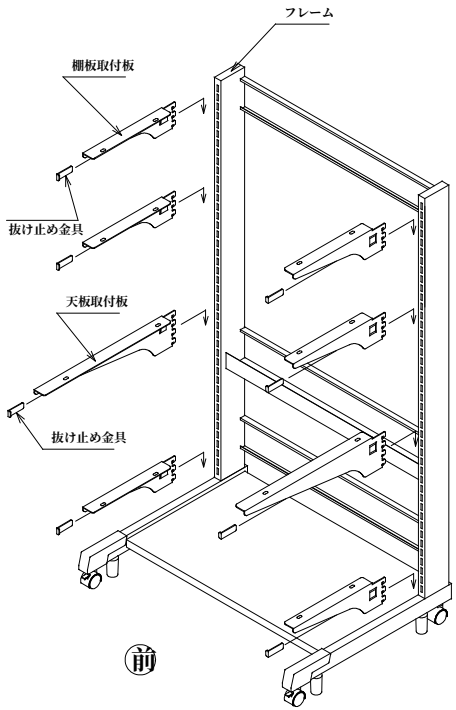

4　天板取付板の上には天板を、棚板取付板の上には棚板を乗せてボルトで固定します。
これで完成です。

