お買い上げありがとうございました
ワイドラックＲＡＣ－２０８Ｎを正しく組み立てていただくため、この組立説明書をよくお読みください。

組立説明書

ワイドラックＲＡＣ－２０８Ｎ

完成品

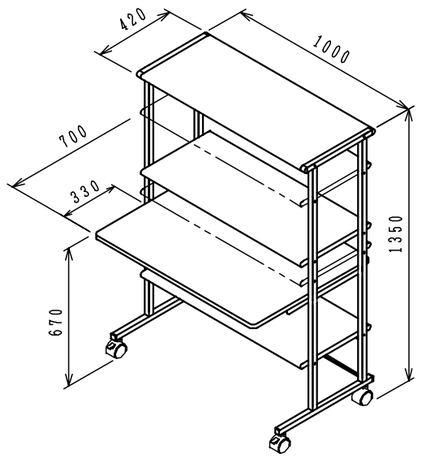

ご注意とお願い

1	天板の上に乗らないでください。
2	お手入れの際は、シンナー・ベンジン・みがき粉などは、使わないでください。
3	耐荷重内での使用にとどめてください。 総耐荷重は１００ｋｇです。
4	
5	
6	

仕　様

品　　名	ワイドラック
品　　番	RAC-208N
外形寸法	幅1000×奥行700×高さ1350
重　　量	28kg

製品に関するお問い合わせは

製品の品質管理には、細心の注意をはらっていますが、万一不都合な点や製品に関するお問い合わせなどございましたら、お買い求めの販売店又は下記までお気軽にご相談ください。

東京サンワサプライセンター
〒140-8566 東京都品川区南大井 6-5-8
TEL 03-5763-0011 FAX 03-5763-0033

岡山サンワサプライセンター
〒700-0825 岡山市田町1-10-1
TEL 086-223-3311 FAX 086-223-5123

組み立てる前に

□用意していただくもの・・・・・手袋（鋼製品ですので組み立ての際は必ず着用してください。）

□部品を確認してください。（この商品は天板とフレームの２梱包になっています。）

天板

天板×１

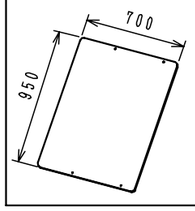

棚板×１

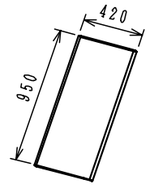

バックパネル×１

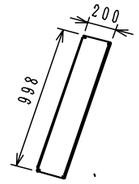

フレーム

サイドフレーム（左右）×各１

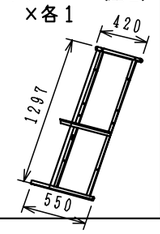

棚板×２

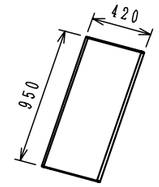

ボルトA（M6×12）×８

ボルトB（M6×35）×１２

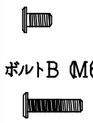

六角レンチ×１



ストッパー付キャスター×２

キャスター×２



１３Ｍスパナ×１



組み立て方　（ボルトはゆるめに締めておいて、完成後もう一度締め直してください。）

1 サイドフレーム（左右）にキャスターを取付けます。（ストッパー付キャスターを前側に取付けてください。）
サイドフレーム（左右）後側に、バックパネルをボルトAで取付けます。
サイドフレーム（左右）は下図を参照して下さい。
1～3までは、ボルトは全て緩めに締めておき、3終了後、全てのボルトをもう一度締め直します。

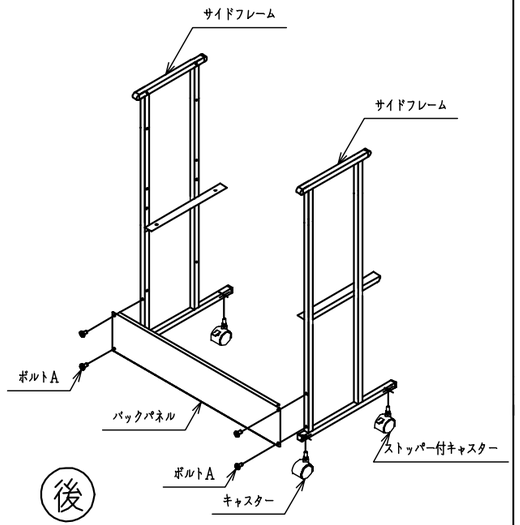

2 サイドフレーム（左右）に天板をボルトAで，棚板をボルトBで取付けます。

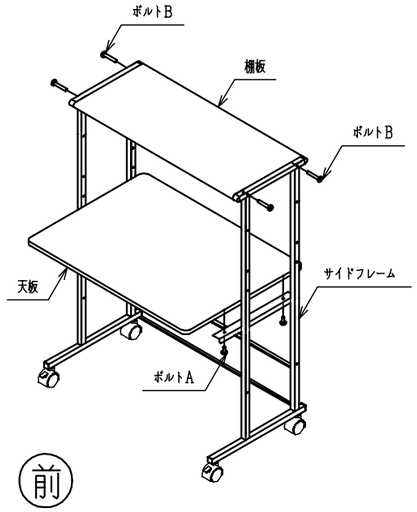

3 サイドフレーム（左右）内側に、お客様のお好みの位置に棚板をボルトBで取付けます。
今まで緩めに締めておいたボルトをもう一度締め直してください。
これで、完成です。

