プロジェクタースクリーン遮光フード　(PRS-STDH)　組立説明書

M642690

この度は、弊社製品をお買求めいただきましてありがとうございました。
この製品は組立式になっております、パッキングケースの中に下記の部品が入っていますので確認の上、下記要領で組み立ててください。
ご使用前に、製品の使い方と使用上の注意事項について書いた、説明書をよくお読みになり製品を末永くご使用いただくために、説明書を大切に保存して正しくお使い下さい。
プロジェクタースクリーンスタンド (PRS-STD)の安全上の注意をお読みください。

★用意していただくもの・・・・・プラスドライバー
手袋（組み立て時のケガ等を防ぐために必ず着用してください。）

完成図

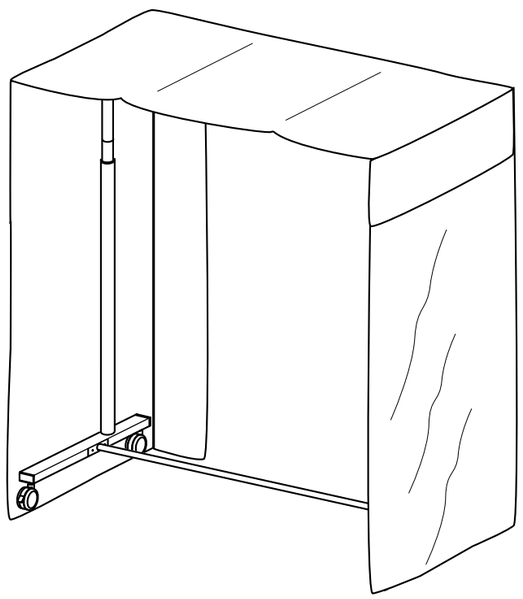

組立て部品

(マット面を見た図です。）フードには光沢面とマット面があります。
取付時マット面が内側になります。

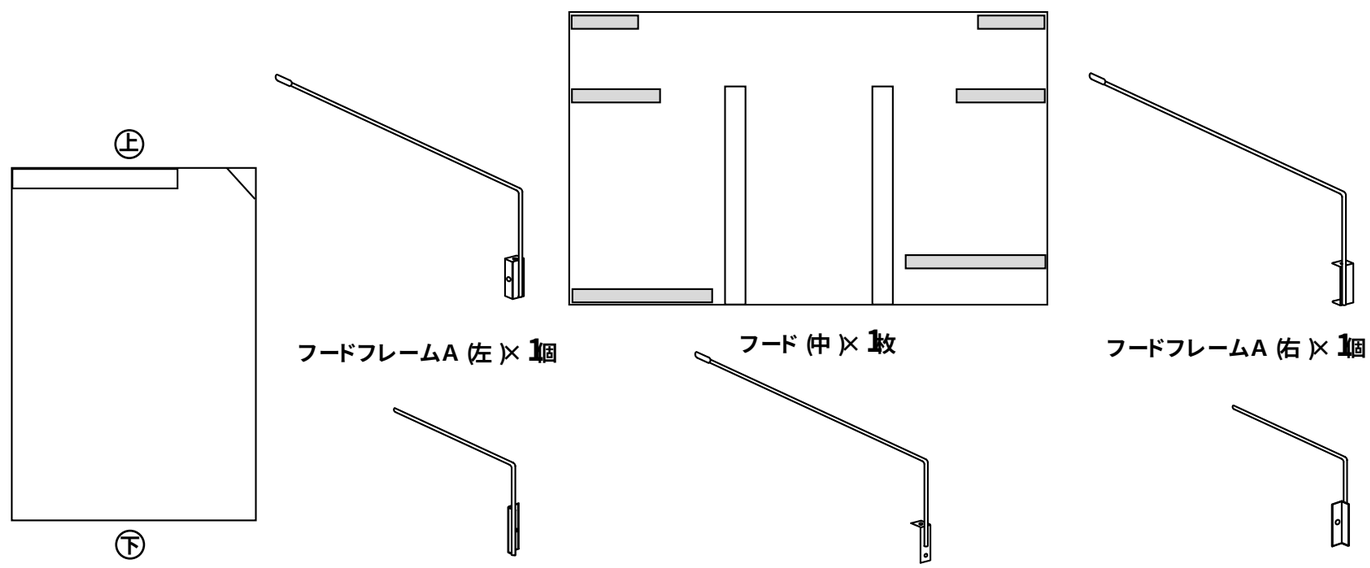

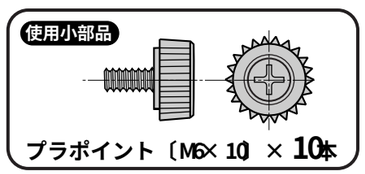

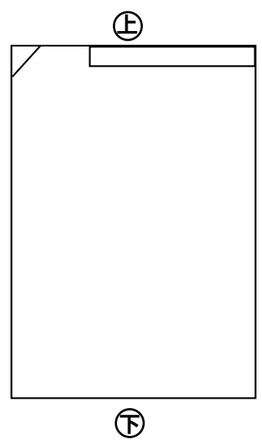

1 ブラケットにフードフレームAをプラポイントで取付けます。フードフレームAにフードフレームBをプラポイントで取付けます。メインフレームにフードフレームCをプラポイントで取付けます。

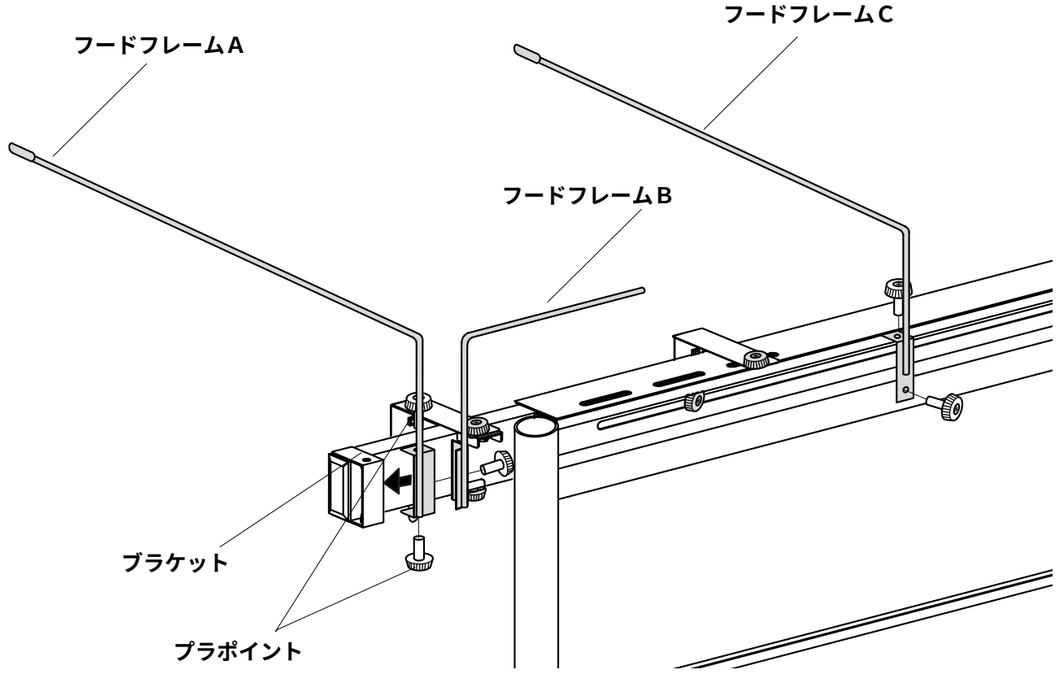

2 フードフレームAにフード (左)の袋状部分を奥まで差し込みます。

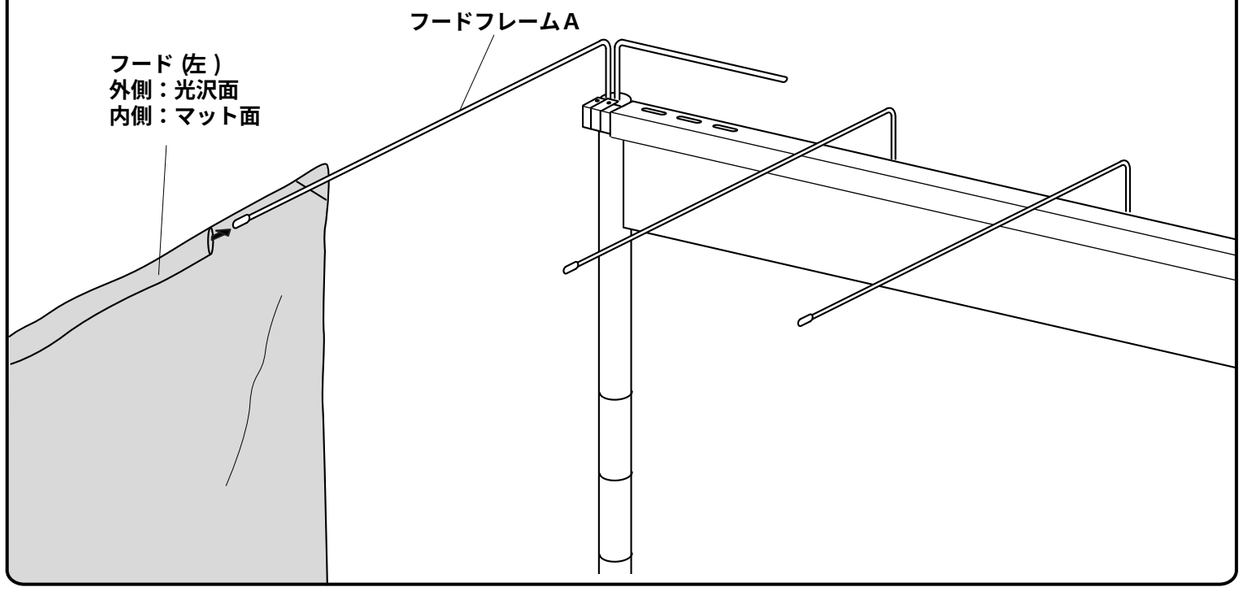

3 フードの端をフードフレームBに引っ掛けます。

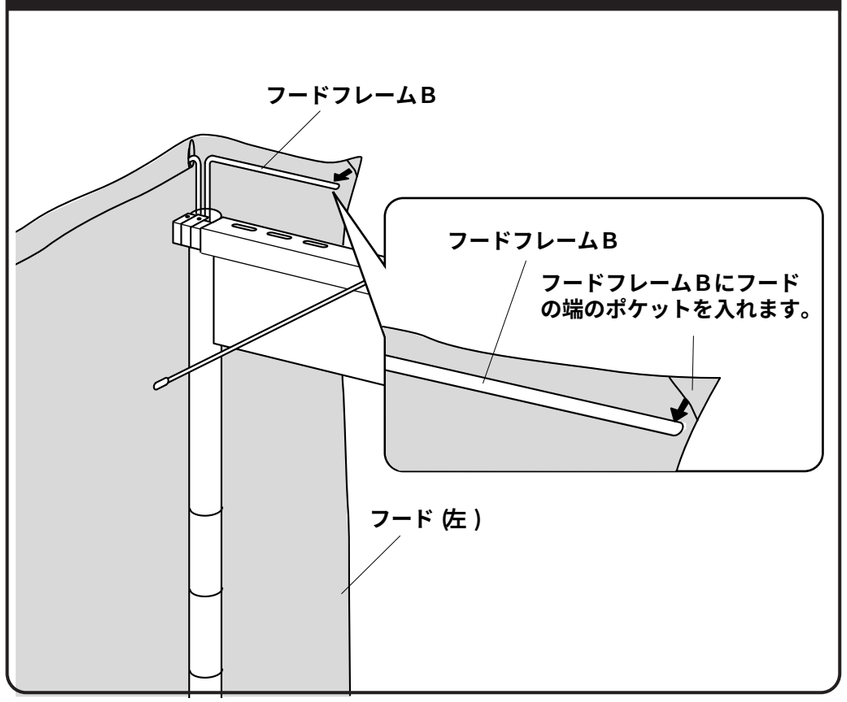

4 フード (右)も同様に取付けます。

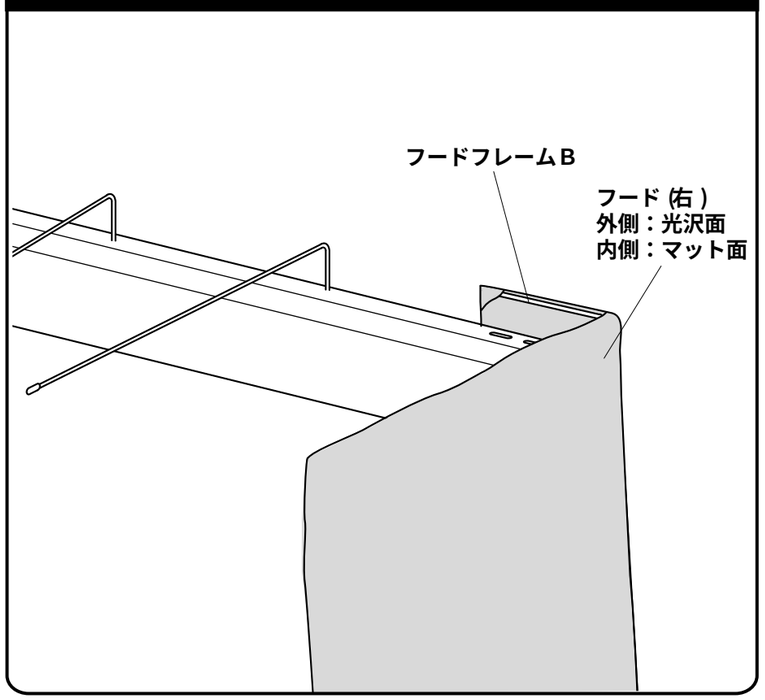

5 フードフレームCにフード (中)の袋状ポケットを通します。

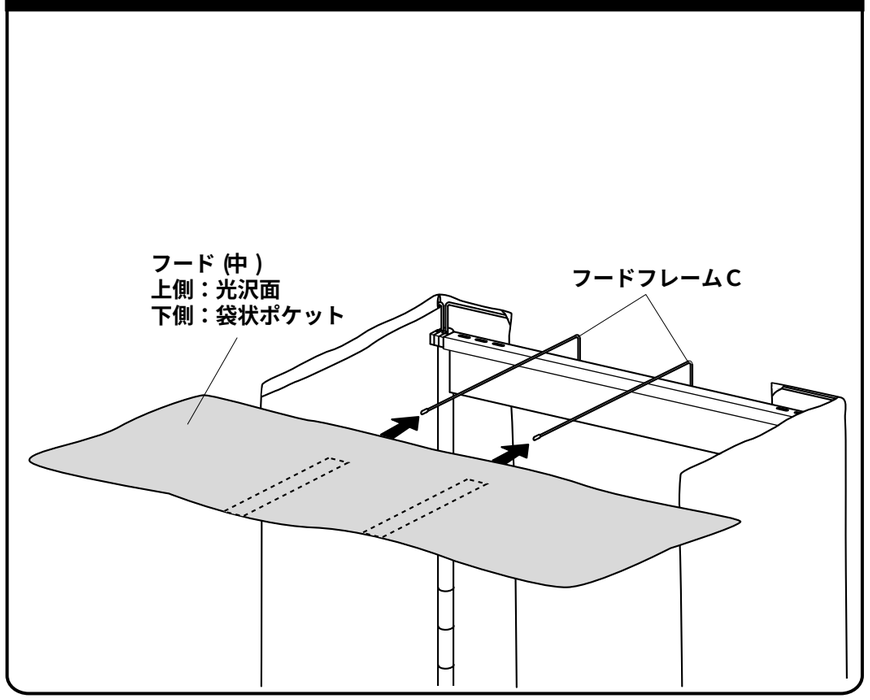

6 フード (中)のマジックテープ (前)とマジックテープ (中)をフード左右にそれぞれとめます。

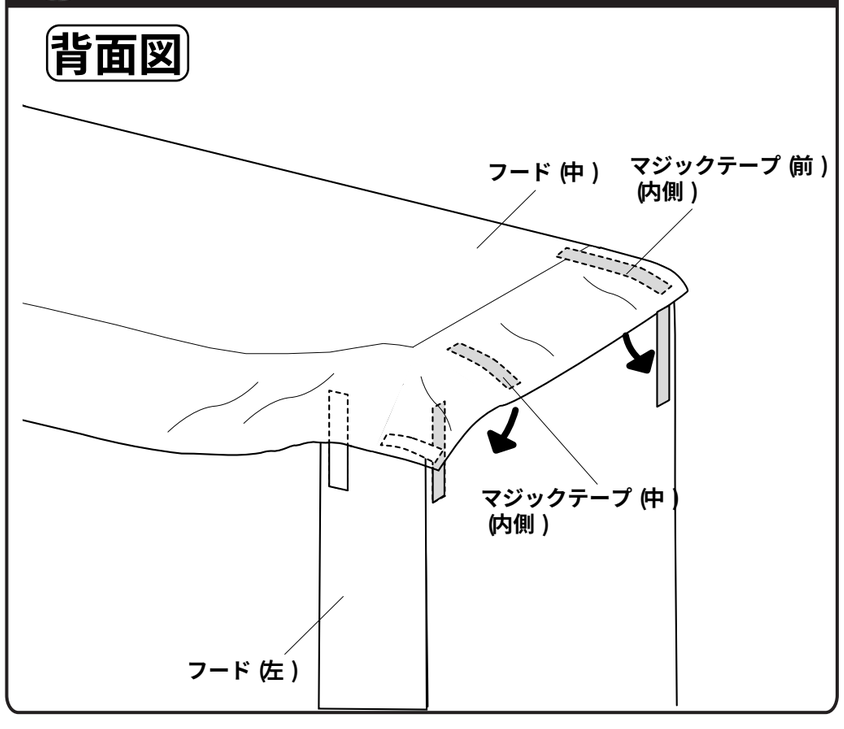

7 フードを整えて、マジックテープ (後)をとめます。

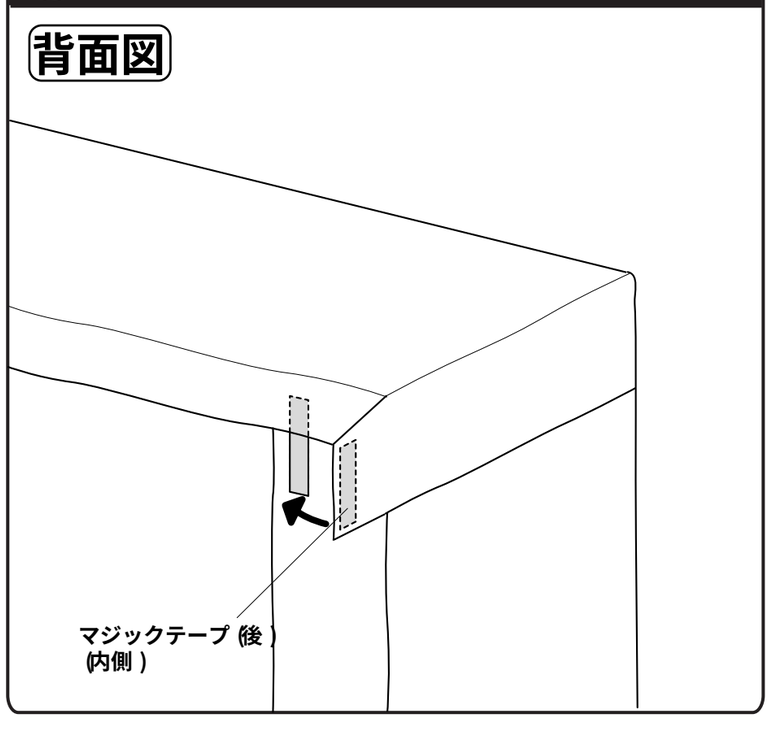

8 全体にフードを整えて完成です。

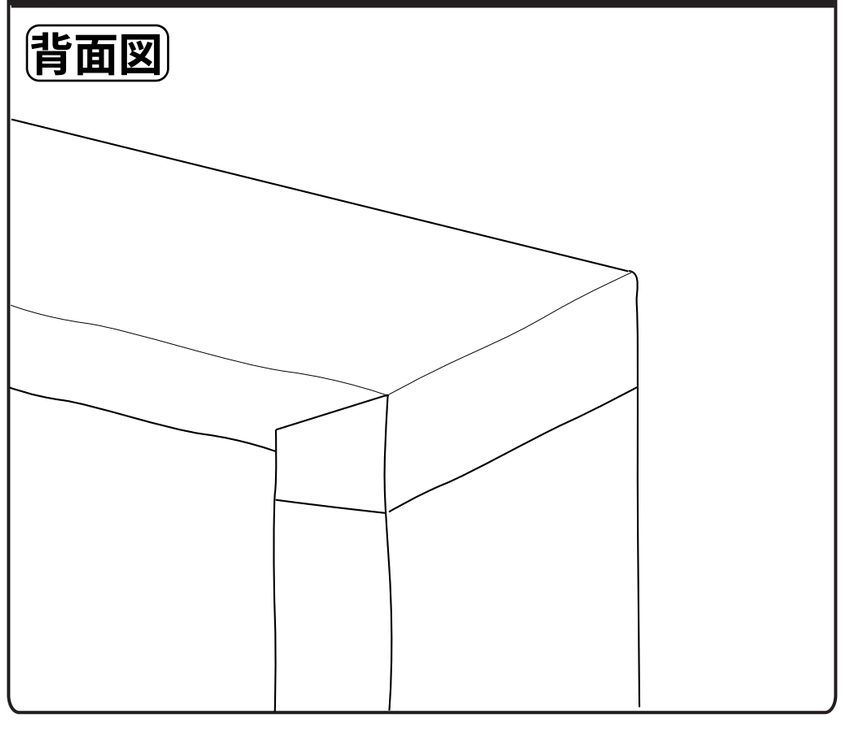

製品に関する
お問い合わせ

製品の品質管理には細心の注意をはらっていますが、万一、不都合な点や製品に関するお問い合わせなどございましたら、お買求めの販売店又は右記までお気軽にご相談下さい。

サンワサプライ株式会社

岡山サプライセンター ／〒700−0825 岡山市北区田町１−１０−１
☎086-223-3311 FAX086-223-5123
東京サプライセンター ／〒140−8566 東京都品川区南大井6−5−8
☎03-5763-0011 FAX03-5763-0033