VESAマウント取付けテレビハンドル(MR-VESA5)取扱説明書

この度は、弊社製品をお買求めいただきましてありがとうございました。
このテレビハンドルは取付け式になっておりますので、下記の要領で取付けてください。
パッキングケースの中には、下記の部品が入っています。

★用意していただくもの・・・・・
手袋（組立て時のケガ等を防ぐために必ず着用してください）
プラスドライバー

寸法図

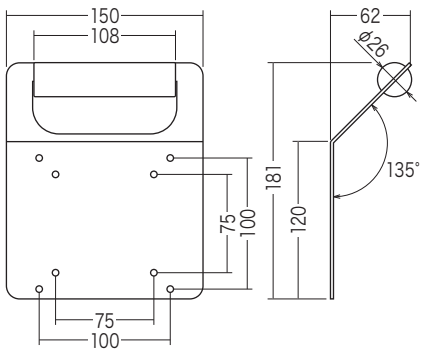

耐荷重：8kg

セット内容

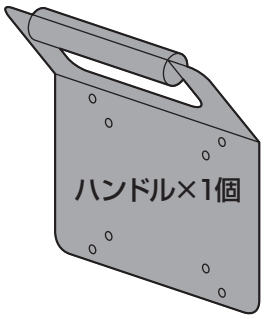

ワッシャー×4枚

使用ボルト

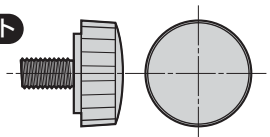

ノブボルト×4本〔M4×11〕

※ノブボルトが最後まで締まらない、またボルトが少ししか回っていないなど、ボルトが合わない場合は、強度に十分ご注意の上、市販の適切なサイズのボルトをご用意ください。

組立ての前に

本製品はねじ穴の周囲が凹んだテレビには取付けできません。

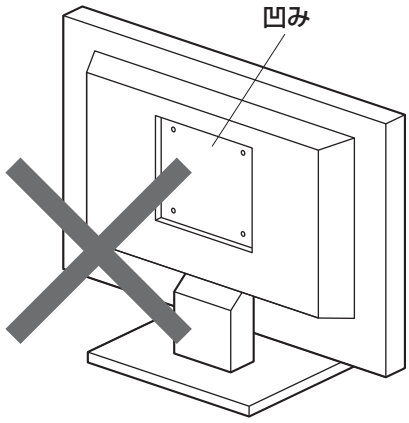

テレビの背面にハンドルを取付けます。※取付け可能なテレビの重量は8kgまでです。

使用ボルト

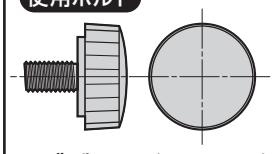

ノブボルト〔M4×11〕

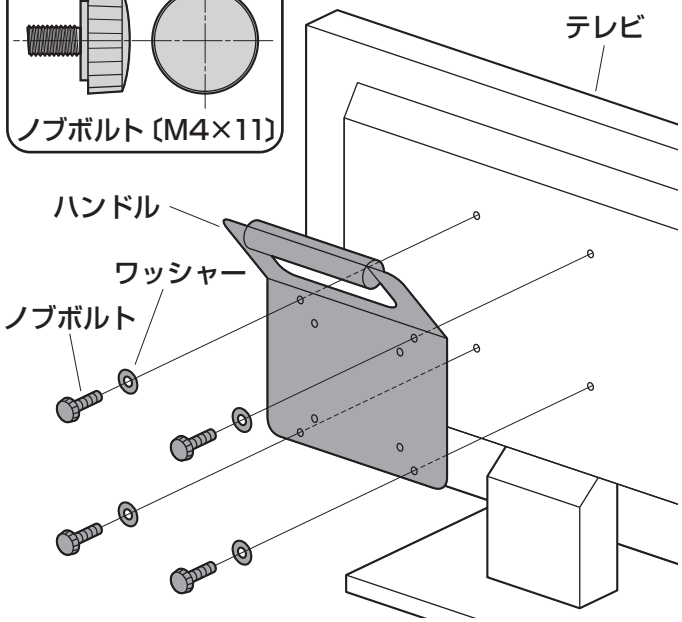

ねじ穴ピッチ75mmの場合
この穴を使用します。

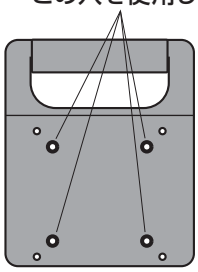

ねじ穴ピッチ100mmの場合
この穴を使用します。

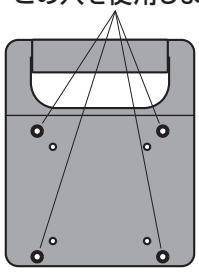

※ノブボルトが最後まで締まらない、またノブボルトが少ししか回っていないなど、ボルトが合わない場合は、強度に十分ご注意の上、市販の適切なサイズのボルトをご用意ください。

⚠ 注意 ⚠

ボルトが長すぎるとテレビを破損する場合があります。また、ボルトが短すぎるとテレビがしっかりと固定できず脱落する恐れがあります。
取付けに適したボルトの長さは各テレビによって異なります。必ずテレビの取扱説明書や、メーカーへの問い合わせなどでご確認の上、取付けるボルトの長さを決めてください。

安全にお使い頂くために（必ずお守りください）

⚠ 警告

テレビが脱落して大けがをする可能性があります。

- ボルトのサイズが合わない場合は強度に十分ご注意の上、市販の適切なボルトをご使用ください。
- ボルト類がゆるんだまま使用しないでください。
- テレビはゆっくりと持ち上げてください。勢いよく持ち上げるとテレビの数倍の荷重がかかり、テレビのねじ穴部分が破損する恐れがあります。

サンワサプライ株式会社

岡山サプライセンター／〒700-0825 岡山県岡山市北区田町1-10-1
TEL.086-223-3311 FAX.086-223-5123
東京サプライセンター／〒140-8566 東京都品川区南大井6-5-8
TEL.03-5763-0011 FAX.03-5763-0033
http://www.sanwa.co.jp/

11/08/TTDaNo