液晶ディスプレイVESAマウント取付け上棚(MR-VESA2)組立説明書

SANWA SUPPLY

この度は、弊社製品をお買求めいただきましてありがとうございました。
この上棚は組立式になっておりますので、下記の要領で組立ててください。
パッキングケースの中には、下記の部品が入っています。

組立説明書は組立て後も大切に保管してください。

この製品を第三者に貸し出すときは、この説明書も共に貸し出し、よく読んでから使用するようご指導ください。

★用意していただくもの・・・・・
手袋（組立て時のケガ等を防ぐために必ず着用してください）
プラスドライバー

完成図

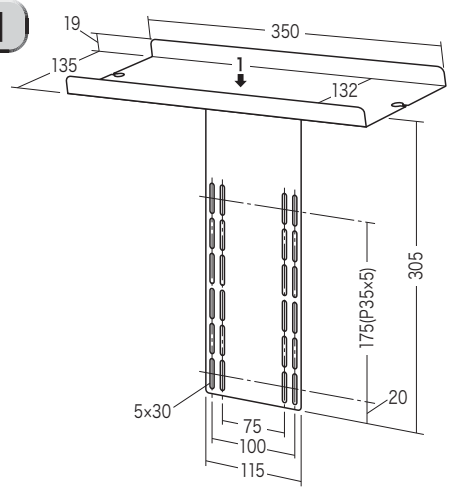

耐荷重　1kg

組立て部品

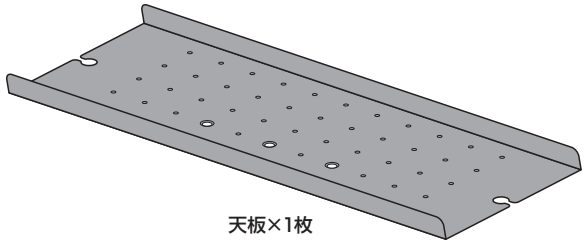

天板×1枚

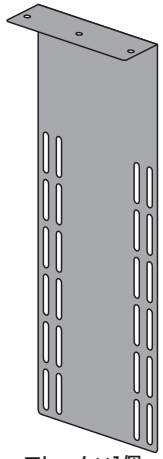

フレーム×1個

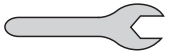

スパナ×1個

ワッシャー×3枚

ナット×3個

使用ボルト

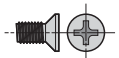

ボルトA×3本〔M4×8〕

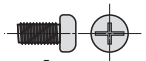

ボルトB×4本〔M4×8〕

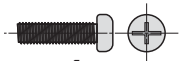

ボルトC×4本〔M4×15〕

※ボルトB、ボルトCが最後まで締まらない、またボルトが少ししか回っていないなど、ボルトが合わない場合は、強度に十分ご注意の上、市販の適切なサイズのボルトをご用意ください。

1 フレームに天板を取付けます。

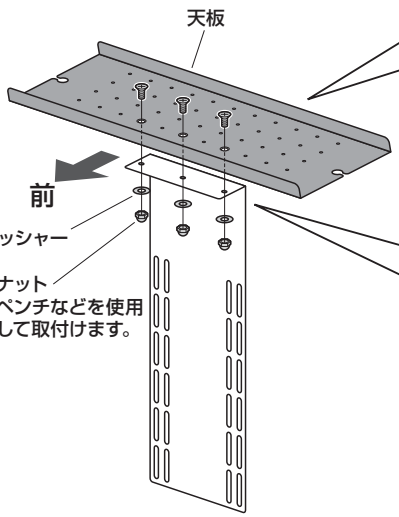

使用ボルト

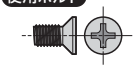

ボルトA〔M4×8〕

上から見た図

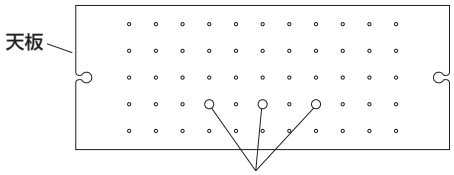

横から見た図

天板は2通りの取付け方があります。
ご使用の環境に合わせてどちらかの取付け方をお選びください。

取付け穴を前にする場合

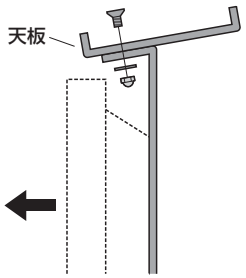

取付け穴を後にする場合

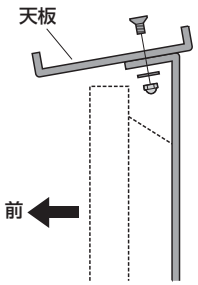

2 ディスプレイの背面に任意の高さでフレームを取付けて完成です。

※ボルトB、ボルトCが最後まで締まらない、またボルトが少ししか回っていないなど、ボルトが合わない場合は、強度に十分ご注意の上、市販の適切なサイズのボルトをご用意ください。

⚠注意⚠ 任意の高さでしっかりとボルトを締め付けて固定してください。

横から見た図

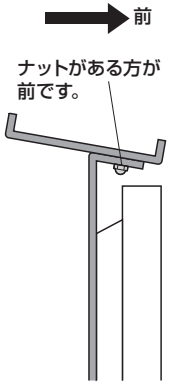

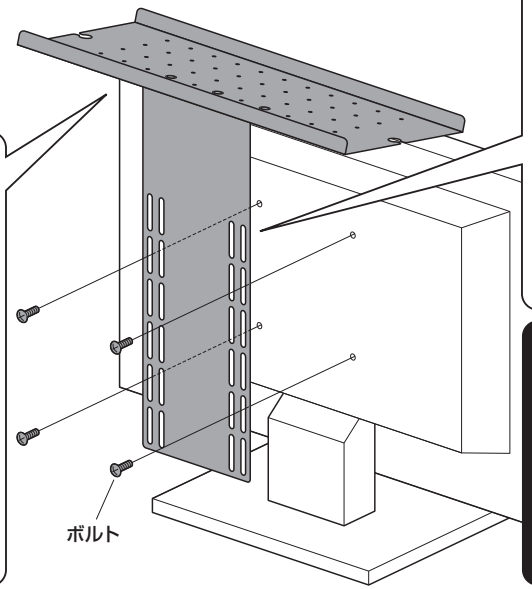

後から見た図

ねじ穴ピッチ75×75mmの場合は内側、100×100mmの場合は外側の穴を使用します。

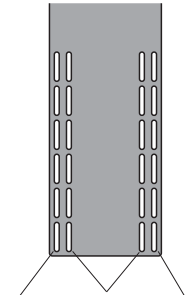

⚠注意⚠

ボルトが長すぎるとディスプレイを破損する場合があります。また、ボルトが短すぎると上棚がしっかりと固定できず脱落する恐れがあります。
取付けに適したボルトの長さは各ディスプレイによって異なります。
必ずディスプレイの取扱説明書や、メーカーへの問い合わせなどでご確認の上、取付けるボルトの長さを決めてください。

モニタアームを使用する場合

サンワサプライ製モニタアームと併用することができます。
ディスプレイとモニタアームの間にフレームを取付けてください。

⚠ 注意 ⚠

ディスプレイ重量+本製品(1.3kg)+天板の耐荷重(1kg)がモニタアームの耐荷重を超えないようにしてください。

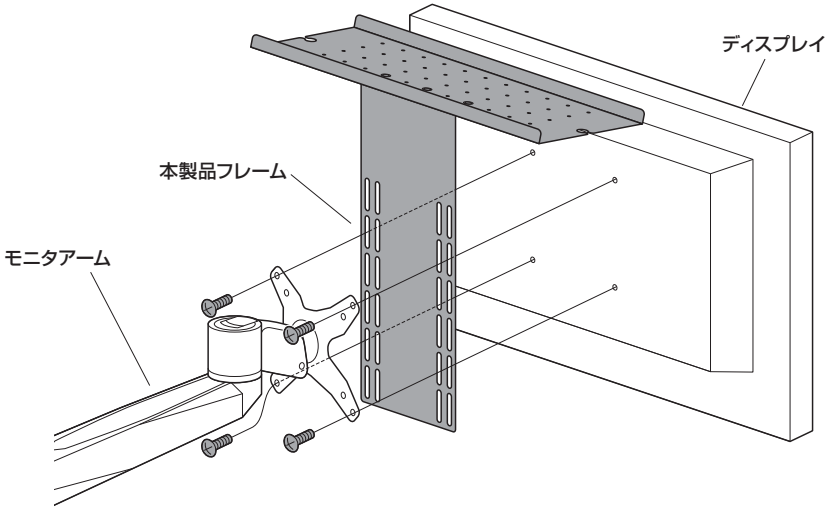

安全の為に注意していただく点

フレームは4本のボルトでしっかりと固定してください。

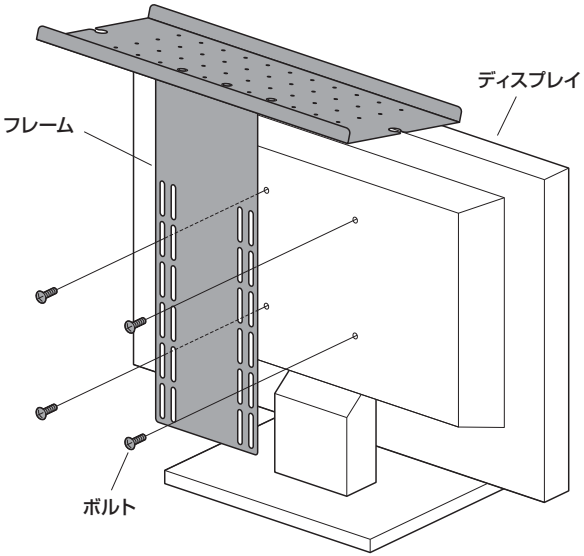

その他

⚠ 本製品を、振動のある所に置かないでください。

⚠ 天板に1kg以上の物を置かないでください。

⚠ 天板に物を載せたまま、ディスプレイを持ち運ばないでください。

以上の点に注意して取扱ってください。

製品に関するお問い合わせ

製品の品質管理には細心の注意をはらっていますが、万一、不都合な点や製品に関するお問い合わせなどございましたら、お買求めの販売店又は右記までお気軽にご相談下さい。

11/07/TTDaC

サンワサプライ株式会社

岡山サプライセンター / 〒700-0825 岡山県岡山市北区田町1-10-1
TEL.086-223-3311 FAX.086-223-5123

東京サプライセンター / 〒140-8566 東京都品川区南大井6-5-8
TEL.03-5763-0011 FAX.03-5763-0033

http://www.sanwa.co.jp/