エルゴノミクスアームレスト（MR-TOKERG3）組立説明書

この度は、弊社製品をお買求めいただきましてありがとうございました。
このエルゴノミクスアームスタンドは組立式になっておりますので、下記の要領で組立ててください。パッキングケースの中には、下記の部品が入っています。

組立説明書は組立て後も大切に保管してください。

この製品を第三者に貸し出すときは、この説明書も共に貸し出し、よく読んでから使用するようご指導ください。

★用意していただくもの・・・・・
手袋（組立て時のケガ等を防ぐために必ず着用してください）

完成図

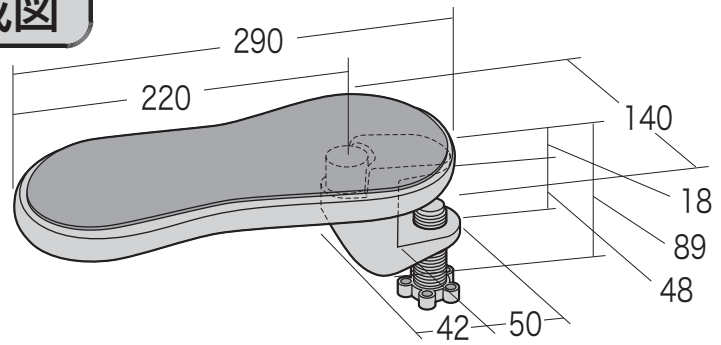

取付可能天板 8～45mm

組立て部品

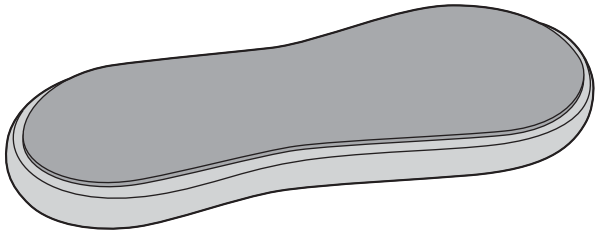

アームレスト×1個

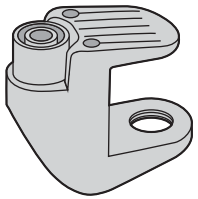

クランプ×1個

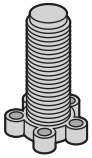

クランプノブ×1個

1 クランプにクランプノブを取付けます。

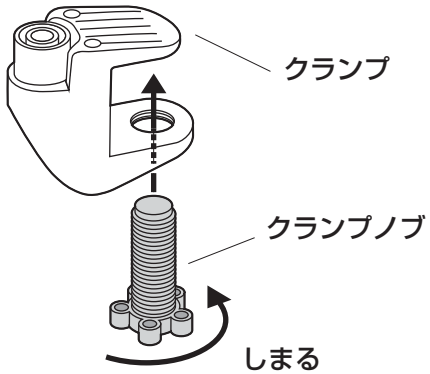

2 クランプを天板に取付けて、アームレストを乗せて完成です。

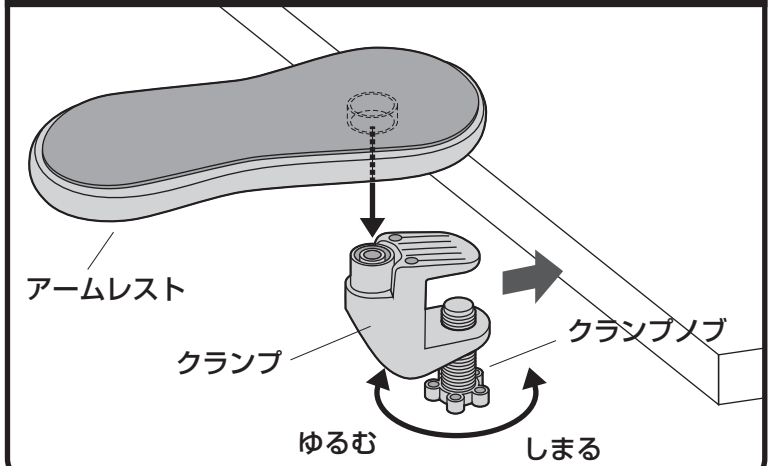

アームレストは好みの角度に変えられます。

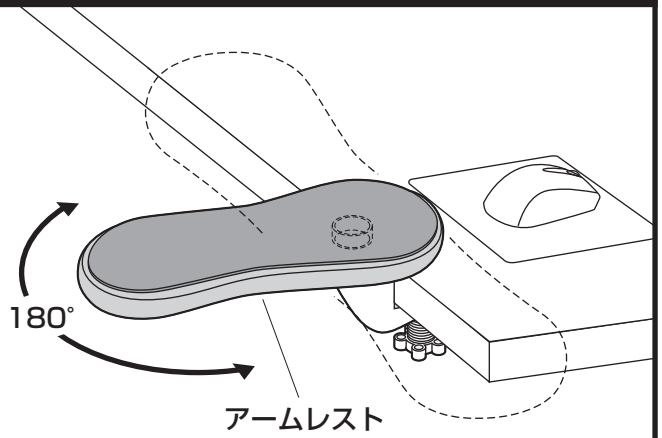

サンワサプライ株式会社

岡山サプライセンター ／ 〒700-0825 岡山県岡山市北区田町1-10-1
TEL.086-223-3311 FAX.086-223-5123
東京サプライセンター ／ 〒140-8566 東京都品川区南大井6-5-8
TEL.03-5763-0011 FAX.03-5763-0033
http://www.sanwa.co.jp/

製品に関するお問い合わせ

製品の品質管理には細心の注意をはらっていますが、万一、不都合な点や製品に関するお問い合わせなどございましたら、お買求めの販売店又は右記までお気軽にご相談下さい。

BD/AJ/KTDaC