引き出し左右入れ替え方法

★用意していただくもの・・・・・
手袋（組立て時のケガ等を防ぐために必ず着用してください）
ドライバー

1 引き出しをすべて取出します。

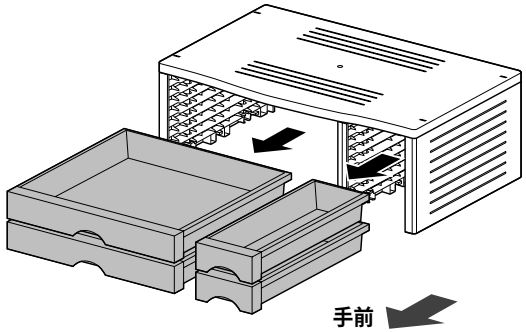

2 ひっくり返してパネルをすべて取外します。

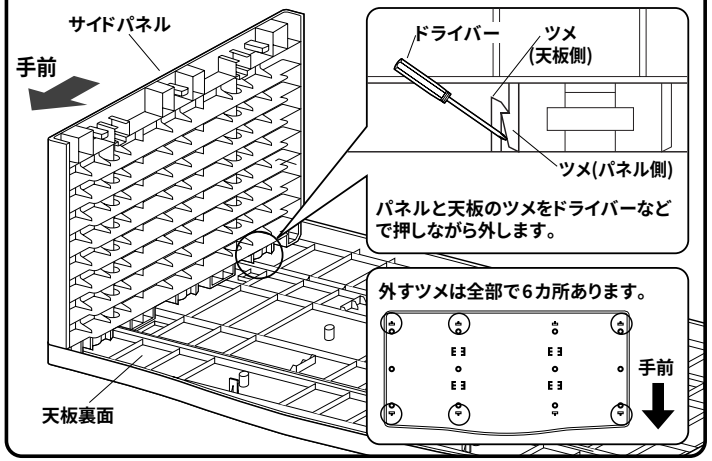

3 フレームを180度回転します。

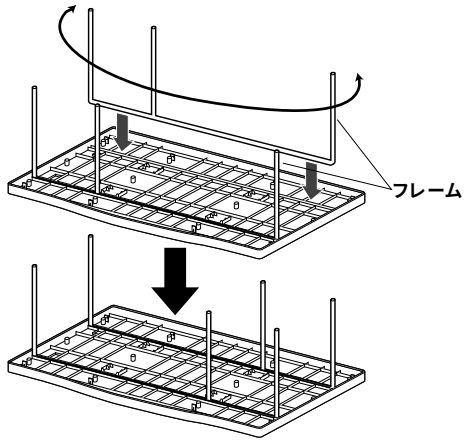

4 サイドパネルとセンターパネルをフレームに差込み、天板に取付けます。

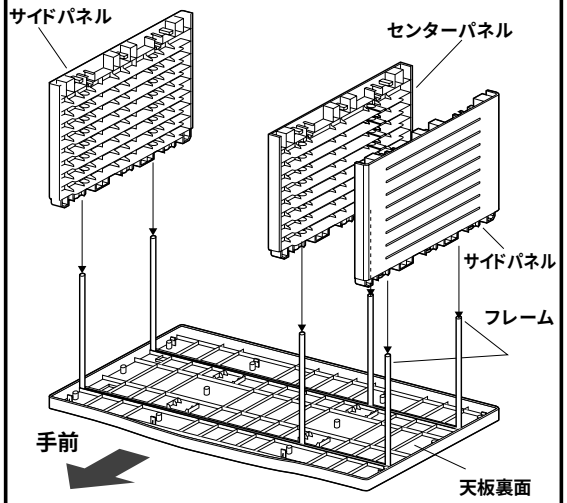

5 ひっくり返して引き出しを取付け完成です。

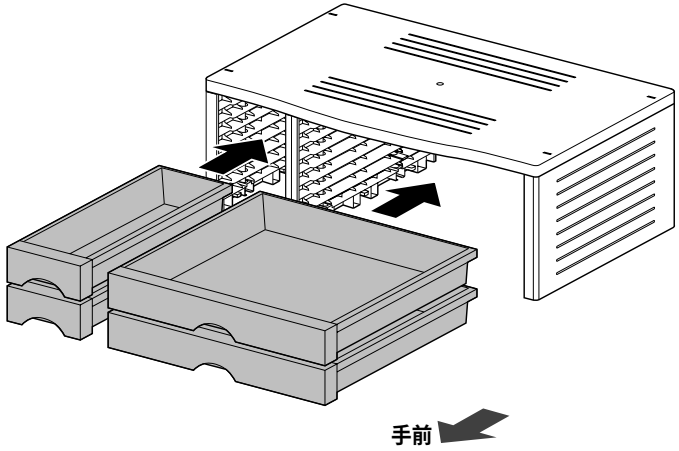

寸法図

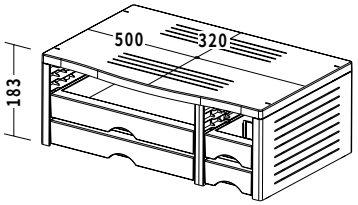

引き出しの取付け位置

引き出しは約17.5mmピッチで高さ変更できます。
引き出しの高さは外寸47mm、内寸43mmです。

	高さ	1段目	2段目	3段目	4段目	5段目	6段目	7段目
①	収納可能サイズ	50.0	67.5	85.0	102.5	120.0	137.5	155.0
②	引き出し底面から設置面まで	111.0	93.5	76.0	58.5	41.0	23.5	6.0

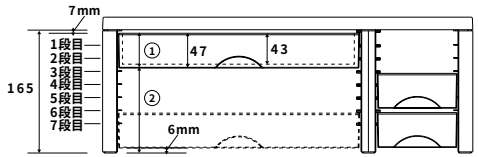

●引き出しを2個取付ける場合
引き出し1個の高さは3段分の高さになります。1個目を1段目に取付けると、2個目は4段目より下に取付け可能です。引き出し(下段)の収納サイズは、引き出し(上段)の ② から引き出し(下段)の②を引き4mm足してください。(引き出し底面の厚みが4mmです)
1段目と7段目に取付けた場合の引き出し(下段)の収納サイズは、111−6+4(引き出し厚み)となります。

製品に関する お問合せ
製品の品質管理には細心の注意をはらっていますが、万一、不都合な点や製品に関するお問合せなどございましたら、お買求めの販売店又は右記までお気軽にご相談下さい。

08/10/HMDaU

サンワサプライ株式会社
岡山サンワサプライセンター / 〒700−0825 岡山市田町1−10−1
☎086-223-3311 FAX086-223-5123
東京サンワサプライセンター / 〒140−8566 東京都品川区南大井6−5−8
☎03-5763-0011 FAX03-5763-0033