ノートスライダー（MR-NPC1）組立説明書

この度は、弊社製品をお買求めいただきましてありがとうございました。
このノートスライダーは組立式になっておりますので、下記の要領で組み立ててくご使用ださい。
パッキングケースの中には、下記の部品が入っています。

★用意していただくもの・・・・・プラスドライバー、
手袋（組み立て時のケガ等を防ぐために必ず着用してください。）

完成図

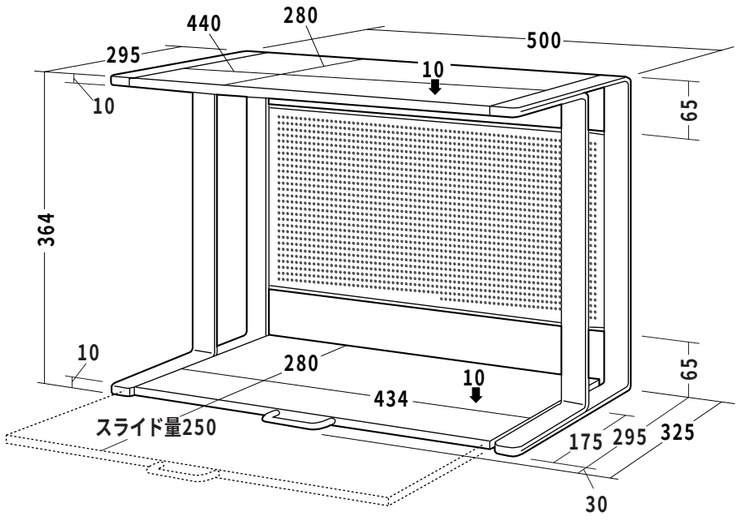

総耐荷重20kg

組立て部品

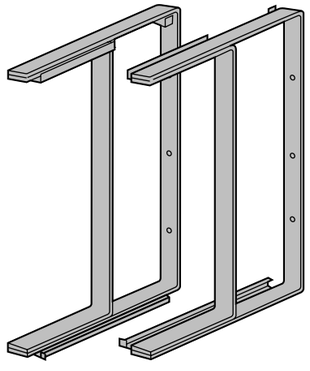

サイドフレーム×左右1組

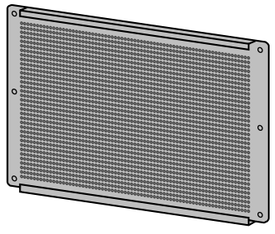

バックパネル×1枚

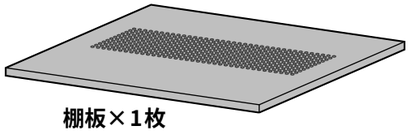

棚板×1枚

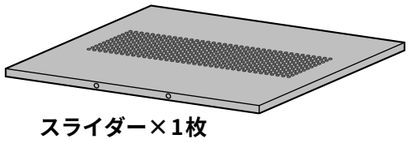

スライダー×1枚

使用ボルト

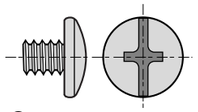

ボルトA×6本〔1/4"×6.5〕

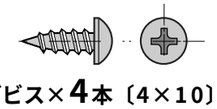

タッピングビス×4本〔4×10〕

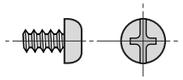

ボルトB×2本〔M4×6〕



取っ手×1個

1 スライダーに取っ手を取付けます。

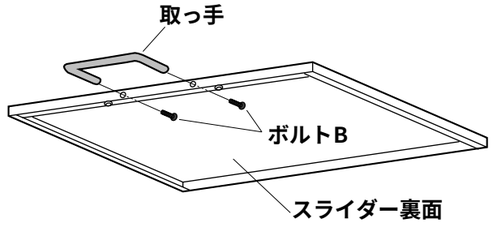

使用ボルト

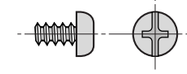

ボルトB〔M4×6〕

2 サイドフレームにバックパネルを取付けます。

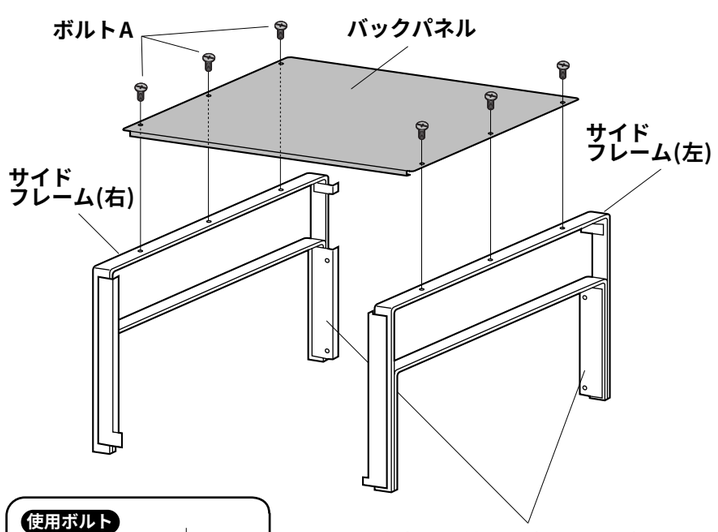

※棚板を取付けるブラケットが内側になるように取付けます。

使用ボルト

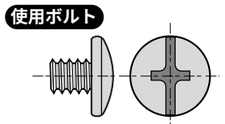

ボルトA〔1/4"×6.5〕

3 棚板を取付けます。

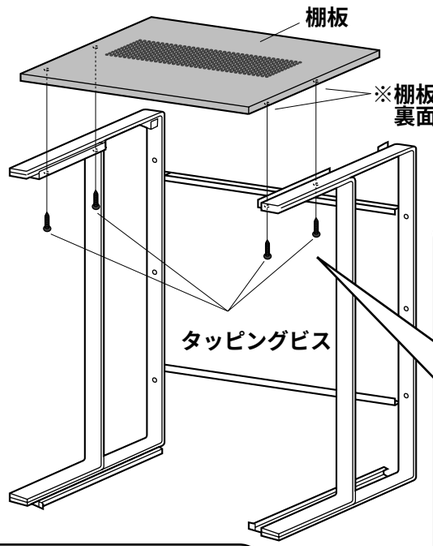

正面から見た図

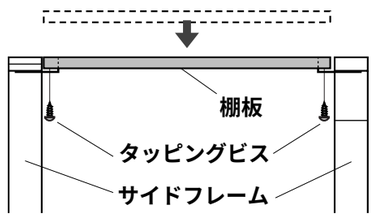

※棚板をサイドフレームのブラケットに乗せ、タッピングビスで固定します。

使用ボルト

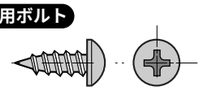

タッピングビス〔4×10〕

4 スライダーを取付けて完成です。

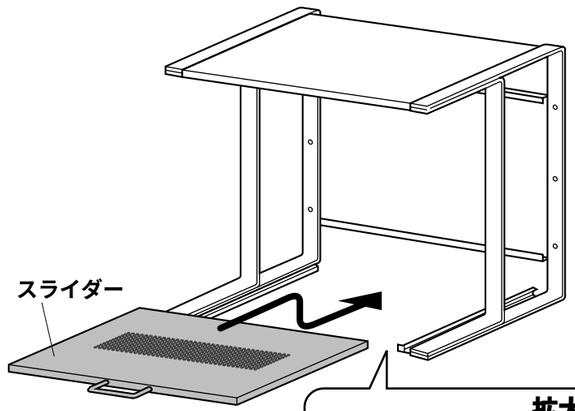

拡大図

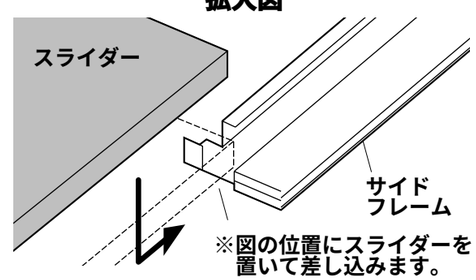

※図の位置にスライダーを置いて差し込みます。

製品に関するお問い合わせ
07/10/JMDaT

製品の品質管理には細心の注意をはらっていますが、万一、不都合な点や製品に関するお問い合わせなどございましたら、お買求めの販売店又は右記までお気軽にご相談下さい。

サンワサプライ株式会社
岡山サンワサプライセンター ／〒700-0825 岡山市田町1-10-1
☎086-223-3311 FAX086-223-5123
東京サンワサプライセンター ／〒140-8566 東京都品川区南大井6-5-8
☎03-5763-0011 FAX03-5763-0033