Kinectセンサー TV・液晶マウントホルダー(MR-KN3)組立説明書

この度は、弊社製品をお買求めいただきましてありがとうございました。
本製品は組立式になっておりますので、下記の要領で組立ててください。
パッキングケースの中には、下記の部品が入っています。

組立説明書は組立て後も大切に保管してください。

この製品を第三者に貸し出すときは、この説明書も共に貸し出し、よく読んでから使用するようご指導ください。

★用意していただくもの……
手袋(組立て時のケガ等を防ぐために必ず着用してください)

完成図

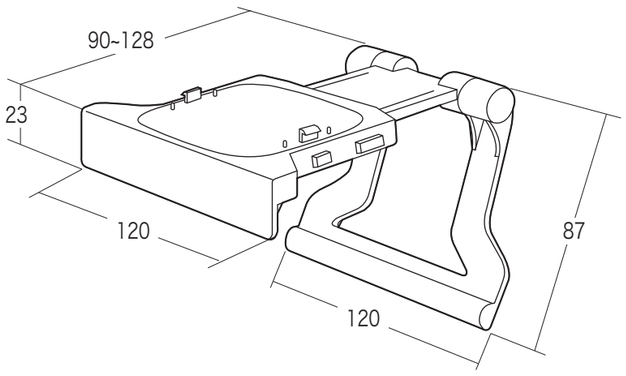

※厚さ30～120mmのTV・液晶ディスプレイに取付け可能。

組立て部品

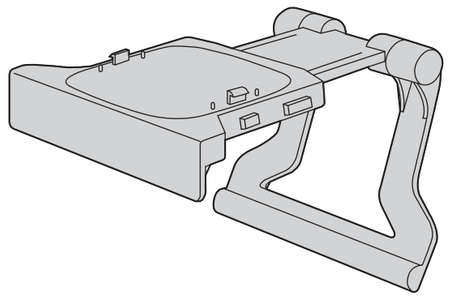

ホルダー×1個

⚠ 使用上の注意

- ●可動部に手足などを挟まないように注意してください。
- ●製品の上に乗らないでください。また、寄りかからないでください。
- ●必ず屋内の平坦で安定した場所で使用してください。
- ●用途以外で使用しないでください。
- ●部品が外れたままで使用しないでください。
- ●ボルト・ネジ類がゆるんだまま使用しないでください。
- ●本製品を分解・修理・加工・改造はしないでください。
- ●本製品に強い振動や衝撃、無理な力を与えないでください。
- ●本製品を高温・多湿となる場所や、ほこりや静電気、油煙の多い場所で使用・保管しないでください。
- ●本製品を水などの液体で濡らさないでください。また、濡れた手で触れないでください。
- ●お子様には本製品や付属品を触れさせないでください。
- ●本製品のお手入れをする場合には、ベンジンやシンナーなどの揮発性有機溶剤が含まれているものは使用しないでください。
- ●本製品の故障、またはその使用によって生じた事故や直接、間接の損害については弊社はその責を負わないものとします。あらかじめご了承ください。

※壁面はKinectセンサーと本製品を合わせた荷重に長期間耐える十分な強度が必要です。剛性の弱い壁に取付けた場合、Kinectセンサーが脱落することがあります。壁の剛性を十分に考慮の上で取付ける場所を決めてください。

1 TV・液晶ディスプレイに取付けます。

TV・液晶ディスプレイの上面に引っ掛けます。

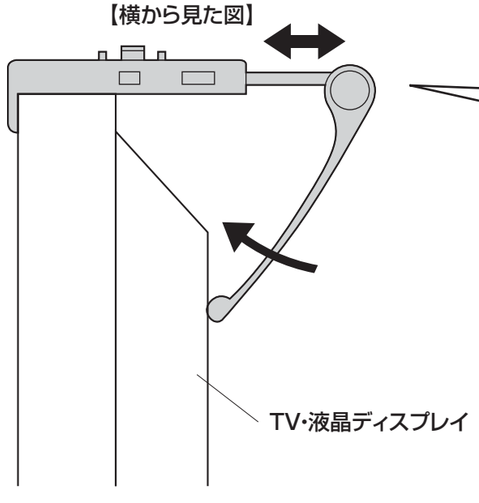

※水平になるようにしっかり挟んで設置してください。

※側面後ろ側のボタンを押すと
前後調節が可能です。

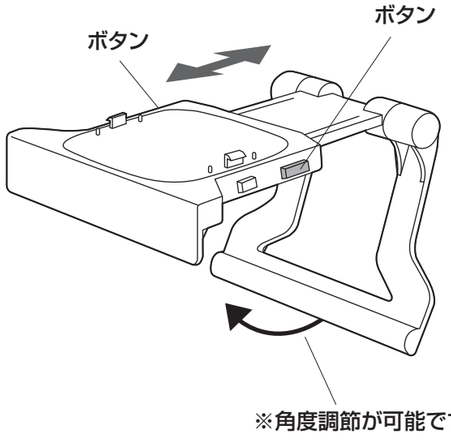

2 Kinectセンサーを取付けて完成です。

※ホルダー側面のフックをKinectセンサーの底面に引っ掛けます。

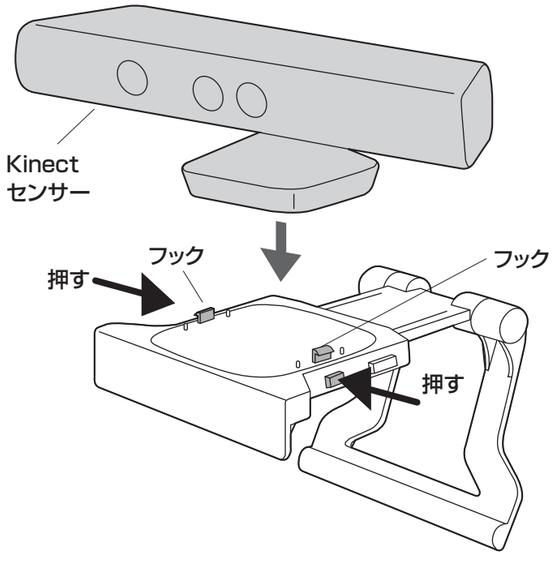

製品に関するお問い合わせ
12/03/JMDaCh

製品の品質管理には細心の注意をはらっていますが、万一、不都合な点や製品に関するお問い合わせなどございましたら、お買求めの販売店又は右記までお気軽にご相談下さい。

サンワサプライ株式会社
岡山サプライセンター / 〒700-0825 岡山県岡山市北区田町1-10-1
TEL.086-223-3311 FAX.086-223-5123
東京サプライセンター / 〒140-8566 東京都品川区南大井6-5-8
TEL.03-5763-0011 FAX.03-5763-0033
http://www.sanwa.co.jp/