１９’マウント金具Ｗ６５０・Ｗ７５０（MR-FA6519・MR-FA7519）組立説明書

MB94690・MB95090

この度は、弊社製品をお買求めいただきましてありがとうございました。
この製品は組立式になっております、パッキングケースの中に下記の部品が入っていますので確認の上、下記要領で組み立てて下さい。
ご使用前に、製品の使い方と使用上の注意事項について書いた、説明書をよくお読みになり製品を末永くご使用いただくために、説明書を大切に保存して正しくお使い下さい。

★用意していただくもの・・・・・プラスドライバー・
手袋（鋼製ですので組み立ての際は必ず着用してください。）

完成図

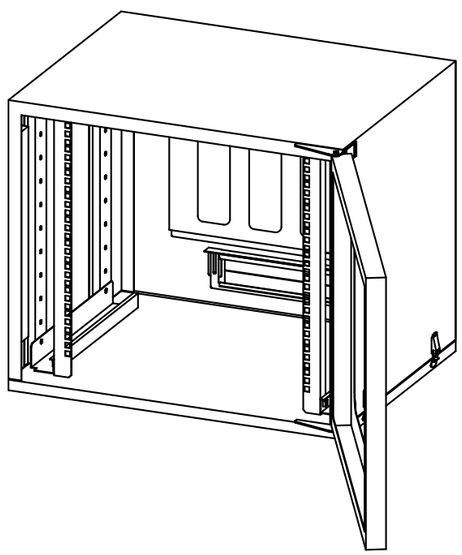

組立て部品

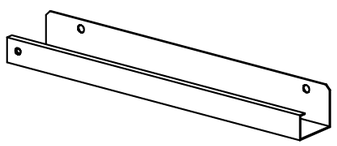

ガイドフレーム（右・左）×各２本

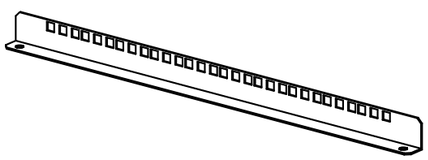

マウントフレーム×２本

使用小部品

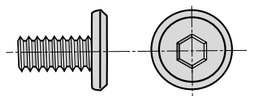

ボルト〔M6×12〕×１２本

六角レンチ×１本
（№４）

１ 一番下のネジ穴にガイドフレームをボルトで取付けます。左右がありますので注意して取付けてください。

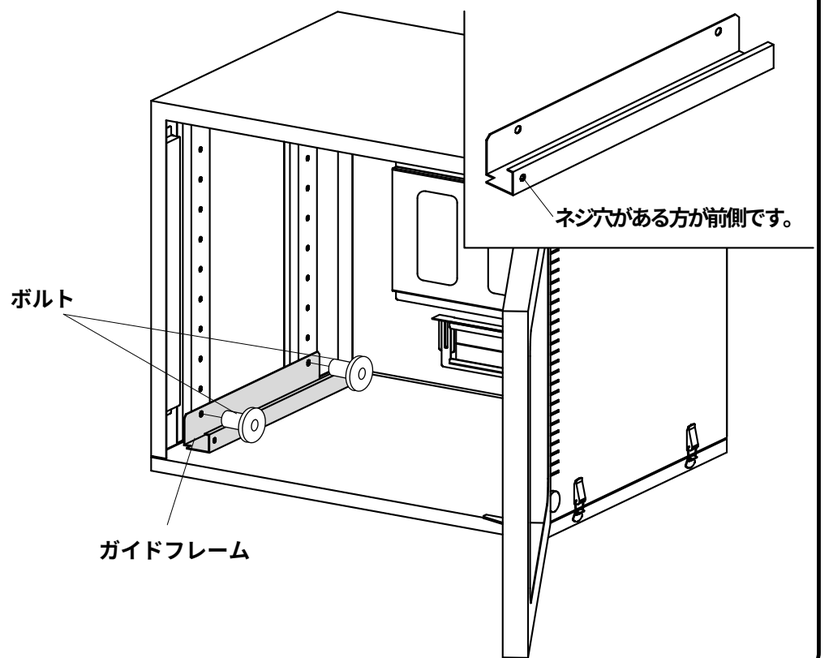

２ 一番上側のネジ穴にガイドフレームをボルトで取付けます。左右がありますので注意して取付けてください。

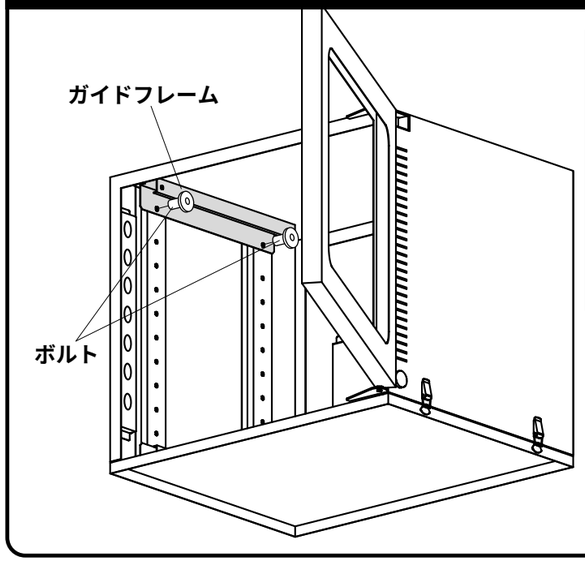

３ マウントフレームを上下に取付けたガイドフレームにボルトで結合します。

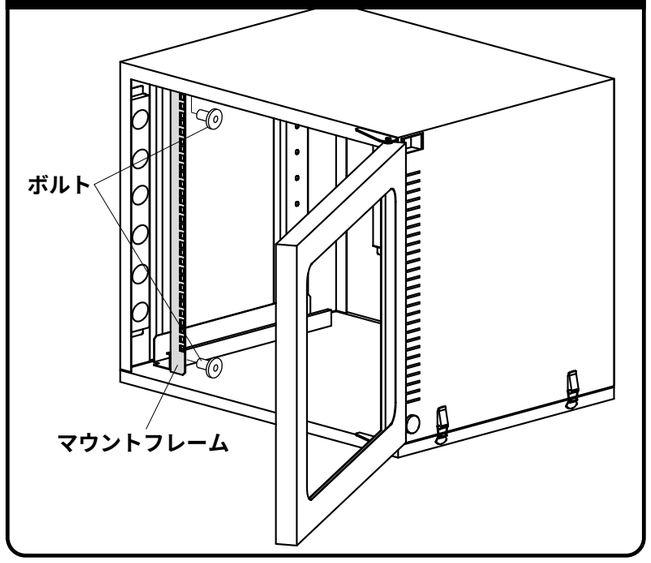

本製品には19インチマウント機器を取付ける為のケージナット、ネジは付属しておりません。別途お買い求めください。

ＲＡＣ－ＮＵＴ　　（２０個入）
ＲＡＣ－ＮＵＴ５０　（５０個入）

製品に関するお問い合わせ

製品の品質管理には細心の注意をはらっていますが、万一、不都合な点や製品に関するお問い合わせなどございましたら、お買求めの販売店又は右記までお気軽にご相談下さい。

●商品についてのお問い合わせはシリアルナンバー・シールの番号をお知らせください。

サンワサプライ株式会社

岡山サプライセンター ／〒700−0825　岡山市田町１−１０−１
☎086-223-3311 FAX086-223-5123
東京サプライセンター ／〒140−8566　東京都品川区南大井6−5−8
☎03-5763-0011 FAX03-5763-0033