W４５０、W５５０用キーボードスライダー（MR-FA４５５５KB）組立説明書

Ver.1.0

この度は、弊社製品をお買求めいただきましてありがとうございました。
この製品は組立式になっておりますので、下記の要領で組み立ててください。
パッキングケースの中には、下記の部品が入っています。

★用意していただくもの・・・・・手袋（鋼製ですので組み立ての際は必ず着用してください。）

完成図

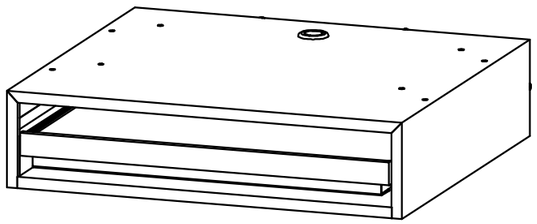

組立て部品

※部品の欠品や破損があった場合は、品番（MR-FA4555KBなど）と下記の部品番号（①～③）と部品名（ボルトなど）をお知らせください。

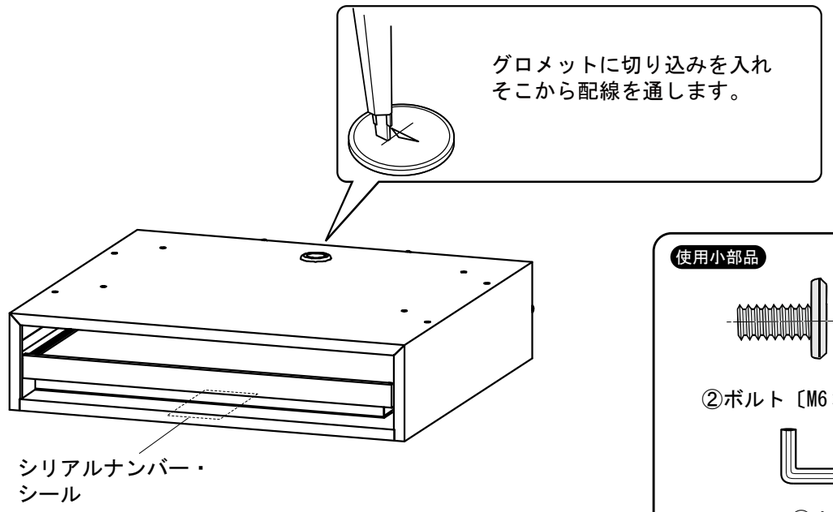

①キーボードスライダー×1個

使用小部品

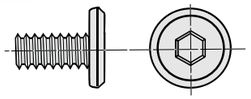

②ボルト〔M6×12〕× 4本

③六角レンチ×1本
(No.4)

1 スタンドにキーボードスライダーをボルトで取付けます。（ボルトはスタンドに付属されています。）

※スタンドに取付けない場合は手順②へ

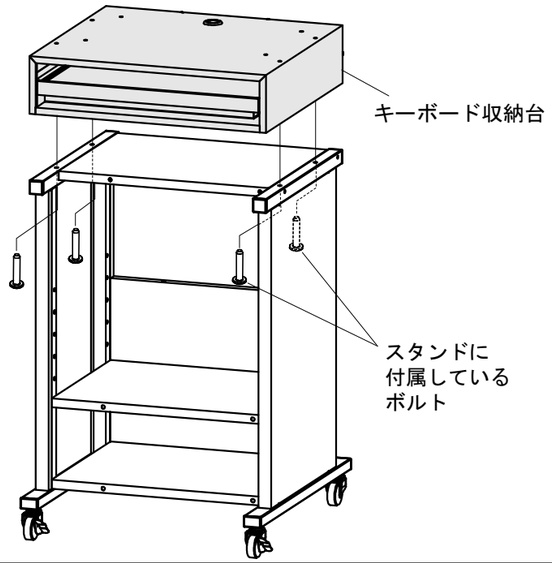

2 バックパネルを取外します。

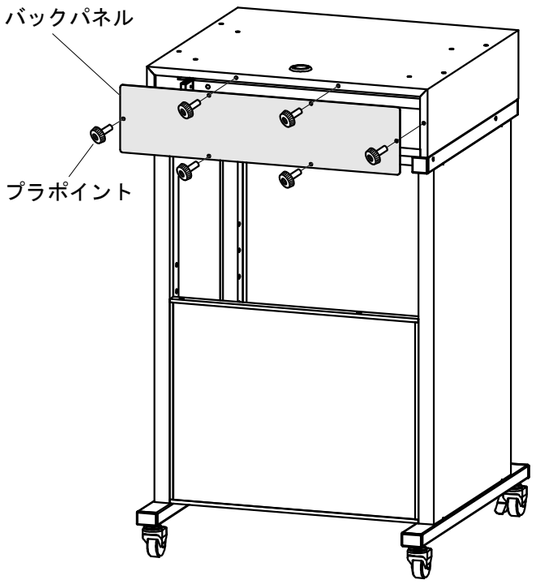

3 スライド棚を引出した状態で、キーボードスライダーに防塵ラックの底板をボルトで取付けます。コード処理などのメンテナンスを行った後、バックパネルを取付けます。

≪W４５０の場合≫

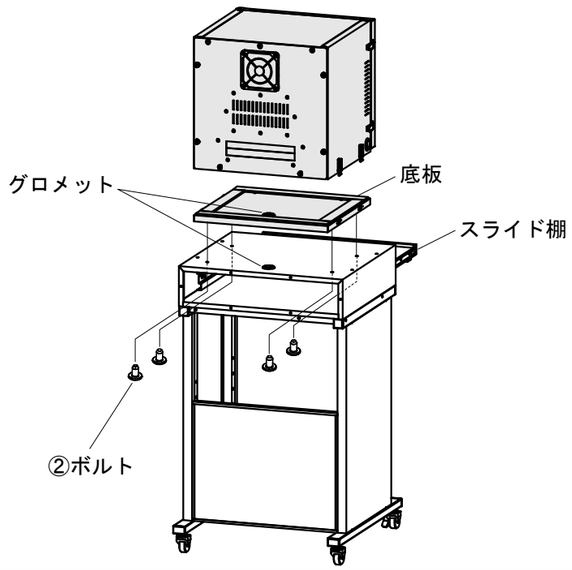

≪W５５０の場合≫

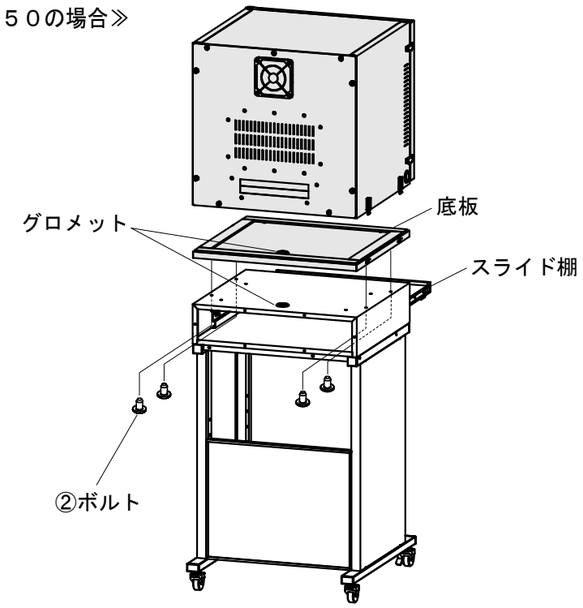

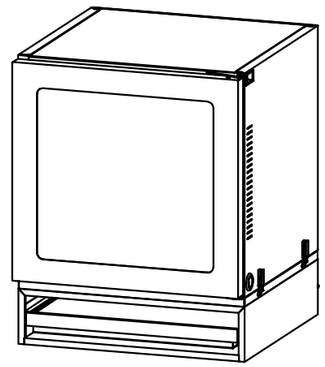

キーボード収納台の上部には防塵ラックのみ取付けることができます。

製品に関するお問い合わせ

製品の品質管理には細心の注意をはらっていますが、万一、不都合な点や製品に関するお問い合わせなどございましたら、お買求めの販売店又は右記までお気軽にご相談下さい。

●商品についてのお問い合わせはシリアルナンバー・シールの番号をお知らせください。

サンワサプライ株式会社

岡山サプライセンター ／〒700−0825 岡山市北区田町１−１０−１
☎086-223-3311 FAX086-223-5123
東京サプライセンター ／〒140−8566 東京都品川区南大井6−5−8
☎03-5763-0011 FAX03-5763-0033