防塵ラック（MR-FA3）組立説明書

M133690

SANWA SUPPLY

この度は、弊社製品をお買求めいただきましてありがとうございました。
この製品は組立式になっております、パッキングケースの中に下記の部品が入っていますので確認の上、下記要領で組み立てて下さい。
ご使用前に、製品の使い方と使用上の注意事項について書いた、説明書をよくお読みになり製品を末永くご使用いただくために、説明書を大切に保存して正しくお使い下さい。

★用意していただくもの・・・・・手袋（鋼製ですので組み立ての際は必ず着用してください。）

完成図

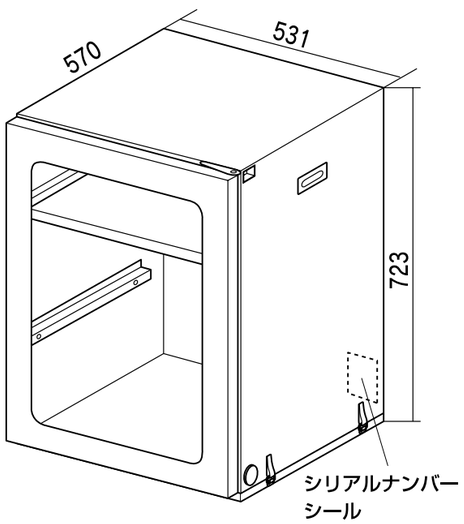

組立て部品

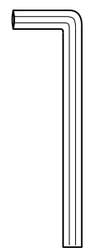

1 パッチン錠を取り外し、下部プレートにCRTをセットします。電源ボックスは、ラック内部に両面テープで貼り付けてください。

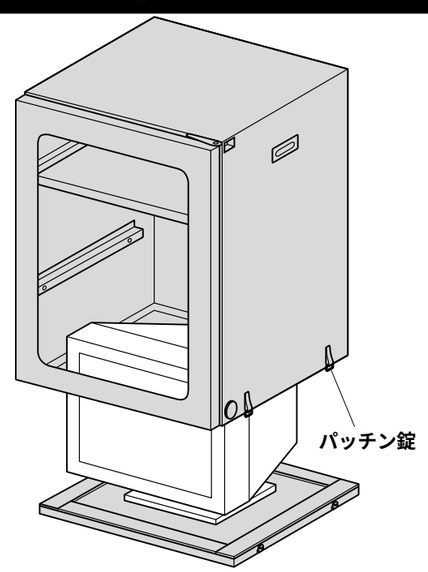

2 パッチン錠を取り外し、下部プレートにCRTをセットします。電源ボックスは、ラック内部に両面テープで貼り付けてください。

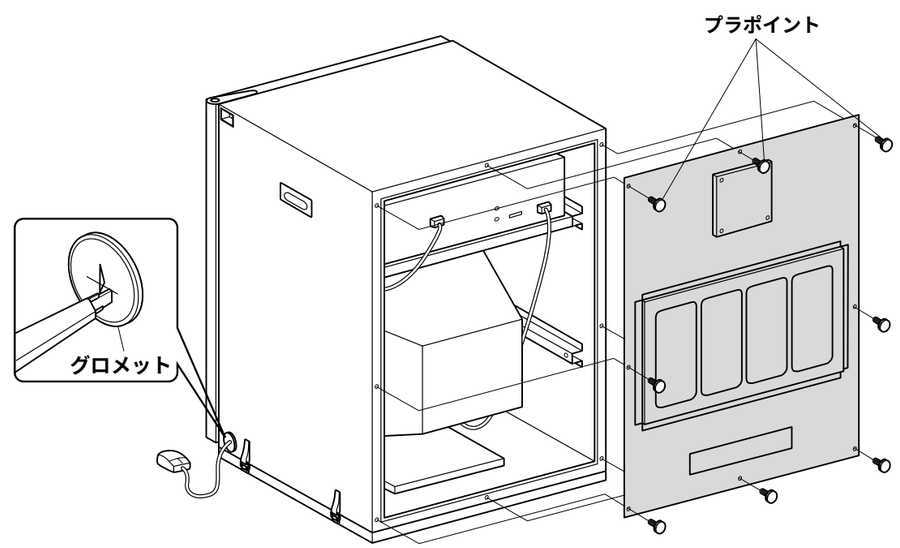

3 電源ケーブルの取り出し口は、隙間があかないようにダンパーを押さえてネジを締めてください。

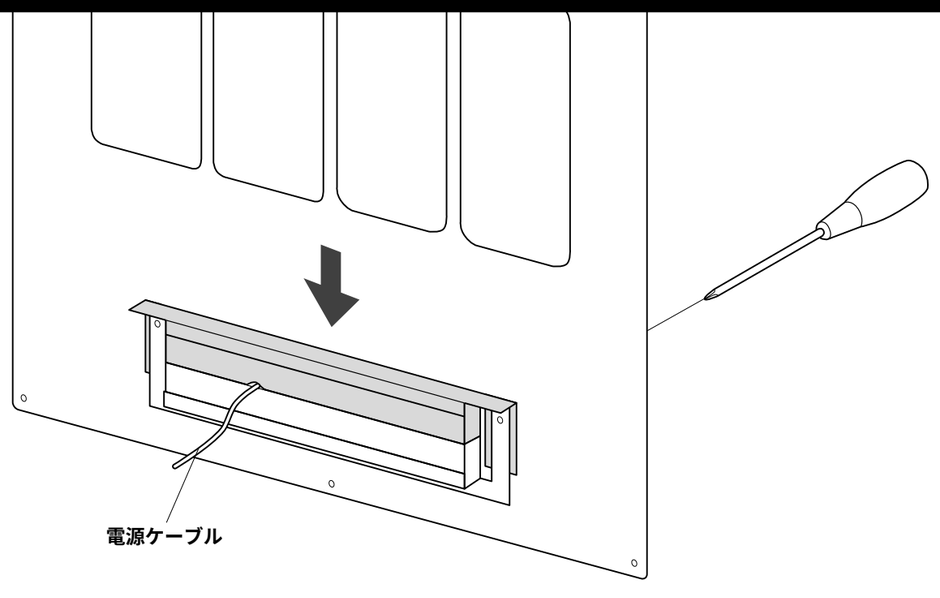

CRTとCPUの位置は、棚板を取り外して変更することもできます。

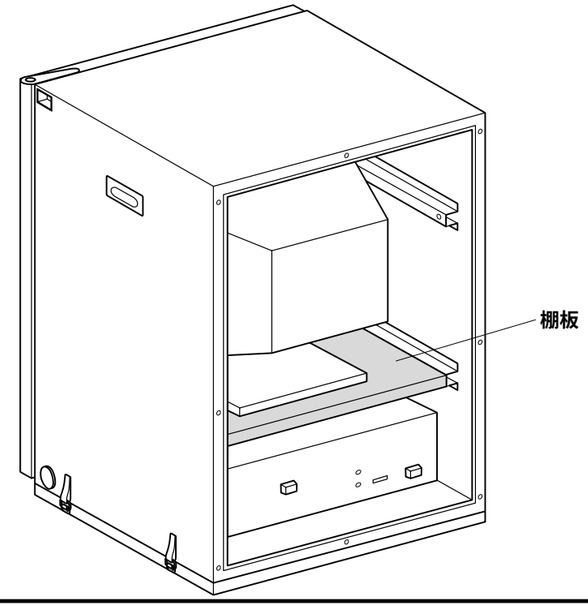

3 電源ケーブルの取り出し口は、隙間があかないようにダンパーを押さえてネジを締めてください。

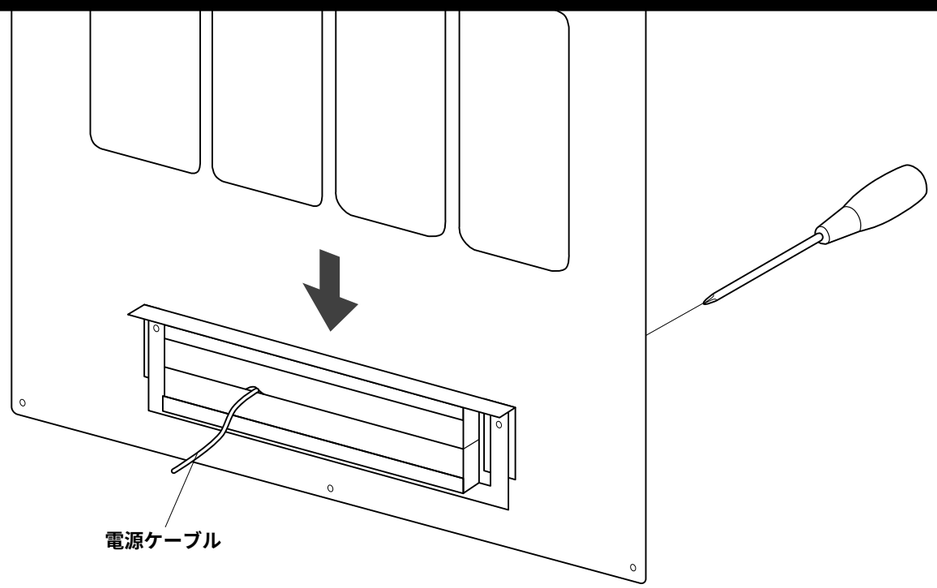

CRTとCPUの位置は、棚板を取り外して変更することもできます。

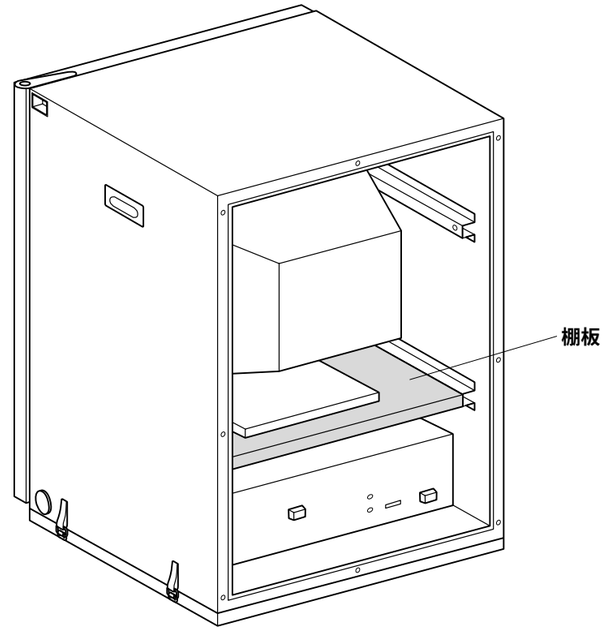

製品に関するお問い合わせ

製品の品質管理には細心の注意をはらっていますが、万一、不都合な点や製品に関するお問い合わせなどございましたら、お買求めの販売店又は右記までお気軽にご相談下さい。

●商品についてのお問い合わせはシリアルナンバー・シールの番号をお知らせください。

サンワサプライ株式会社

岡山サンワサプライセンター ／〒700-0825　岡 山 市 田 町 1 － 1 0 － 1
☎086-223-3311 FAX086-223-5123
東京サンワサプライセンター ／〒140-8566　東京都品川区南大井6-5-8
☎03-5763-0011 FAX03-5763-0033