キーボードスライダー（MR-FA2KB）組立説明書

M122690

この度は、弊社製品をお買求めいただきましてありがとうございました。
この製品は組立式になっております、パッキングケースの中に下記の部品が入っていますので確認の上、下記要領で組み立てて下さい。
ご使用前に、製品の使い方と使用上の注意事項について書いた、説明書をよくお読みになり製品を末永くご使用いただくために、説明書を大切に保存して正しくお使い下さい。

★用意していただくもの・・・・・手袋（鋼製ですので組み立ての際は必ず着用してください。）

完成図

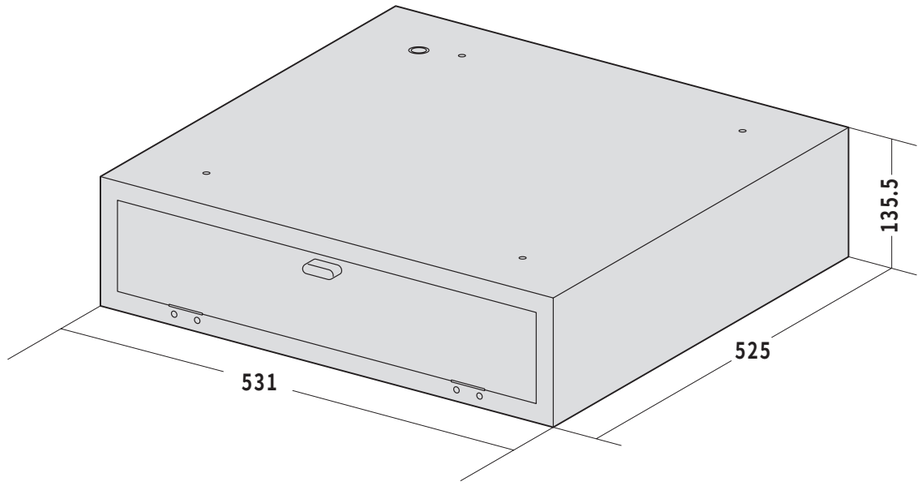

組立て部品

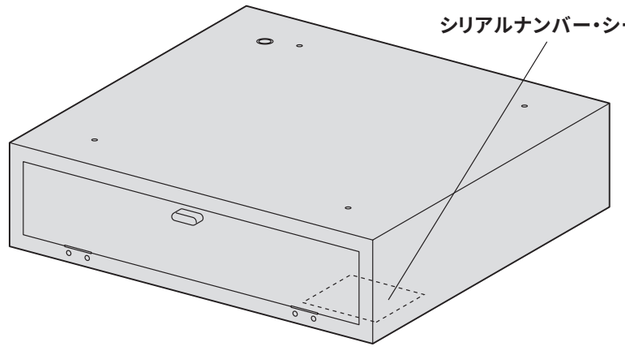



六角レンチ×1本
（No.4）

使用小部品

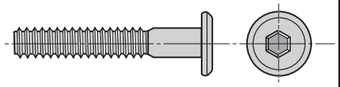

ボルト× 4本〔M6×35〕

1 スタンドにキーボードスライダーをボルトで取り付けます。（ボルトはスタンドに付属されています。）

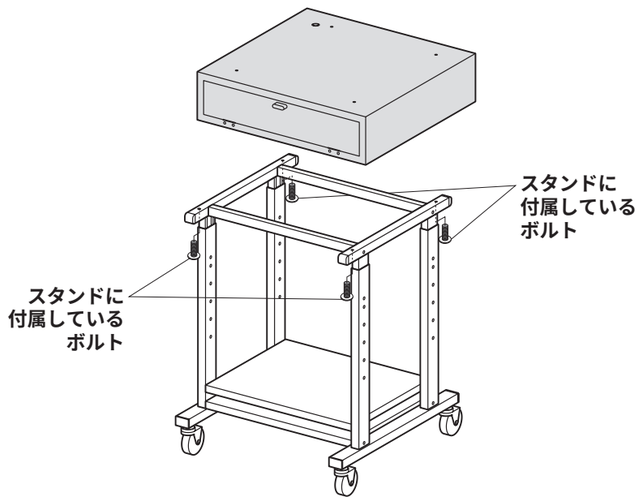

2 キーボードスライダーに防塵ラックの底板をボルトで取り付けた後CRTをセットします。

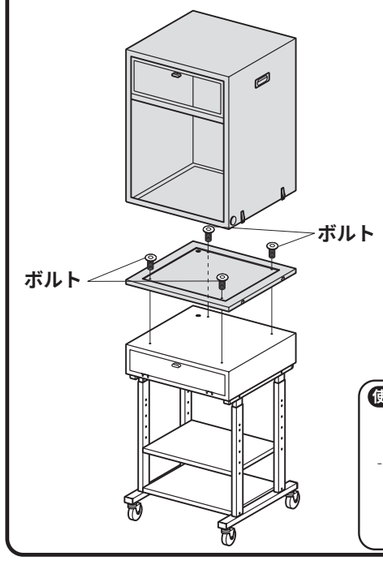

使用小部品

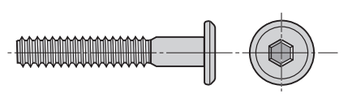

ボルト〔M6×35〕

3 バックパネルを取りはずしコード処理などのメンテナンスを行ってください。

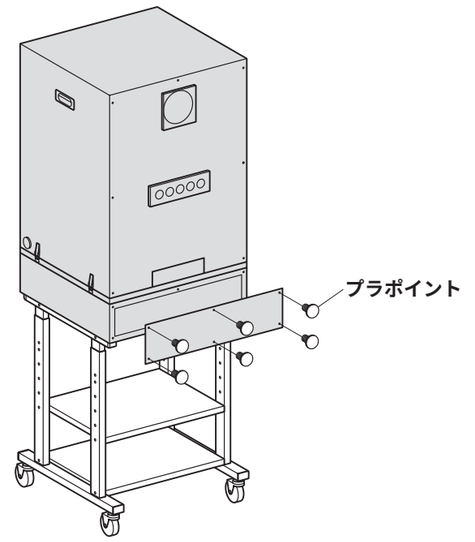

製品に関するお問い合わせ

製品の品質管理には細心の注意をはらっていますが、万一、不都合な点や製品に関するお問い合わせなどございましたら、お買求めの販売店又は右記までお気軽にご相談下さい。

●商品についてのお問い合わせはシリアルナンバー・シールの番号をお知らせください。

サンワサプライ株式会社

岡山サプライセンター ／〒700-0825 岡山市田町1-10-1
☎086-223-3311 FAX086-223-5123
東京サプライセンター ／〒140-8566 東京都品川区南大井6-5-8
☎03-5763-0011 FAX03-5763-0033