SANWA SUPPLY

防塵ラックCPU上タイプ鍵付（MR-FA2）組立説明書

M121390

この度は、弊社製品をお買求めいただきましてありがとうございました。
この製品は組立式になっております、パッキングケースの中に下記の部品が入っていますので確認の上、下記要領で組み立てて下さい。
ご使用前に、製品の使い方と使用上の注意事項について書いた、説明書をよくお読みになり製品を末永くご使用いただくために、説明書を大切に保存して正しくお使い下さい。

完成図

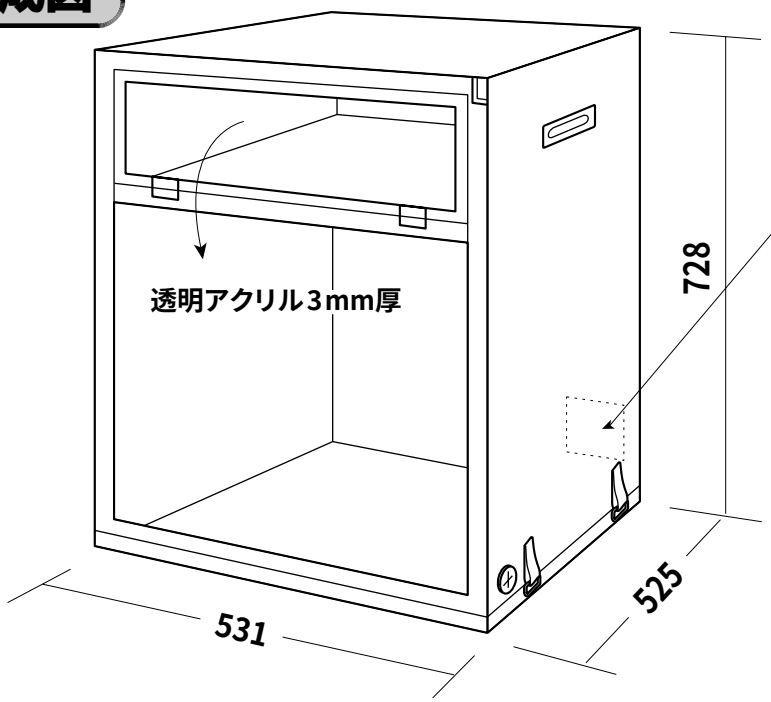



●OAタップ用手元スイッチは、OFF状態になっています。使用するときは、ON（ランプ点灯）にしてください。

手元スイッチで操作しない機器の接続には、非連動と表示されている差込口をご利用ください。
手元スイッチではＯＮ・ＯＦＦできません。

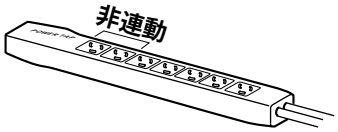

1 パッチン錠でラックを取りはずし、下部プレートにCRTをセットします。電源ボックスは、磁石によりラック内部のどこにでも取り付け可能です。

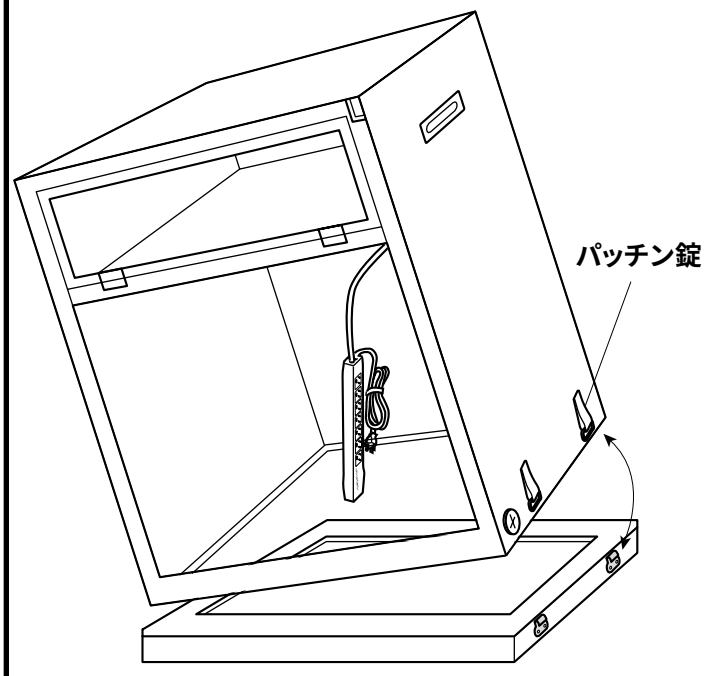

2 裏面のパネルを取りはずして、CPUの収納とメンテナンスを行って下さい。上部扉は、フロッピーの出し入れとリセットスイッチの操作にご使用下さい。

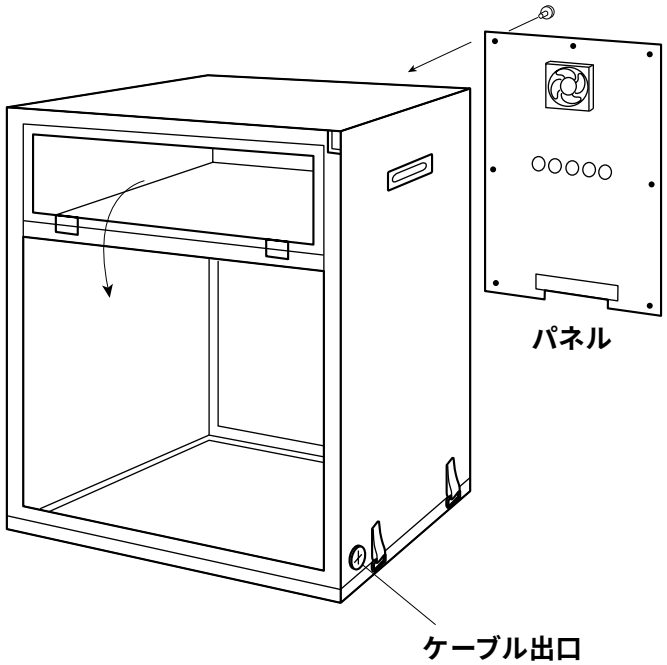

サンワサプライ株式会社

製品に関するお問い合わせ

製品の品質管理には細心の注意をはらっていますが、万一、不都合な点や製品に関するお問い合わせなどございましたら、お買求めの販売店又は右記までお気軽にご相談下さい。

●商品についてのお問い合わせはシリアルナンバー・シールの番号をお知らせください。

岡山サンワサプライセンター / 〒700-0825 岡山市田町1-10-1
☎086-223-3311 FAX086-223-5123
東京サンワサプライセンター / 〒140-8566 東京都品川区南大井6-5-8
☎03-5763-0011 FAX03-5763-0033