マルチ机上ラック(MR-65GY・MR-66GY・MR-67GY)組立説明書

この度は、弊社製品をお買求めいただきましてありがとうございました。
この机上ラックは組立式になっておりますので、下記の要領で組立ててください。
パッキングケースの中には、下記の部品が入っています。

組立説明書は組立て後も大切に保管してください。

この製品を第三者に貸し出すときは、この説明書も共に貸し出し、よく読んでから使用するようご指導ください。

★用意していただくもの……
手袋(組立て時のケガ等を防ぐために必ず着用してください)

完成図

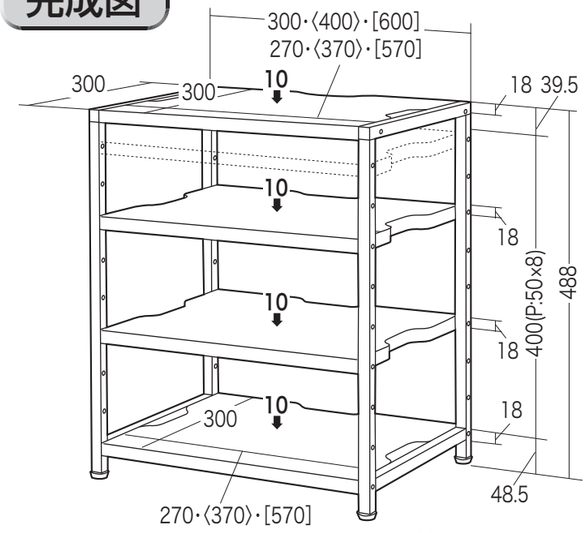

総耐荷重 40kg

〈 〉内は**MR-66GY**
[ ]内は**MR-67GY**

組立て部品

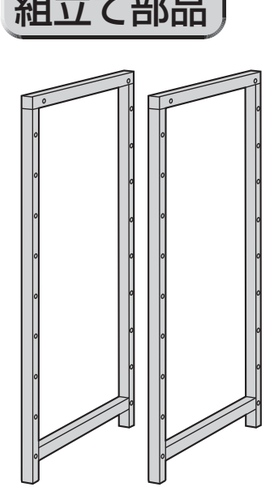

サイドフレーム×2個

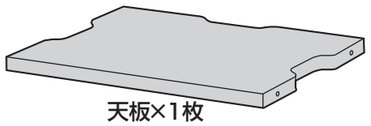

天板×1枚

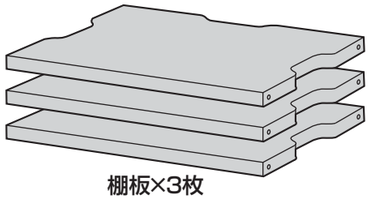

棚板×3枚

アジャスター×4個

六角レンチ×1本

使用ボルト

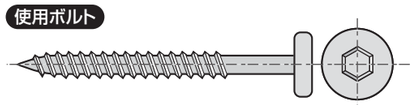

ボルトA×16本〔5×45〕

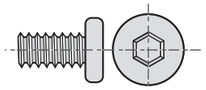

ボルトB×2本〔M6×12〕

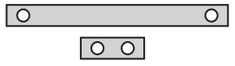

連結金具(大・小)×各1個

※ボルトBと連結金具はマルチ机上ラックを連結する際に使用します。

1 サイドフレームにアジャスターを取付けます。

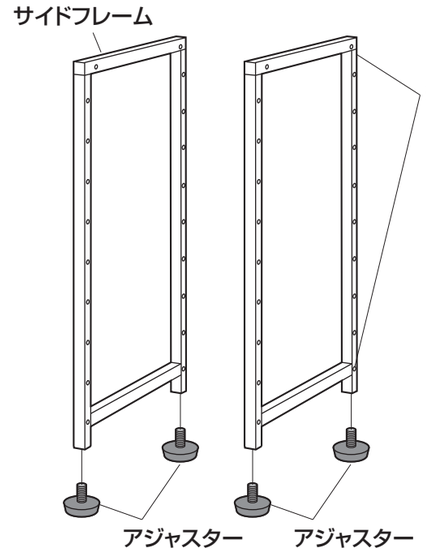

※サイドフレームは連結用のネジ穴のある方が後ろになります。

2 サイドフレームを寝かせて、天板を取付けます。

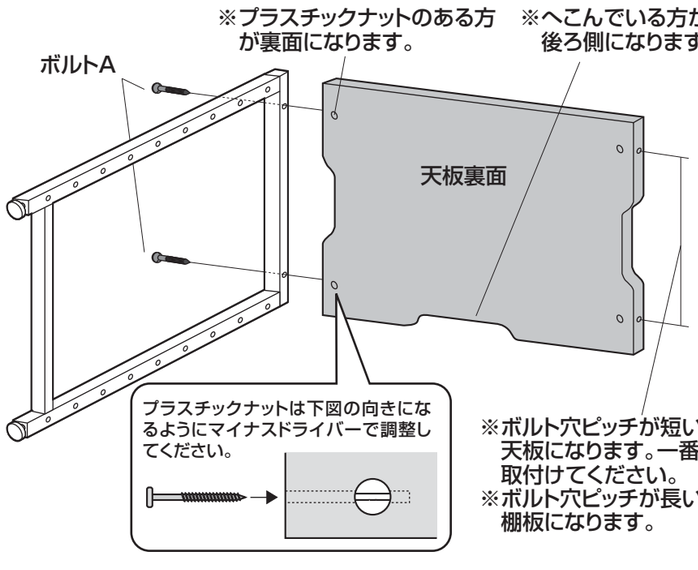

※ボルト穴ピッチが短い板が天板になります。一番上に取付けてください。
※ボルト穴ピッチが長い板は棚板になります。

※同様にして、棚板3枚を任意の高さに取付けてください。

3 もう片方のサイドフレームを取付けて完成です。

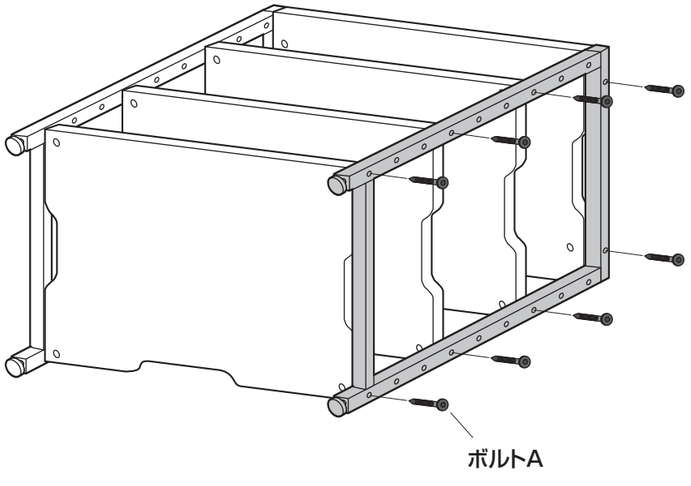

簡易連結方法

※マルチ机上ラック(MR-65GY・MR-66GY・MR-67GY)は簡易連結することが可能です。

縦連結 ※連結金具(大)を使用します。
※上段の机上ラックのアジャスターは取外します。

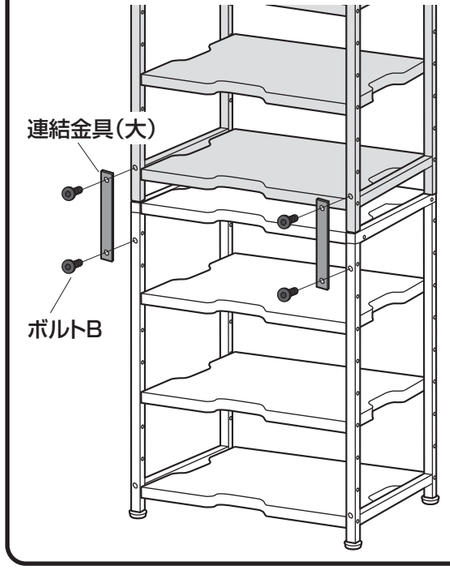

横連結 ※連結金具(小)を使用します。

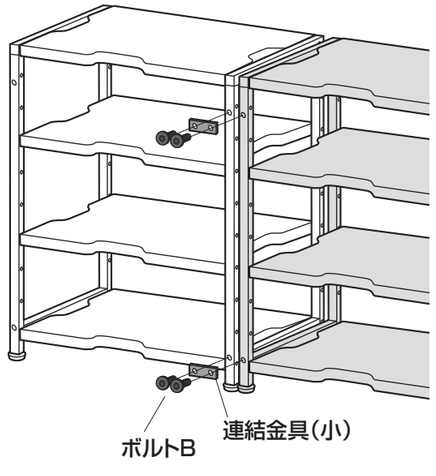

製品に関するお問い合わせ

製品の品質管理には細心の注意をはらっていますが、万一、不都合な点や製品に関するお問い合わせなどございましたら、お買求めの販売店又は右記までお気軽にご相談下さい。

10/11/JMDaSz

サンワサプライ株式会社
岡山サプライセンター / 〒700-0825 岡山県岡山市北区田町1-10-1
TEL.086-223-3311 FAX.086-223-5123
東京サプライセンター / 〒140-8566 東京都品川区南大井6-5-8
TEL.03-5763-0011 FAX.03-5763-0033
http://www.sanwa.co.jp/