完成図

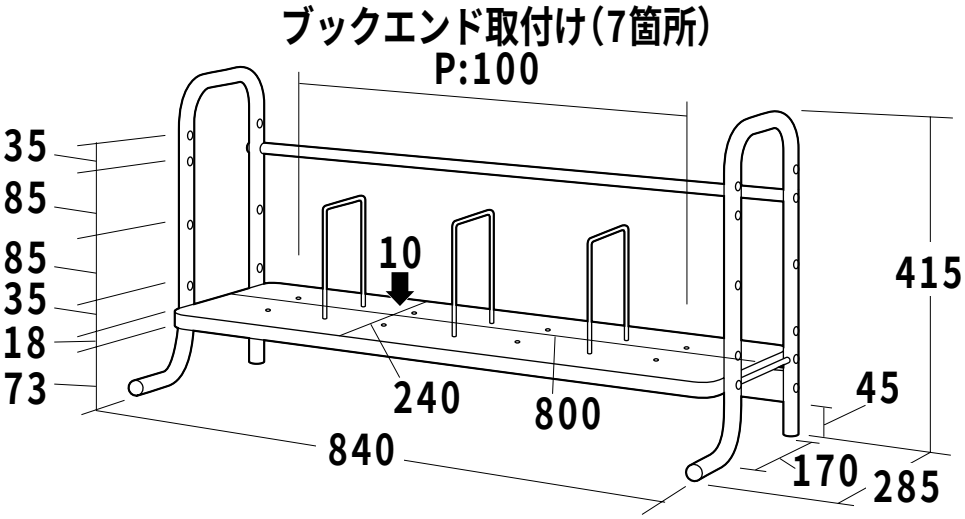

総耐荷重10kg

組立て部品

使用ボルト

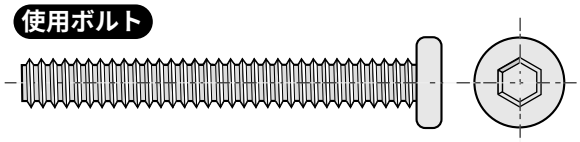

六角穴付きボルト×8本〔M6×45〕

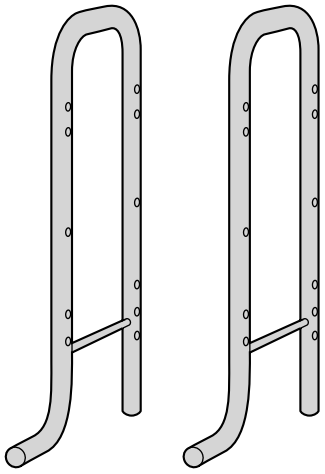

サイドフレーム×2本

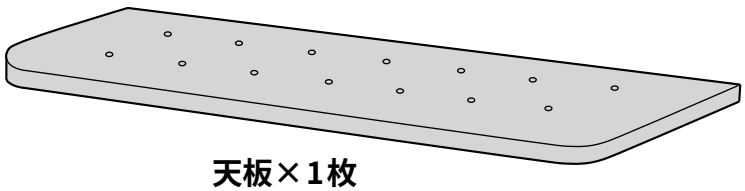

天板×1枚

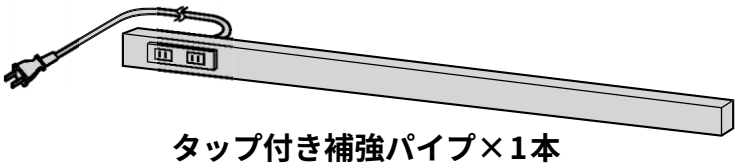

タップ付き補強パイプ×1本



補強パイプ×1本



六角レンチ×1個

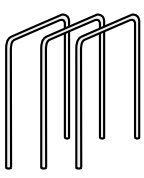

ブックエンド×3個

★用意していただくもの・・・・・
手袋（組み立て時のケガ等を防ぐために必ず着用してください。）

1 サイドフレームに天板を取り付けます。

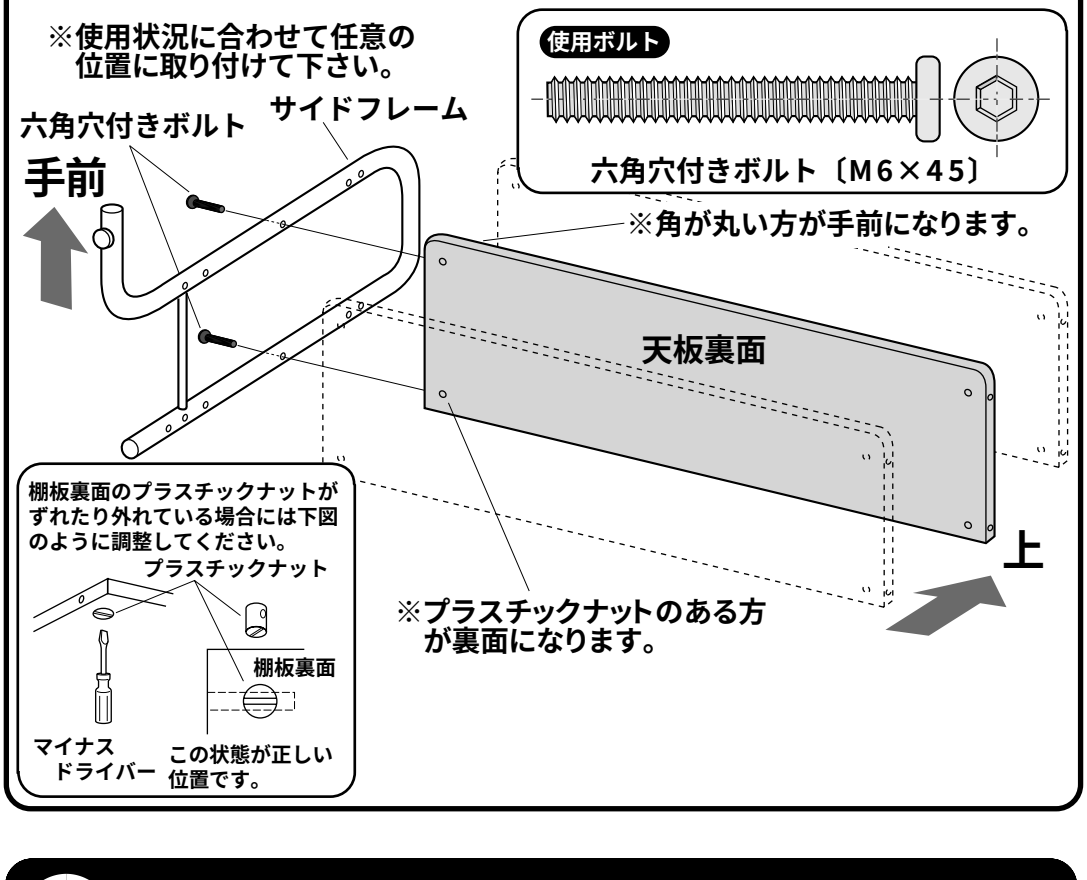

2 サイドフレームにタップ付き補強パイプを取り付けます。

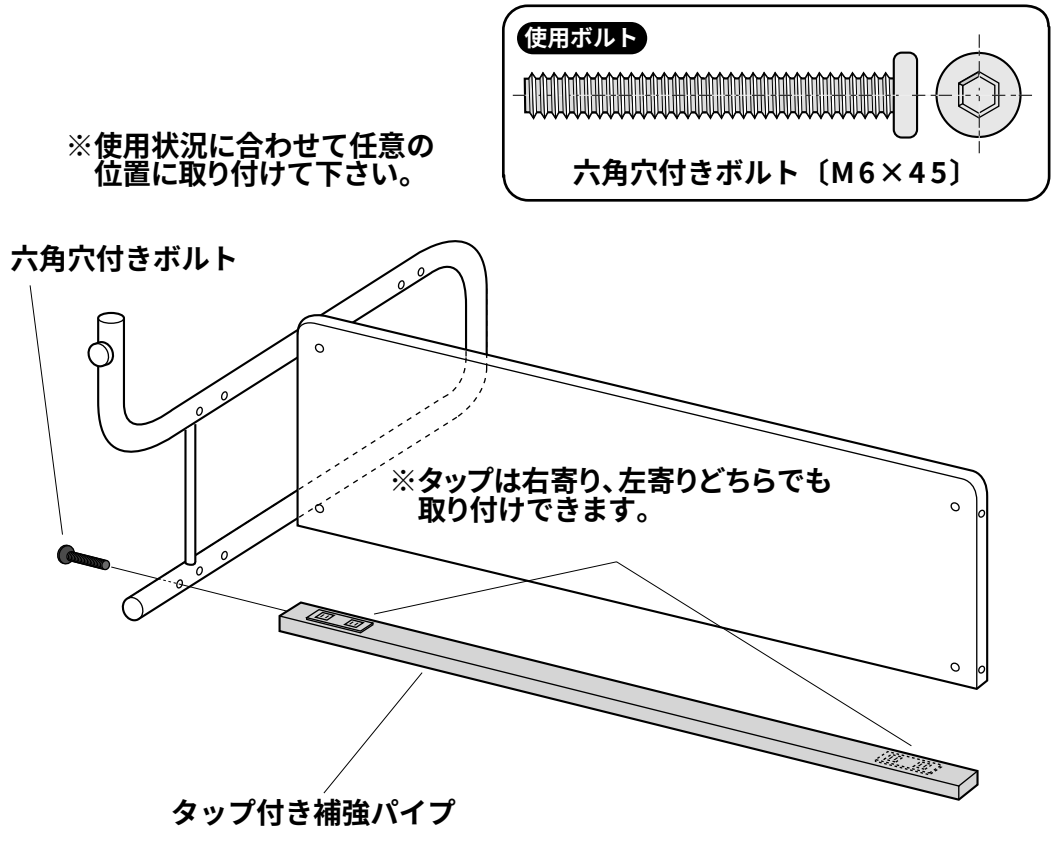

3 サイドフレームに補強パイプを取り付けます。

使用ボルト

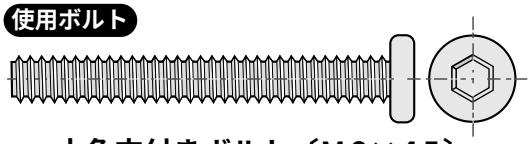

六角穴付きボルト〔M6×45〕

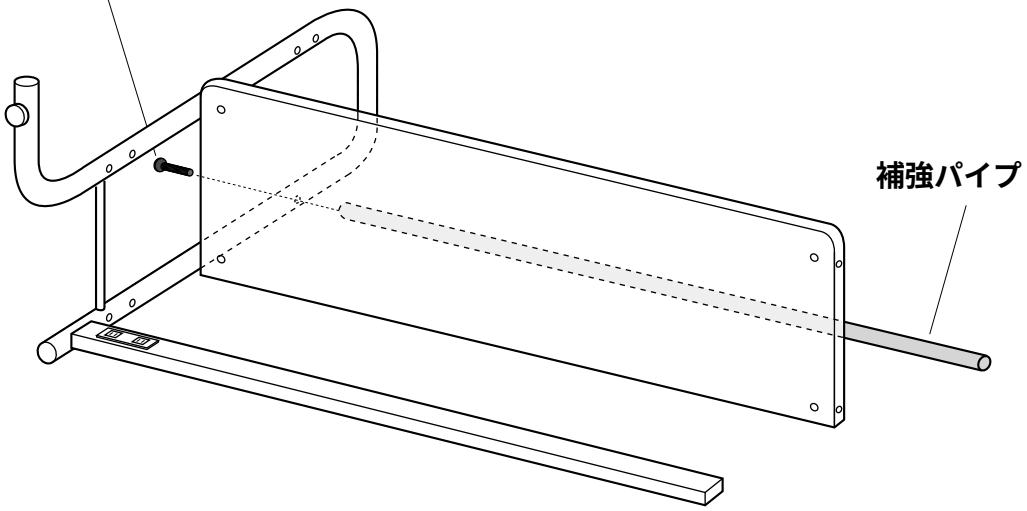

※後ろ側の空いている穴に取り付けます。

4 もう片方のサイドフレームを取り付け、天板にブックエンドを差し込んで完成です。

使用ボルト

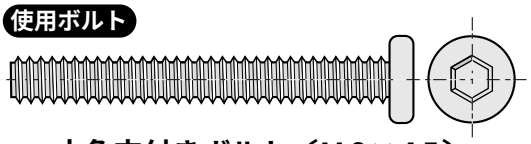

六角穴付きボルト〔M6×45〕

