SANWA SUPPLY

机上ラック（MR-46）組立説明書

この度は、弊社製品をお買求めいただきましてありがとうございました。
この机上ラックは組立式になっておりますので、下記の要領で組み立ててください。
パッキングケースの中には、下記の部品が入っています。

★用意していただくもの
手袋（組み立て時のケガ等を防ぐために必ず着用してください。）

完成図

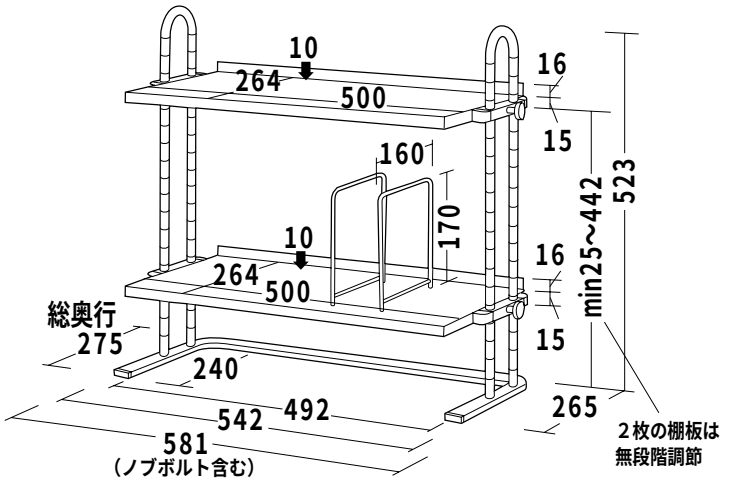

総耐荷重　20kg

組立て部品

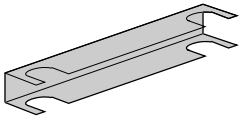

金属固定具×4個

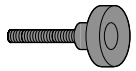

ノブボルト×4個

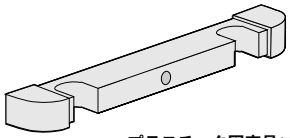

プラスチック固定具×4個

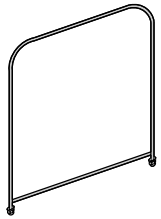

ブックエンド(ナット付)×2組

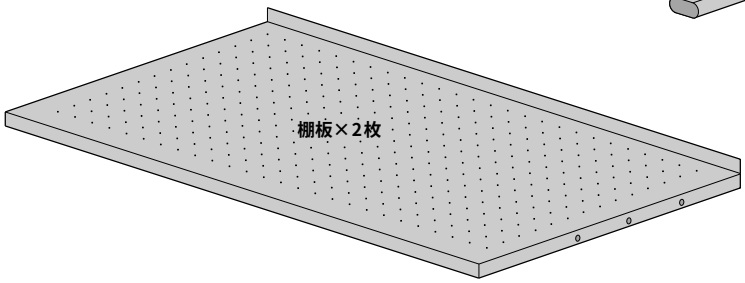

棚板×2枚

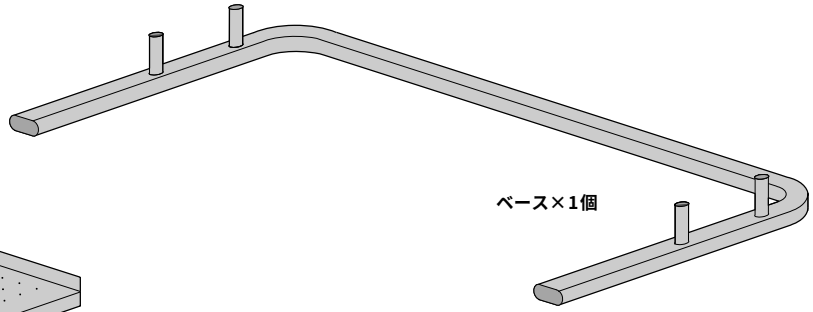

ベース×1個

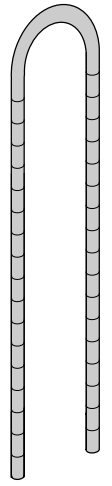

サイドフレーム×2本

1 ベースにサイドフレームを取り付けます。

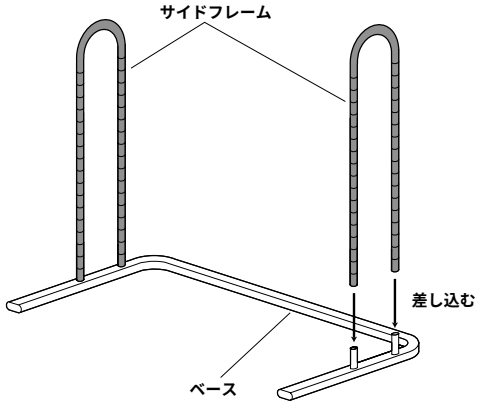

2 棚板にプラスチック固定具を取り付けます。

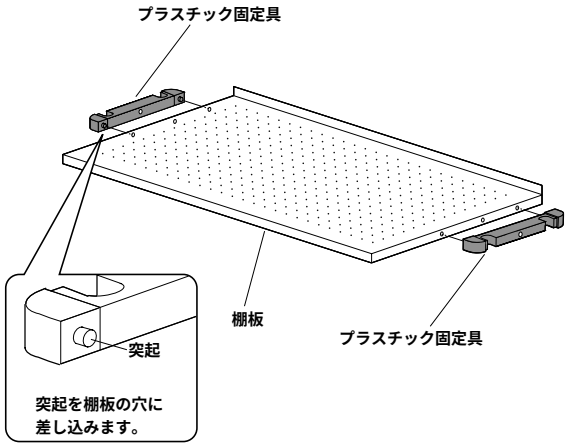

3 棚板をサイドフレームに取り付けます。

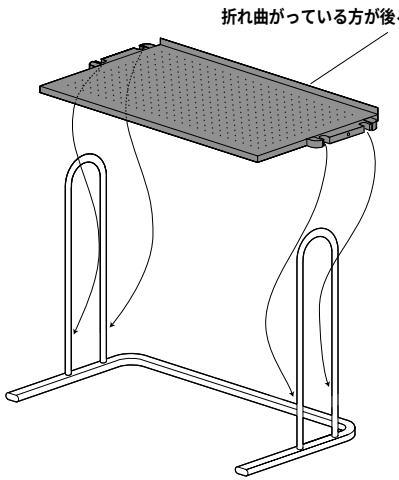

4 金属固定具を取り付け、ノブボルトで締め付けます。

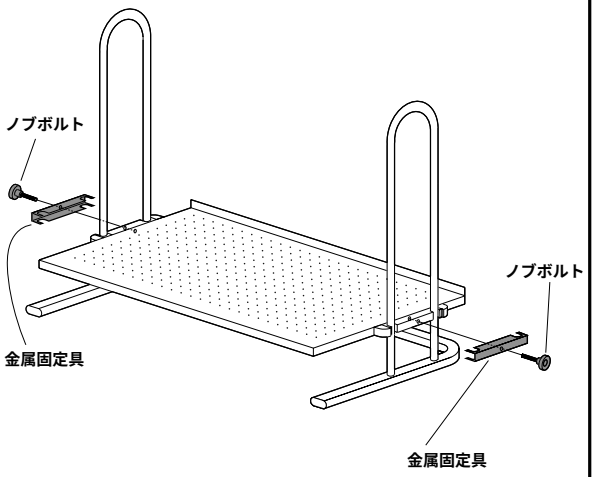

※この際、ノブボルトはゆるく締めるようにします。

5 もう一枚の棚板も同様に取り付けます。

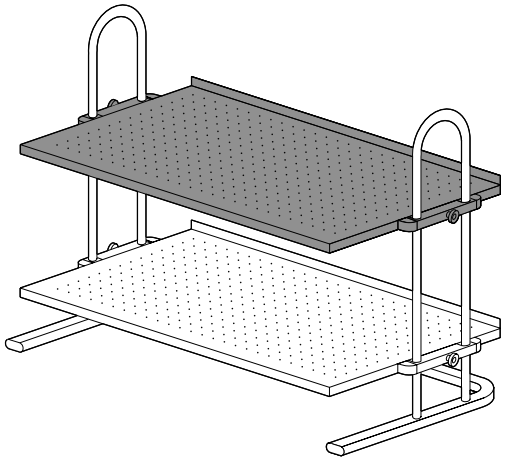

6 ブックエンドに付いているナットを外し、任意の位置に取り付けて、各棚板を水平に合わせ、完成です。

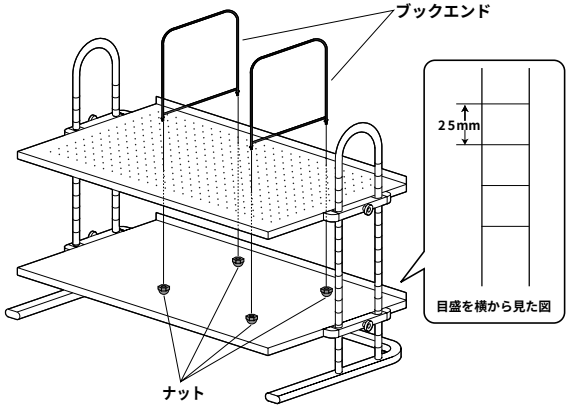

※サイドフレームの目盛を参考に棚を水平にしてから、上下棚板のノブボルトを完全に締め付けて下さい。

製品に関するお問い合わせ

製品の品質管理には細心の注意をはらっていますが、万一、不都合な点や製品に関するお問い合わせなどございましたら、お買求めの販売店又は右記までお気軽にご相談下さい。

01/06/SNNT

サンワサプライ株式会社

岡山サンワサプライセンター / 〒700-0825 岡山市田町1-10-1
☎086-223-3311 FAX086-223-5123
東京サンワサプライセンター / 〒140-8566 東京都品川区南大井6-5-8
☎03-5763-0011 FAX03-5763-0033