机上ラック（MR-45SV）組立説明書

SANWA SUPPLY

この度は、弊社製品をお買求めいただきましてありがとうございました。
この机上ラックは組立式になっておりますので、下記の要領で組み立ててください。
パッキングケースの中には、下記の部品が入っています。

★用意していただくもの・・・・・プラスドライバー
手袋（組み立て時のケガ等を防ぐために必ず着用してください。）

完成図

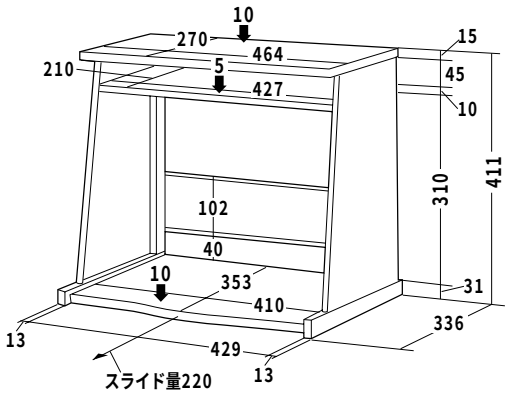

総耐荷重25Kg

組立て部品

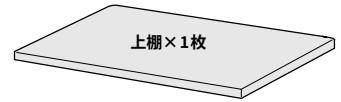
上棚×1枚

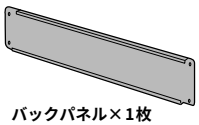
バックパネル×1枚


スライドレール×左右1組

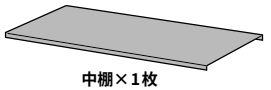
中棚×1枚

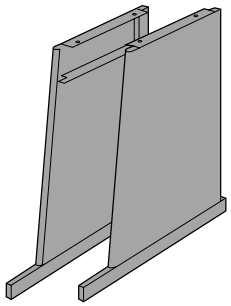
サイドパネル×左右1組

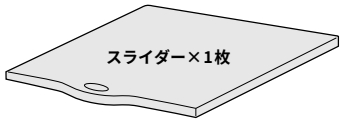
スライダー×1枚


六角レンチ×1本

使用ボルト

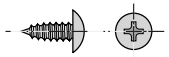
木ネジ×4本[M4×10]

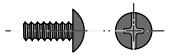
タッピングネジ(黒)×4本[M4×10]

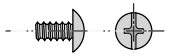
ボルト(小)×4本[M4×8]

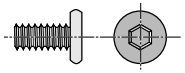
六角穴付ボルト×4本〔M6×12〕

1 サイドパネルにスライドレールを取り付けます。

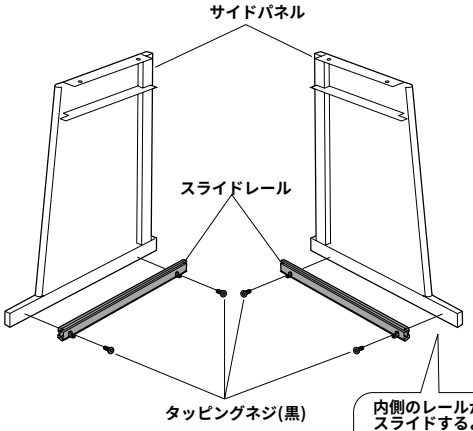

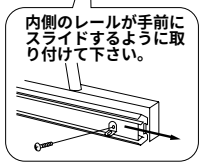

使用ボルト

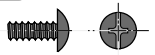
タッピングネジ(黒)［M4×10］

2 逆さにして、上棚にサイドパネルを取り付けます。

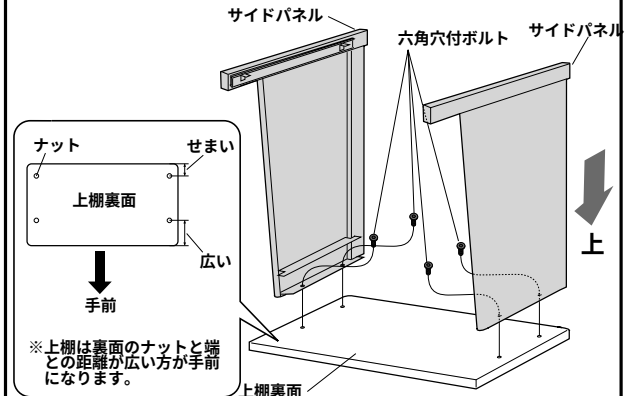

使用ボルト

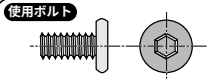
六角穴付ボルト〔M6×12〕

手前

3 後ろに倒し、スライドレールにスライダーを取り付けます。

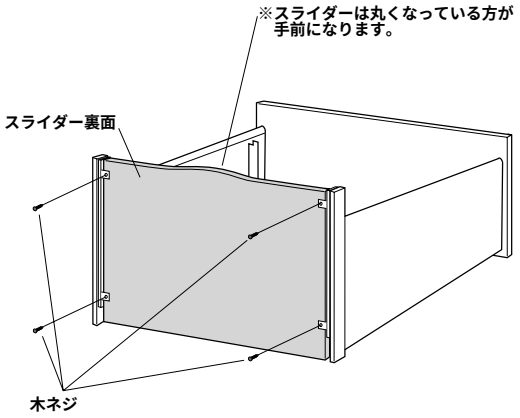

使用ボルト

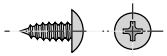
木ネジ［M4×10］

4 バックパネルを取り付けます。

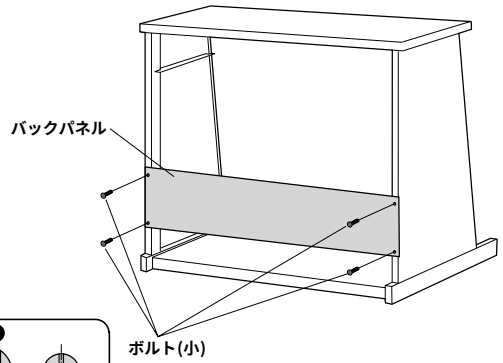

使用ボルト

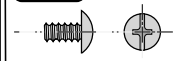

ボルト(小) [M4×8]

5 中棚を取り付けて完成です。

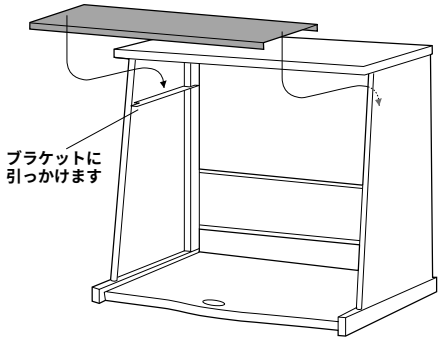

製品に関する
お問い合わせ

製品の品質管理には細心の注意をはらっていますが、万一、不都合な点や製品に関するお問い合わせなどございましたら、お買求めの販売店又は右記までお気軽にご相談下さい。

01/06/JMNT

サンワサプライ株式会社

岡山サンワサプライセンター / 〒700-0825 岡山市田町1-10-1
☎086-223-3311 FAX086-223-5123
東京サンワサプライセンター / 〒140-8566 東京都品川区南大井6-5-8
☎03-5763-0011 FAX03-5763-0033