SANWA SUPPLY

ノートPCスタンド（MR-39）取扱説明書

この度は、弊社製品をお買求めいただきましてありがとうございました。
このノートPCスタンドは、下記の要領でお取り扱いください。
パッキングケースの中には、下記の部品が入っています。

★用意していただくもの・・・
- プラスドライバー
- 手袋（組み立ての際は必ず着用してください。）

付属品（本体以外に以下の部品が付属しています）

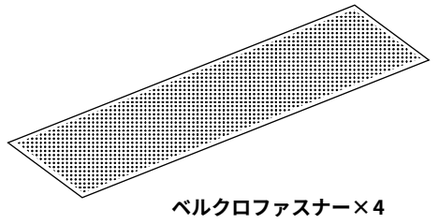

ベルクロファスナー×4

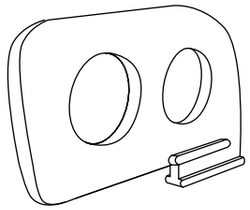

ストッパー×2

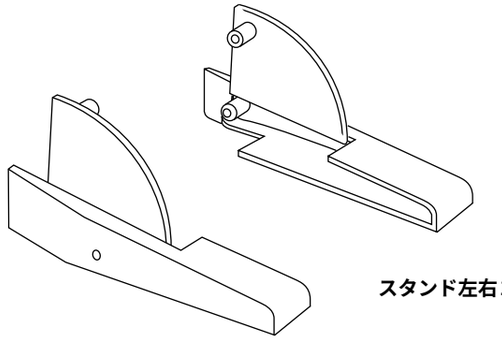

スタンド左右1組

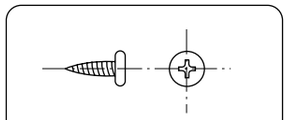

ビス×2（5×10）

設置方法

1 スタンドをビスで固定します。

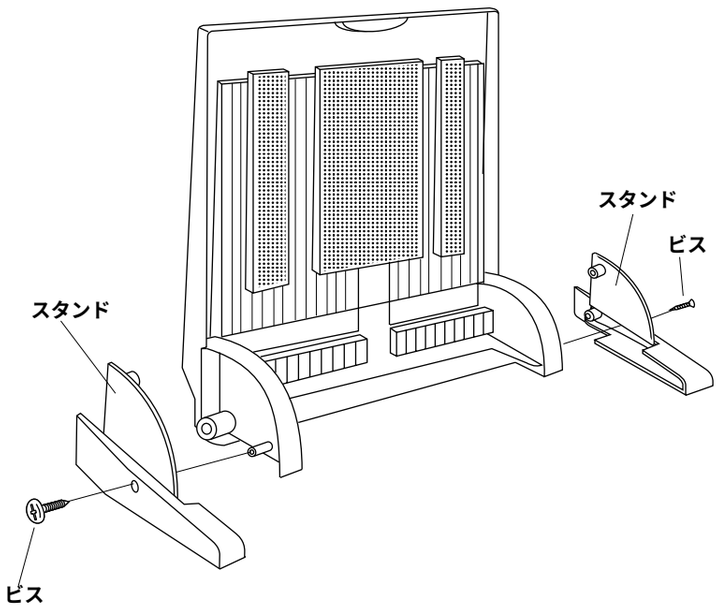

2 フラップにストッパーを取り付けます。

❶ストッパーの位置を決めるためフラップを倒し、
ノートパソコンをのせます。

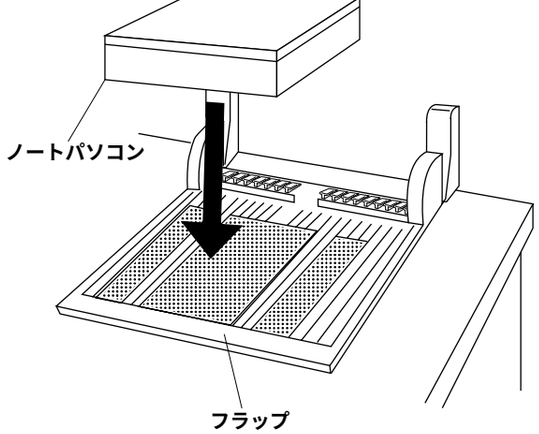

この時ノートパソコンは固定してないので落としたりしないよう注意して下さい。

❷ノートパソン側の電源や各コネクタ差し込み口のじゃまにならない所にストッパーを差し込みます。

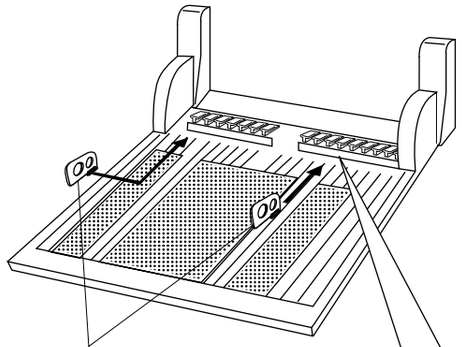

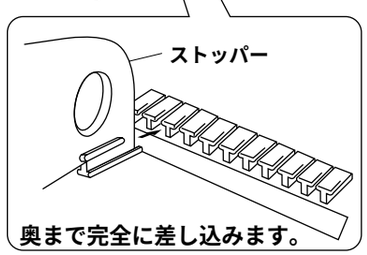

奥まで完全に差し込みます。

3 お手持ちのノートパソコンの裏面にベルクロファスナーを貼り付けます。

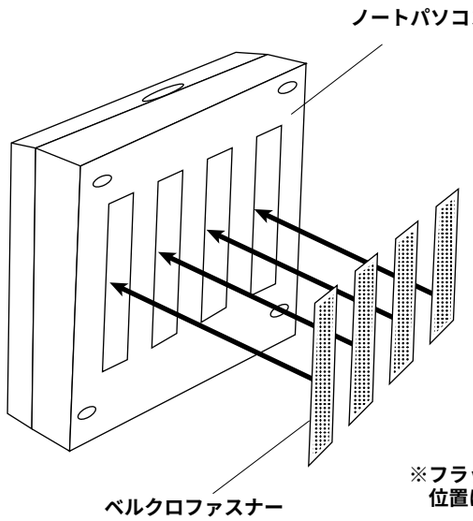

※フラップのベルクロファスナーの
位置に合わせて貼り付けて下さい。

4 フラップの上にノートパソコンをのせます。

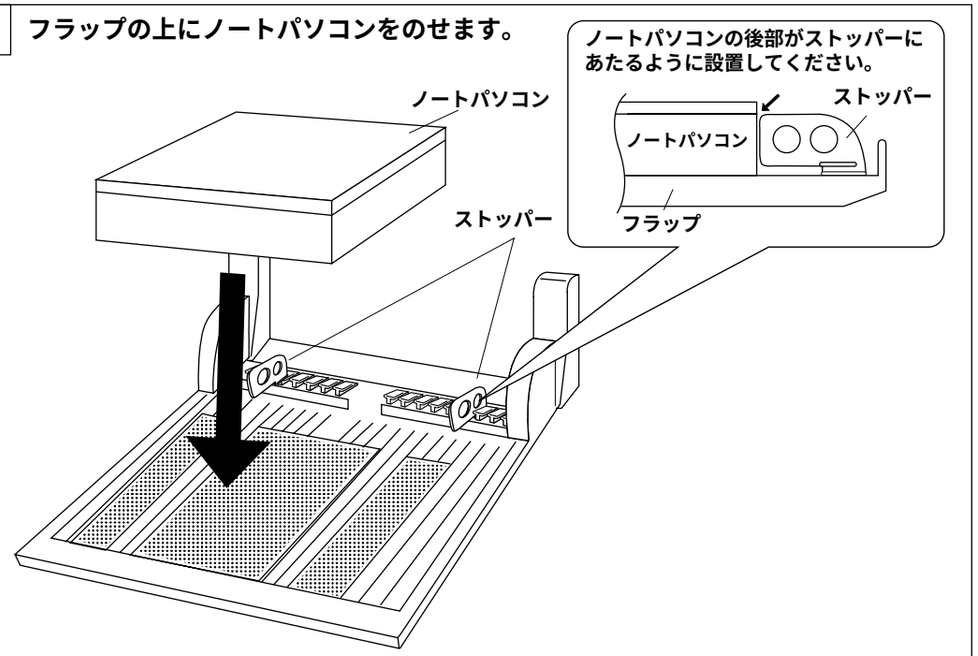

操作上の注意

1 フラップの操作時にデスク天板との間で手をはさまないように注意してください。

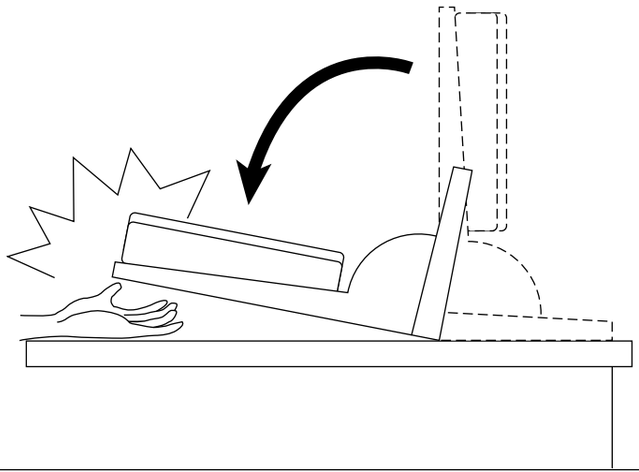

2 フラップ操作中は常に手を添えてノートパソコンをゆっくり静かにおろすようにしてください。
※手をはなしておろすとデスクに天板ぶつかった衝撃でノートパソコンが故障するおそれがあります。

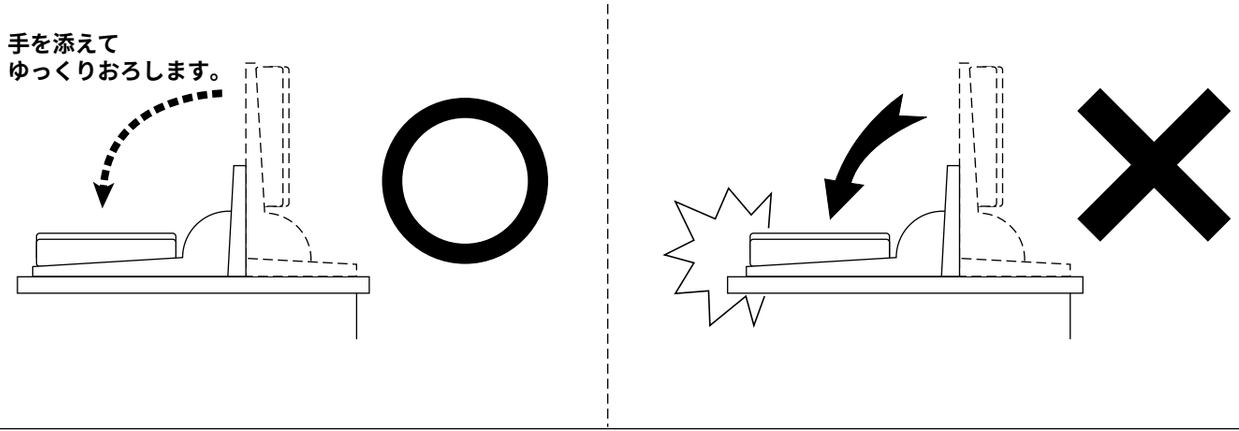

製品に関する お問い合わせ

製品の品質管理には細心の注意をはらっていますが、万一、不都合な点や製品に関するお問い合わせなどございましたら、お買求めの販売店又は右記までお気軽にご相談下さい。

サンワサプライ株式会社

岡山サンワサプライセンター / 〒700-0825 岡山市田町1-10-1
☎086-223-3311 FAX086-223-5123
東京サンワサプライセンター / 〒140-8566 東京都品川区南大井6-5-8
☎03-5763-0011 FAX03-5763-0033

99/04/MINT