SANWA SUPPLY

机上ラック（MR-35）組立説明書

この度は、弊社製品をお買求めいただきましてありがとうございました。
この机上ラックは組立式になっておりますので、下記の要領で組み立ててください。
パッキングケースの中には、下記の部品が入っています。

★用意していただくもの・・・・手袋
（鋼製ですので組み立ての際は必ず着用してください。）

完成図

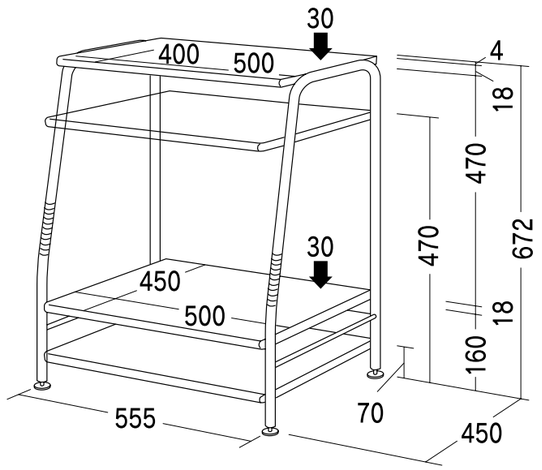

組立て部品

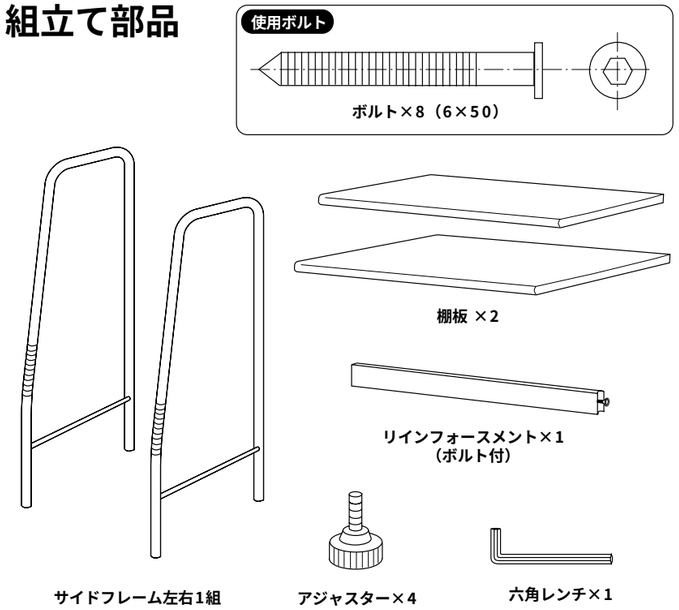

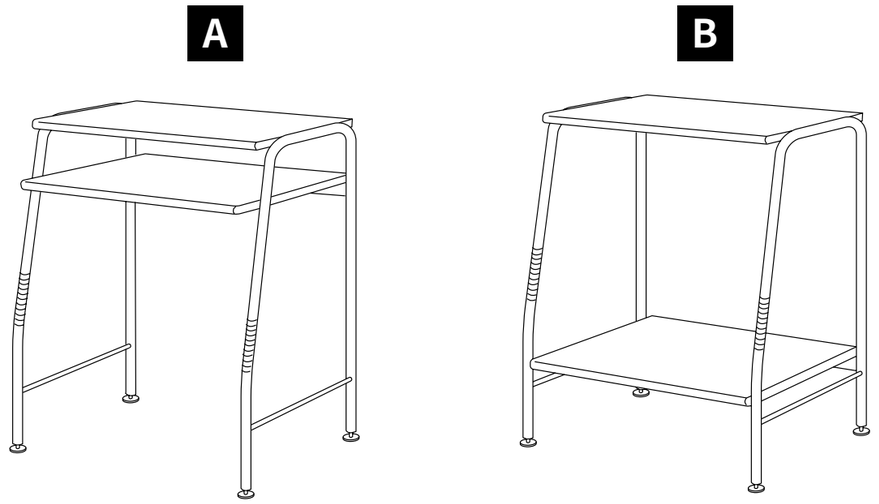

**この机上ラックはAタイプ,Bタイプ両方の組み立て方ができます。
用途に合わせお選びください。**

1 サイドフレームにアジャスターを取り付け、片方のサイドフレームにリインフォースメントを取り付けます。

※この時点ではボルトの締め付けを
ゆるめにしてください。

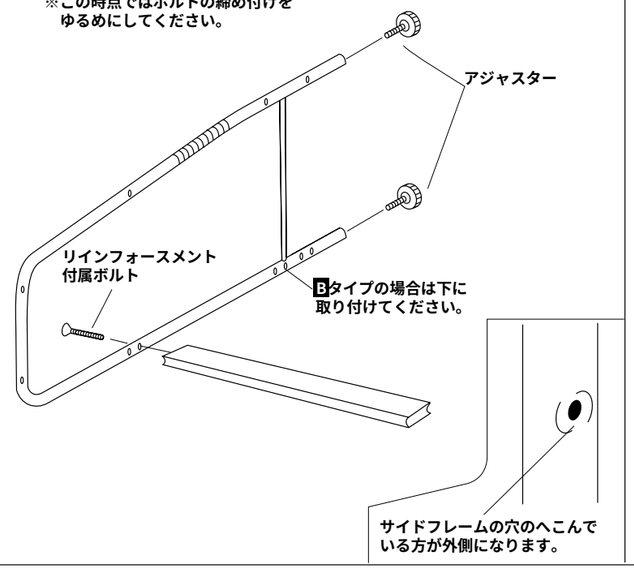

2 各棚板を取り付けます。

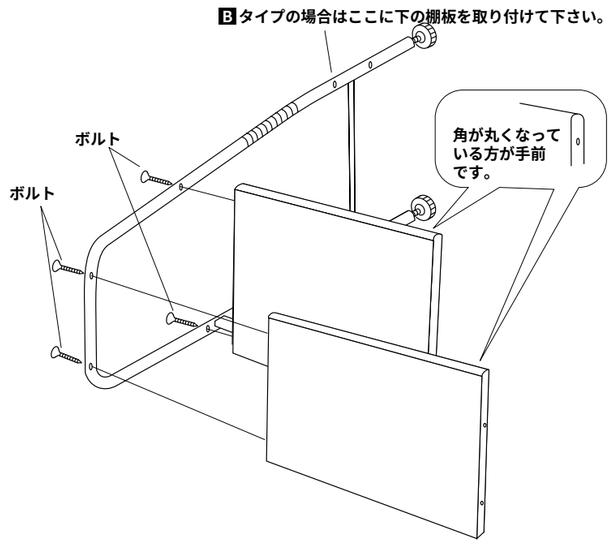

3 もう一方のサイドフレームを取り付けて完成です。

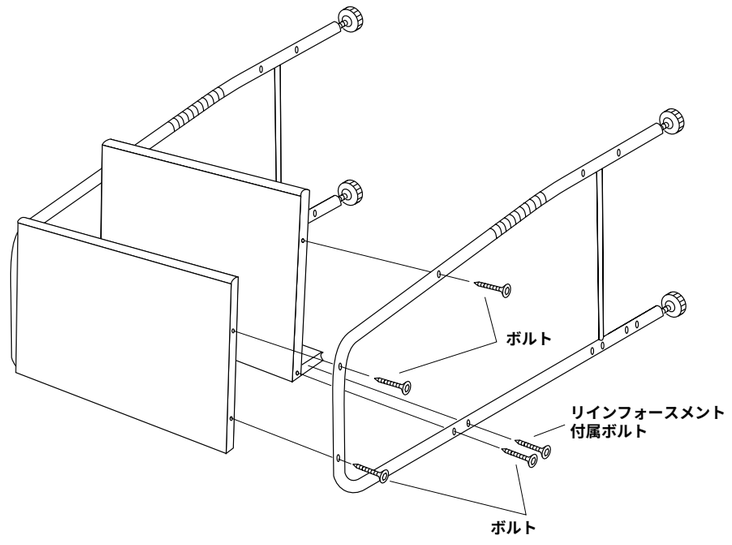

製品に関するお問い合わせ

製品の品質管理には細心の注意を払っていますが、万一、不都合な点や製品に関するお問い合わせなどがございましたら、お買い求めの販売店又は右記までお気軽に御相談下さい。

サンワサプライ株式会社

岡山サンワサプライセンター ／〒700−0825 岡山市田町1−10−1
☎086-223-3311 FAX086-223-5123
東京サンワサプライセンター ／〒140−8566 東京都品川区南大井6−5−8
☎03-5763-0011 FAX03-5763-0033