SANWA SUPPLY

ノートリフト（MR-34）取扱説明書

この度は、弊社製品をお買求めいただきましてありがとうございました。
このノートリフトは、下記の要領でお取り扱いください。
パッキングケースの中には、下記の部品が入っています。

★用意していただくもの・・・・・・・・・・・・・手袋
（鋼製ですので組み立ての際は必ず着用してください。）

寸法図

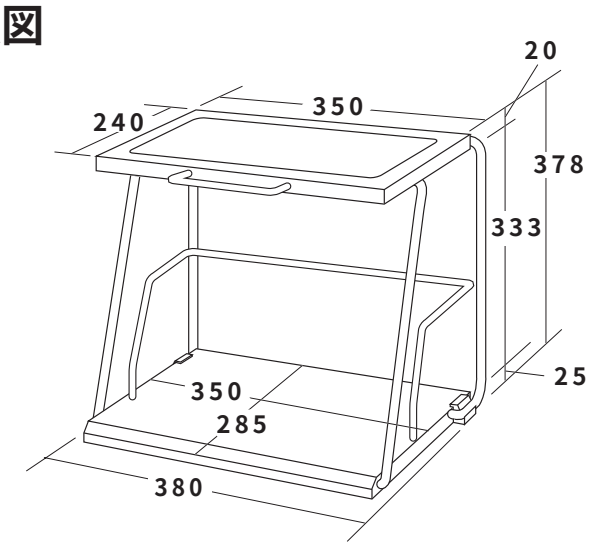

設置条件

対応機種は、以下の条件に合うノートパソコンです。
■サイズ：W350×D240mm以下
■重量：2～4kg

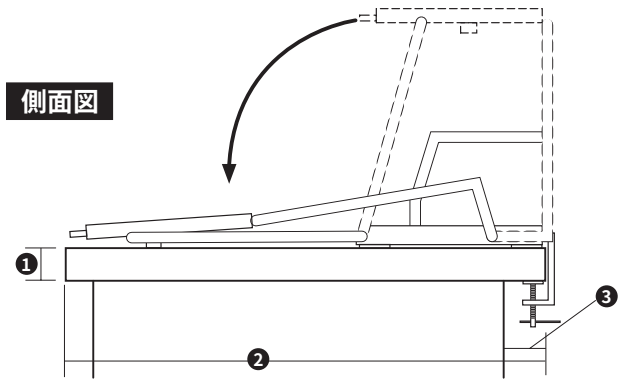

❶ デスク天板取り付け可能厚　18～40mm
❷ デスク天板取り付け可能奥行　700mm以上
❸ デスク取り付け可能金具奥行　40mm

各部の名称

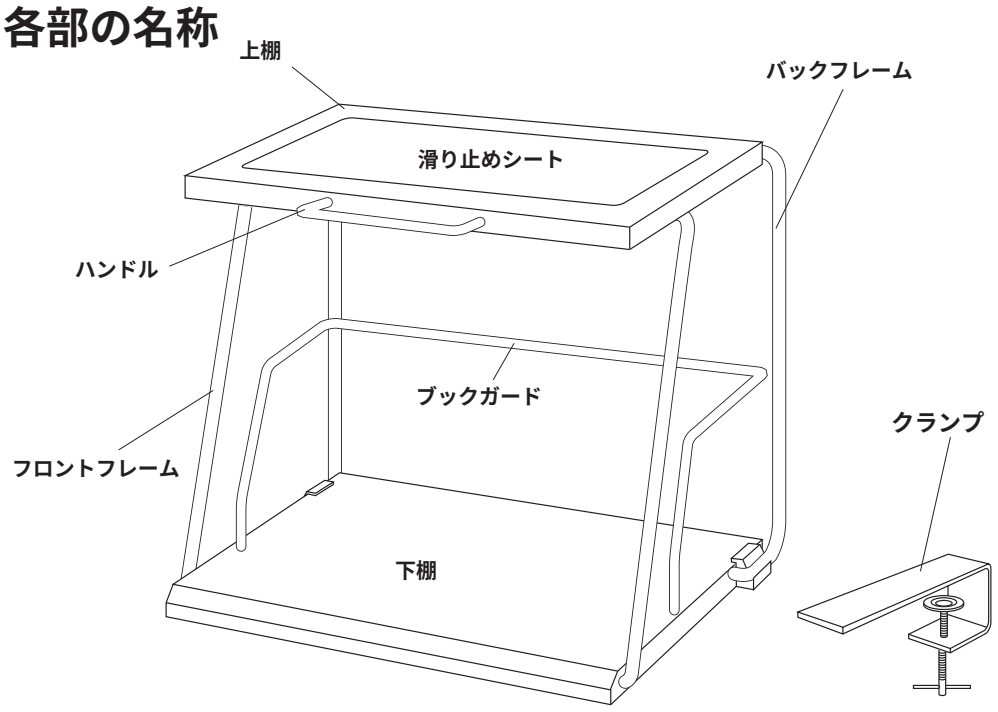

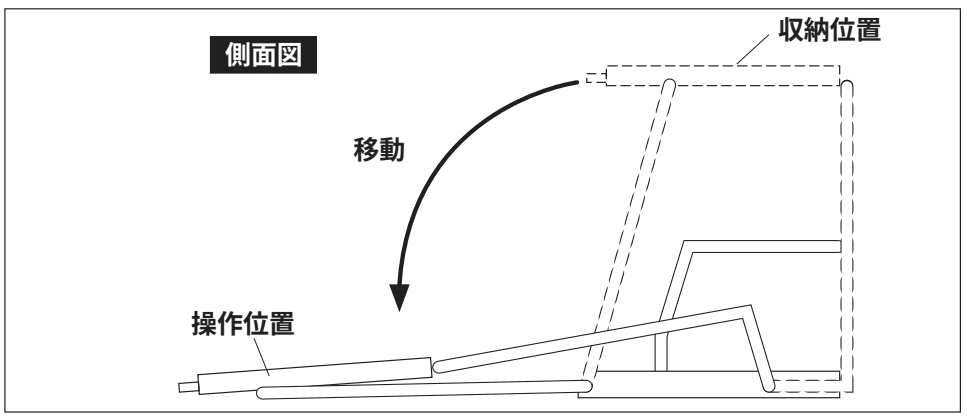

設置方法

※この取扱説明書の裏面もよく読んでから設置してください。

1 下棚の後ろ側にクランプを差し込み、デスク天板にしっかり固定してください。

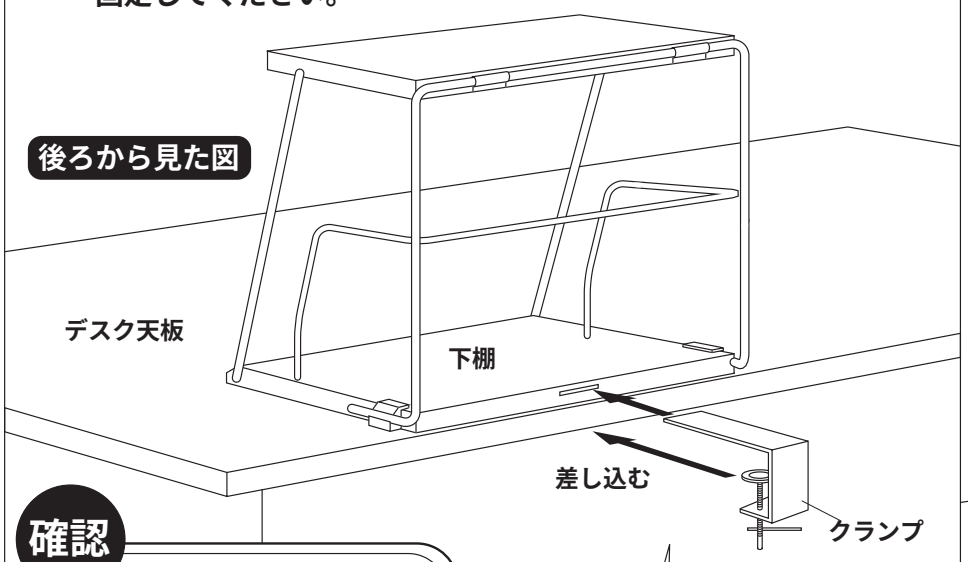

確認

ハンドルを持ち、手前に引き出して次の点を確認してください。

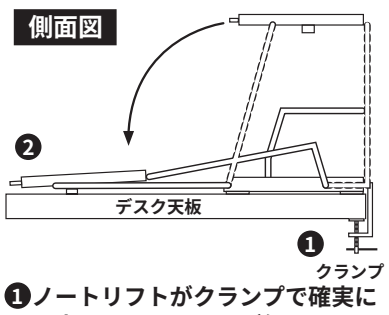

❶ノートリフトがクランプで確実に固定され、ぐらつきが無いか。
❷上棚を手前に引き出した時にデスク天板上にノートリフトが収まっているか。

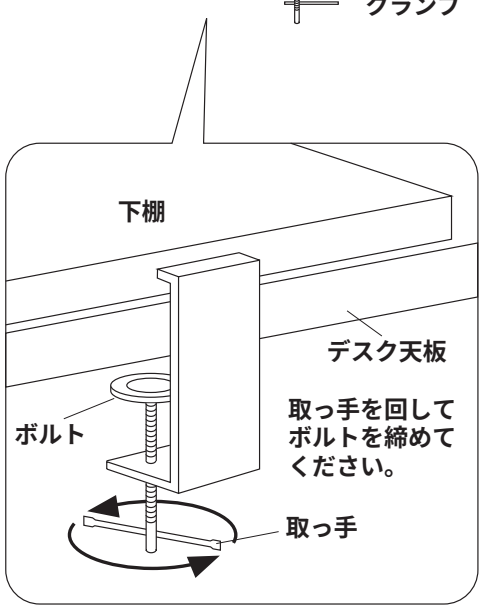

2 ノートパソコンを上棚の上に設置し、ケーブルをつなぎ、添付のケーブルタイでバックフレームに固定してください。

※必要に応じて添付のベルクロファスナーでノートパソコンを固定してください。
※上棚を引き出した際、ケーブルに無理な力がかからないようにゆとりを持たせて固定してください。

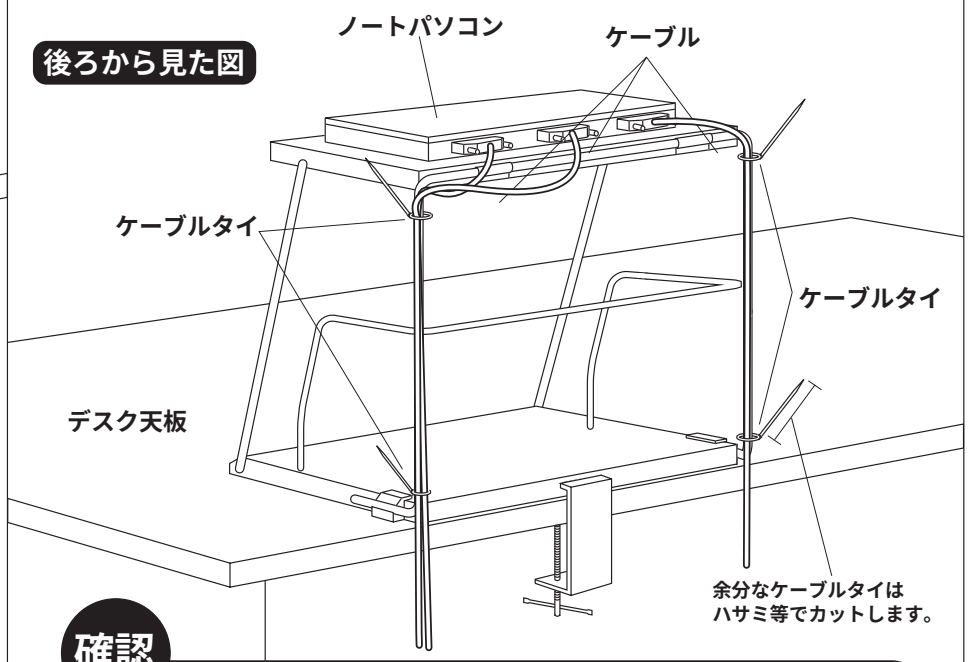

確認

再度、上棚を動かし次の点を確認してください。
●ぐらつきが無いか。
●ケーブルに無理な力がかからないか。

注意 設置するデスク天板は水平になるようにしてください。
クランプで確実にノートリフトを固定してください。

裏面もご覧ください。

SANWA SUPPLY

ノートリフト（MR-34）取扱説明書

この度は、弊社製品をお買求めいただきましてありがとうございました。
このノートリフトは、下記の要領でお取り扱いください。
パッキングケースの中には、下記の部品が入っています。

操作方法

1 デスク天板のノートリフト操作スペースをきれいに片づけ、平らな状態にしてください。

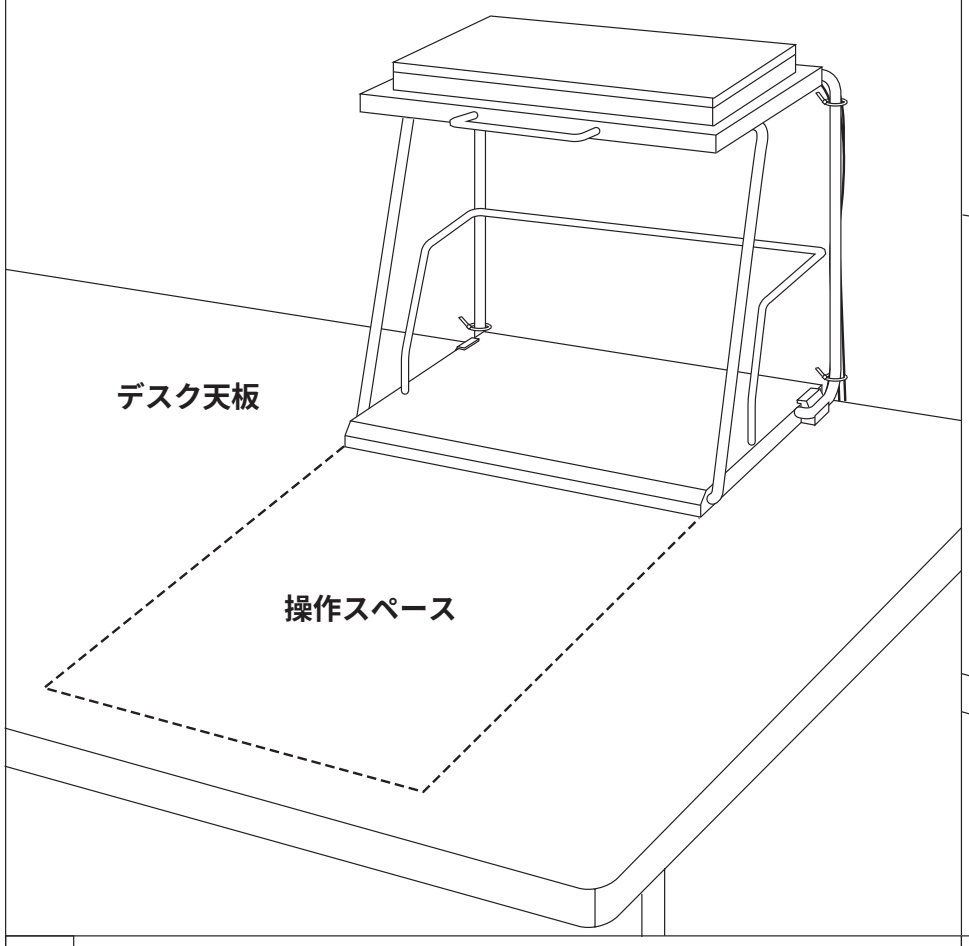

2 ハンドルを持ち手前に引き出してください。

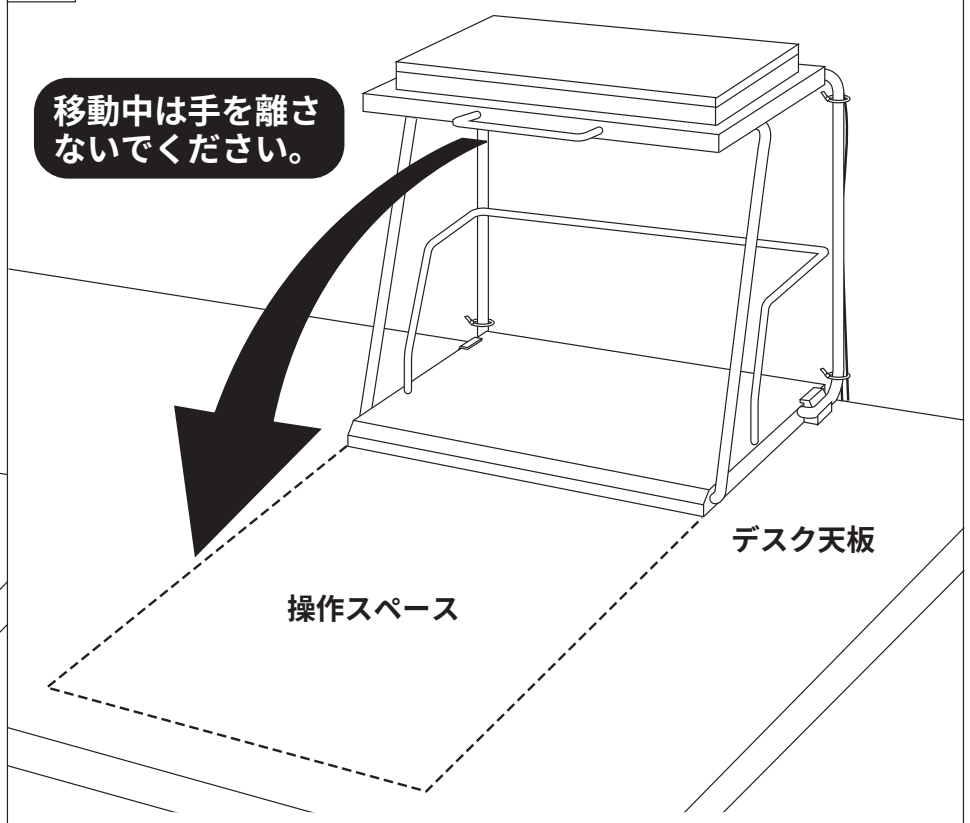

※移動中は手を離さないでください。反動でノートパソコンが落下したり、ケーブルがはずれる場合があります
※ノートパソコンは閉じた状態で移動させてください。
※引っかかりやぐらつきを感じる場合は使用を中止して、クランプ、ケーブル処理に問題がないか確認してください。

3 ノートパソコンを開き、操作してください。

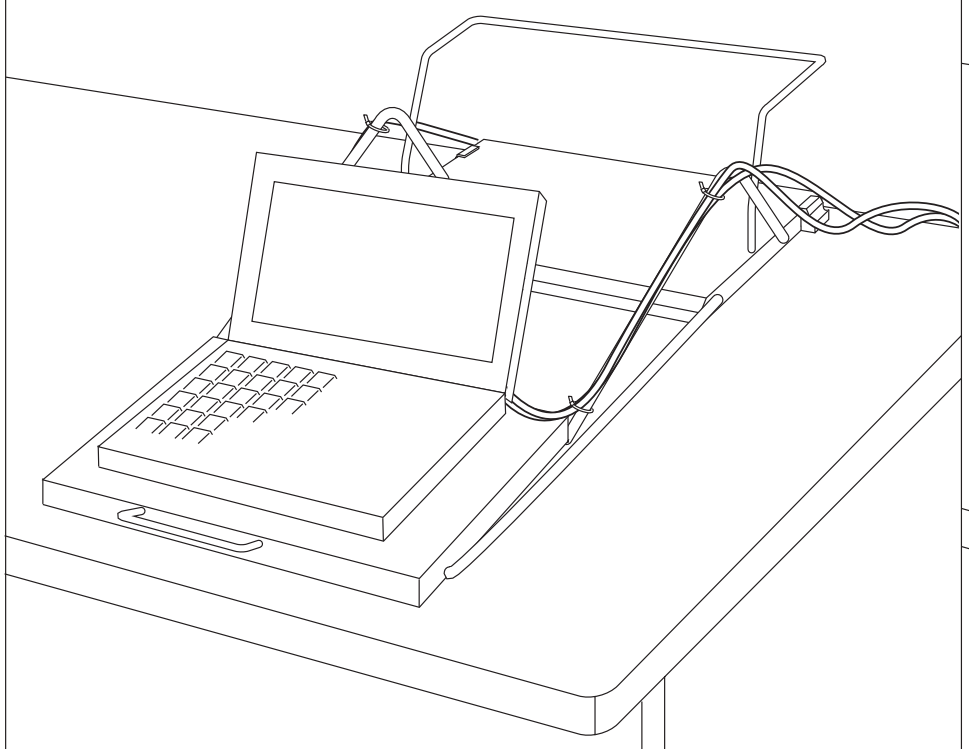

4 収納する場合はハンドルを持ち収納位置まで動かしてください。

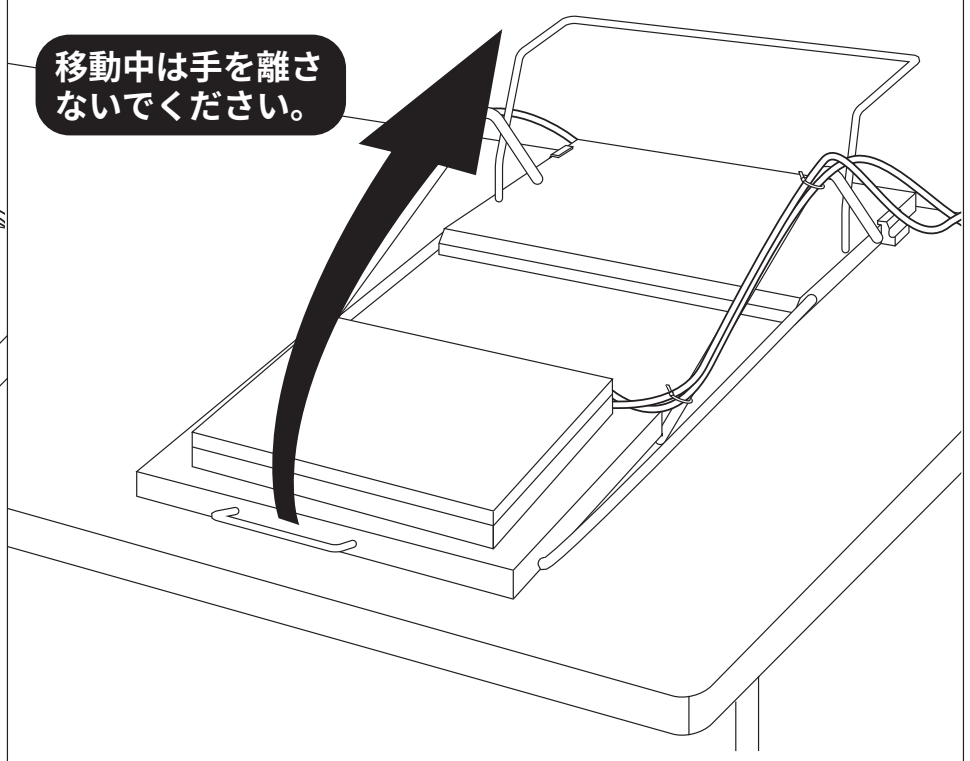

※移動中は手を離さないでください。反動でノートパソコンが落下したり、ケーブルがはずれる場合があります
※ノートパソコンは閉じた状態で移動させてください。
※引っかかりやぐらつきを感じる場合は使用を中止して、クランプ、ケーブル処理に問題がないか確認してください。

注意

- ●移動時は必ずハンドルを持ちゆっくりとした動作で操作してください。乱暴に扱うとノートパソコンが落下したり、破損する可能性があります。
- ●移動時にフレームなどで指をはさまないように注意してください。
- ●使用中にぐらつき、ゆれ、引っかかりを感じる場合は、直ちに使用を中止してください。

表面もご覧ください。

製品に関するお問い合わせ 製品の品質管理には細心の注意をはらっていますが、万一、不都合な点や製品に関するお問い合わせなどございましたら、お買求めの販売店又は右記までお気軽にご相談下さい。

98/08/MITT

サンワサプライ株式会社
岡山サンワサプライセンター / 〒700-0825 岡山市田町1-10-1
☎086-223-3311 FAX086-223-5123
東京サンワサプライセンター / 〒140-8566 東京都品川区南大井6-5-8
☎03-5763-0011 FAX03-5763-0033