ノートPCスタンド（MR-31）取扱説明書

SANWA SUPPLY

この度は、弊社製品をお買求めいただきましてありがとうございました。
このノートPCスタンドは、下記の要領でお取り扱いください。
パッキングケースの中には、下記の部品が入っています。

付属品（本体以外に以下の部品が付属しています）

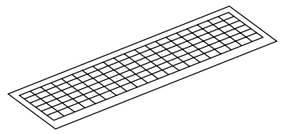

ベルクロファスナー×4

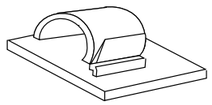

ケーブルクリップ×2

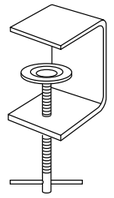

クランプ×2

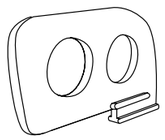

ストッパー×2

各部の名称

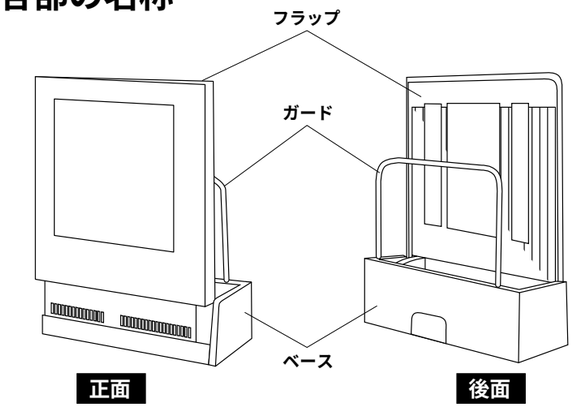

設置方法

1 クランプでデスクの天板に固定します。

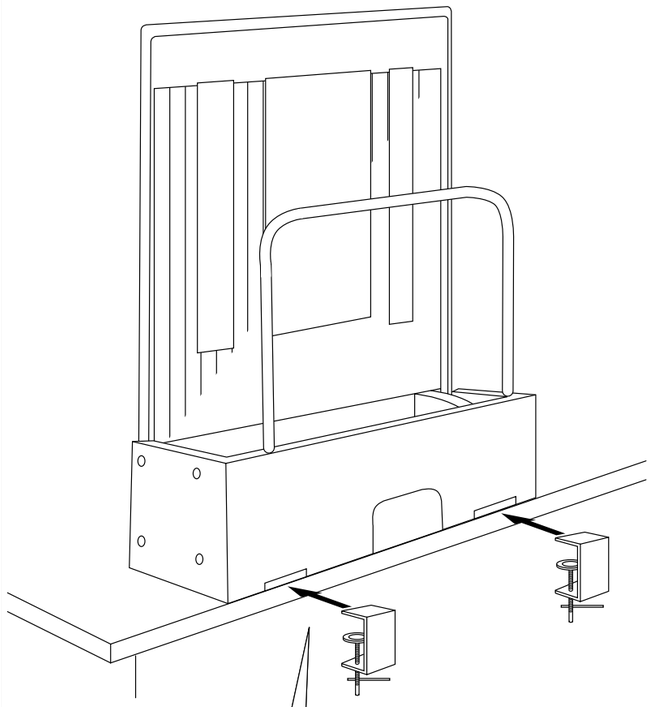

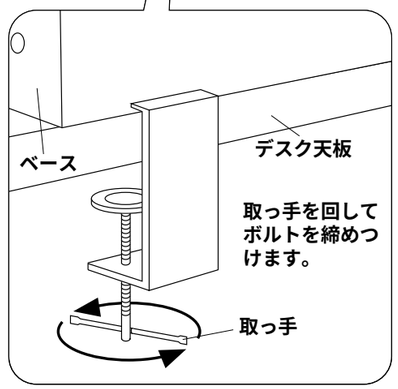

2 フラップにストッパーを取り付けます。

❶ストッパーの位置を決めるためフラップを倒し、ノートパソコンをのせます。

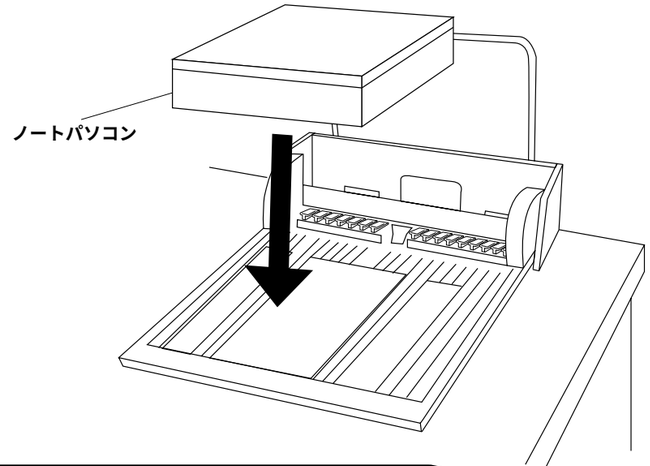

この時ノートパソコンは固定してないので落としたりしないよう注意して下さい。

❷ノートパソン側の電源や各コネクタ差し込み口のじゃまにならない所にストッパーを差し込みます。

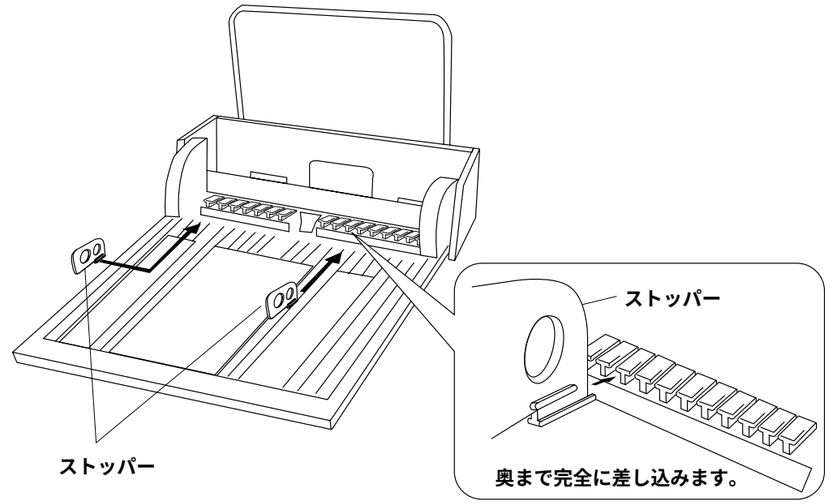

裏面もご覧ください。

3 お手持ちのノートパソコンの裏面にベルクロファスナーを貼り付けます。

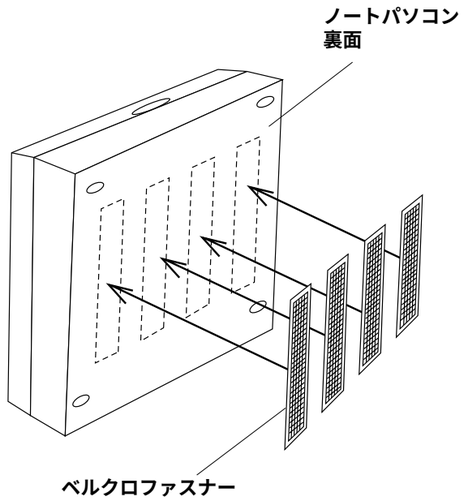

※フラップのベルクロファスナーの位置に合わせて貼り付けて下さい。

4 フラップの上にノートパソコンをのせます。

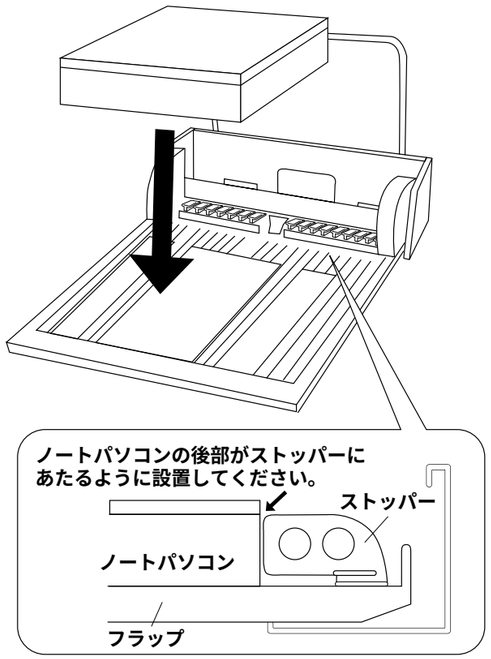

5 各ケーブル配線します。

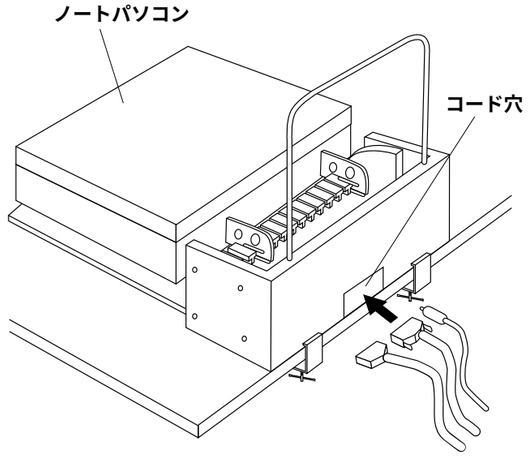

※ベースのコード穴を通すとスムーズに配線ができます。

6 ケーブルクリップでケーブルを処理して設置完了です。

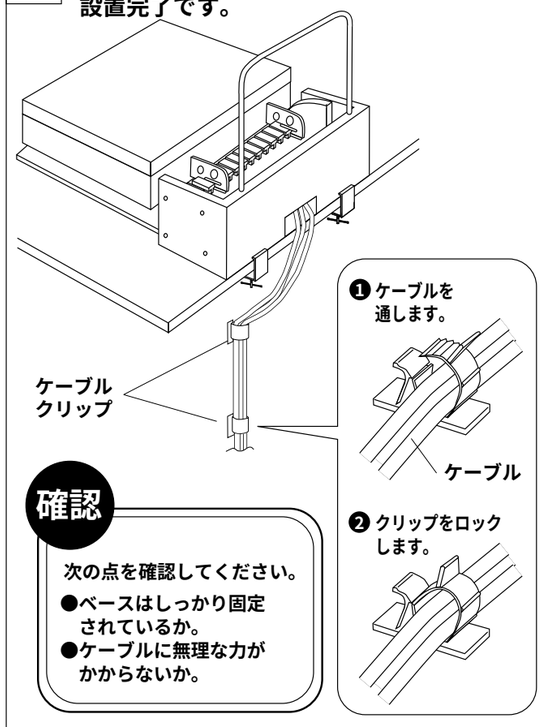

確認

次の点を確認してください。

- ●ベースはしっかり固定されているか。
- ●ケーブルに無理な力がかからないか。

操作上の注意

1 フラップの操作時にデスク天板との間で手をはさまないように注意してください。

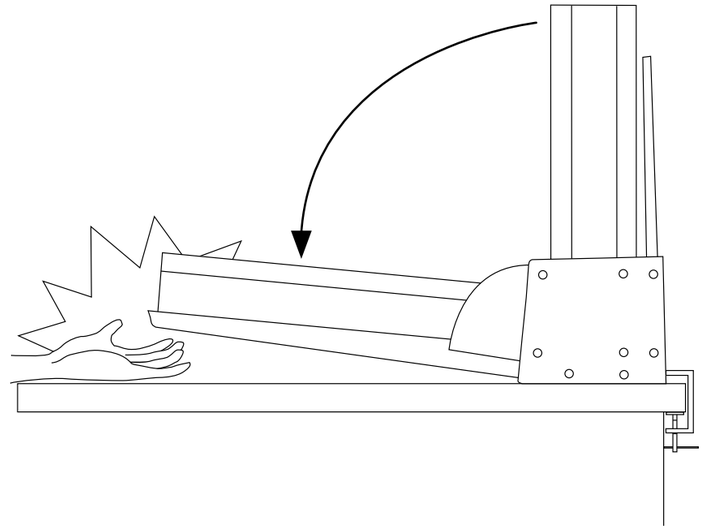

2 フラップ操作中は常に手を添えてノートパソコンをゆっくり静かにおろすようにしてください。

※手をはなしておろすとデスクに天板ぶつかった衝撃でノートパソコンが故障するおそれがあります。

手を添えて
ゆっくりおろします。

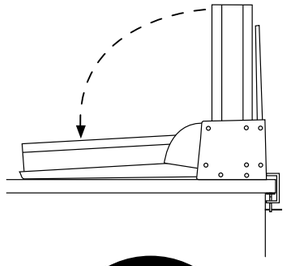

○

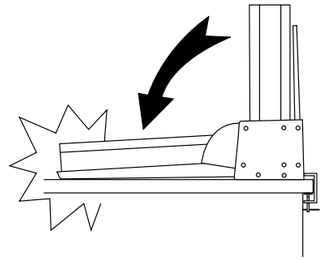

×

製品に関するお問い合わせ

製品の品質管理には細心の注意をはらっていますが、万一、不都合な点や製品に関するお問い合わせなどございましたら、お買求めの販売店又は右記までお気軽にご相談下さい。

サンワサプライ株式会社

岡山サンワサプライセンター / 〒700-0825 岡山市田町1-10-1
☎086-223-3311 FAX086-223-5123

東京サンワサプライセンター / 〒140-8566 東京都品川区南大井6-5-8
☎03-5763-0011 FAX03-5763-0033

98/08/MITT