お買い上げありがとうございました
ＭＲ－２７（ＭＲ－４１）（机上ラック）を正しく組み立てていただくため、この組立説明書をよくお読みください。

組立説明書

ＭＲ－２７　机上ラック
（ＭＲ－４１　机上ラック）

完成品

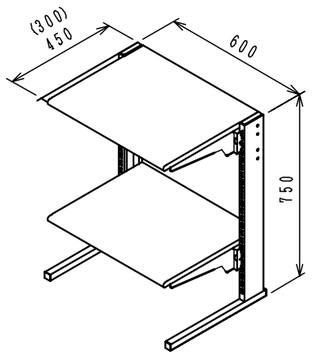

ご注意とお願い

1	天板の上に乗らないでください。
2	お手入れの際は、シンナー・ベンジン・みがき粉などは、使わないでください。
3	耐荷重内での使用にとどめてください。 総耐荷重は４０ｋｇです。
4	
5	
6	

仕　様

品　　名	机上ラック
品　　番	MR-27 (MR-41)
外形寸法	幅６００×奥行４５０（３００）×高さ７５０
重　　量	17kg

製品に関するお問い合わせは

製品の品質管理には、細心の注意をはらっていますが、万一不都合な点や製品に関するお問い合わせなどございましたら、お買い求めの販売店又は下記までお気軽にご相談ください。

東京サンワサプライセンター
〒140-8566　東京都品川区南大井 6-5-8
TEL 03-5763-0011　FAX 03-5763-0033

岡山サンワサプライセンター
〒700-0825　岡山市田町1-10-1
TEL 086-223-3311　FAX 086-223-5123

組み立てる前に

□用意していただくもの・・・・・手袋（鋼製品ですので組み立ての際は必ず着用してください。）

□部品を確認してください。

天板

サイドフレーム（左右）×各１	棚板×２	ステーパイプ×１	棚板取付板（左右）×各２	抜け止め金具×４	ボルトA（M6×12）×８ 六角レンチ×１			

組み立て方

1 サイドフレーム（左右）にステーパイプをボルトで取付けます。
ステーパイプ取付け位置は上下２段有ります。棚板の邪魔にならない位置に取付けて下さい。

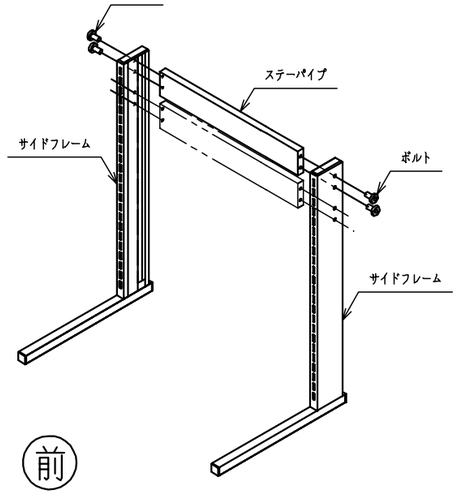

2 サイドフレーム（左右）の角穴に棚板取付板をお客様のお好みの位置に差し込みます。
棚板取付板に抜け止め金具を差し込みます。

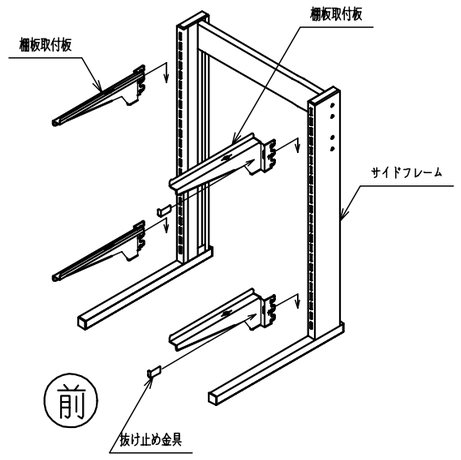

3 棚板取付板の上に棚板を乗せて、ボルトで固定します。
これで、完成です。

