机上ラック（MR-25GY）組立説明書

この度は、弊社製品をお買求めいただきましてありがとうございました。
この机上ラックは組立式になっておりますので、下記の要領で組み立ててください。
パッキングケースの中には、下記の部品が入っています。

★用意していただくもの・・・・・マイナスドライバー
手袋（組み立て時のケガ等を防ぐために必ず着用してください。）

完成図

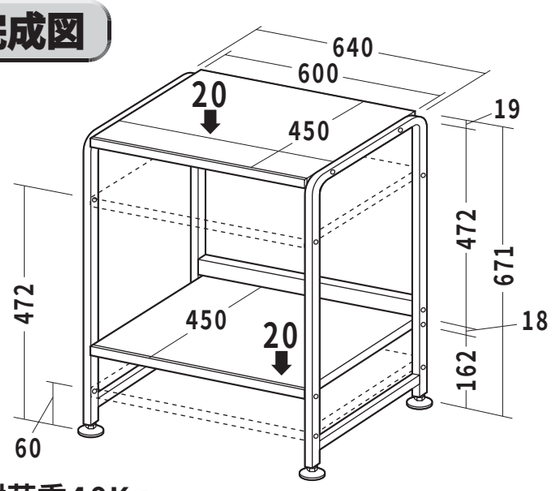

総耐荷重40Kg

組立て部品

使用ボルト



六角穴付き木ネジ×8本〔M6×50〕



六角レンチ×1個



アジャスター×4個

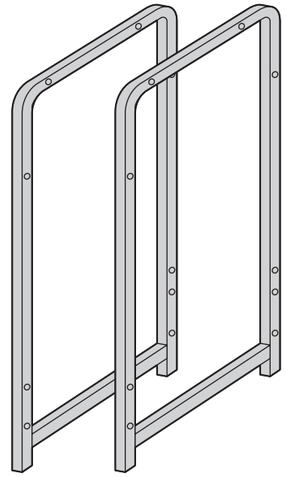

サイドフレーム×左右一組

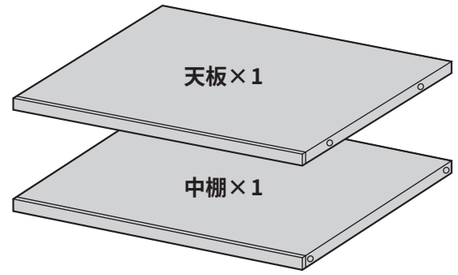

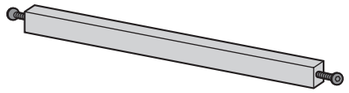

リーンホースメント
（ボルト付き）×1本

1 サイドフレームにアジャスターとリーンホースメントを取付けます。

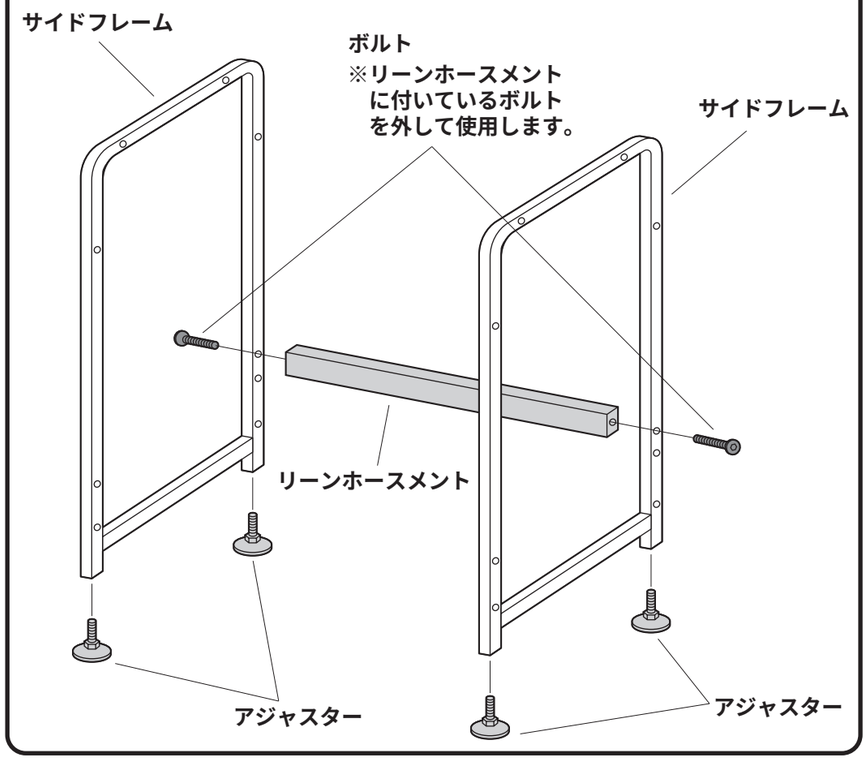

2 天板、中棚を取付けて完成です。

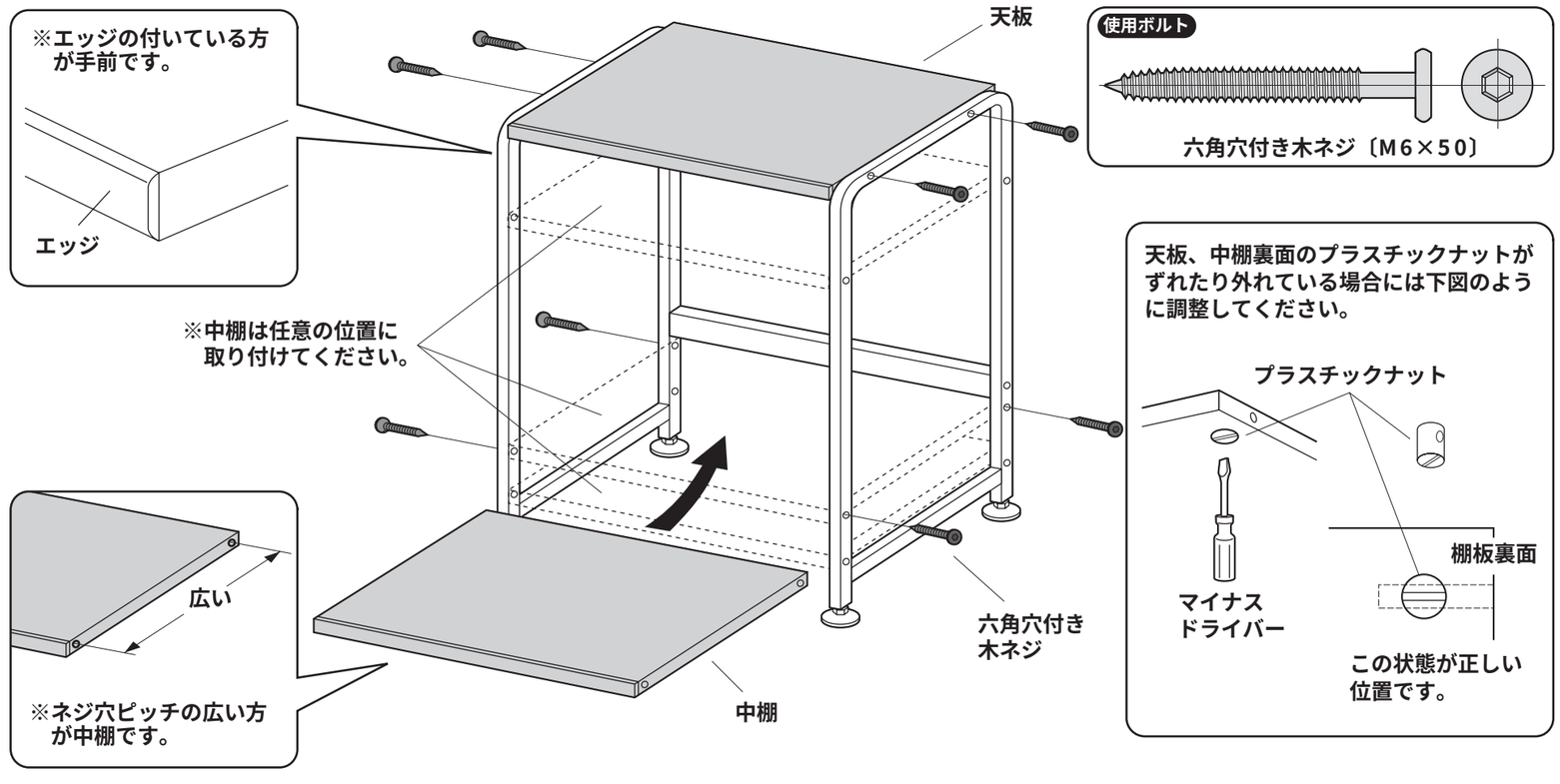

製品に関するお問い合わせ
08/10/TTDaC

製品の品質管理には細心の注意をはらっていますが、万一、不都合な点や製品に関するお問い合わせなどございましたら、お買求めの販売店又は右記までお気軽にご相談下さい。

サンワサプライ株式会社
岡山サンワサプライセンター / 〒700-0825 岡山市田町1-10-1
☎086-223-3311 FAX086-223-5123
東京サンワサプライセンター / 〒140-8566 東京都品川区南大井6-5-8
☎03-5763-0011 FAX03-5763-0033