# 机上ラック（MR-12N）組立説明書

M106590

SANWA SUPPLY

この度は、弊社製品をお買求めいただきましてありがとうございました。
この製品は組立式になっております、パッキングケースの中に下記の部品が入っていますので確認の上、下記要領で組み立てて下さい。
ご使用前に、製品の使い方と使用上の注意事項について書いた、説明書をよくお読みになり製品を末永くご使用いただくために、説明書を大切に保存して正しくお使い下さい。

★用意していただくもの・・・・・手袋（鋼製ですので組み立ての際は必ず着用してください。）

## 完成図

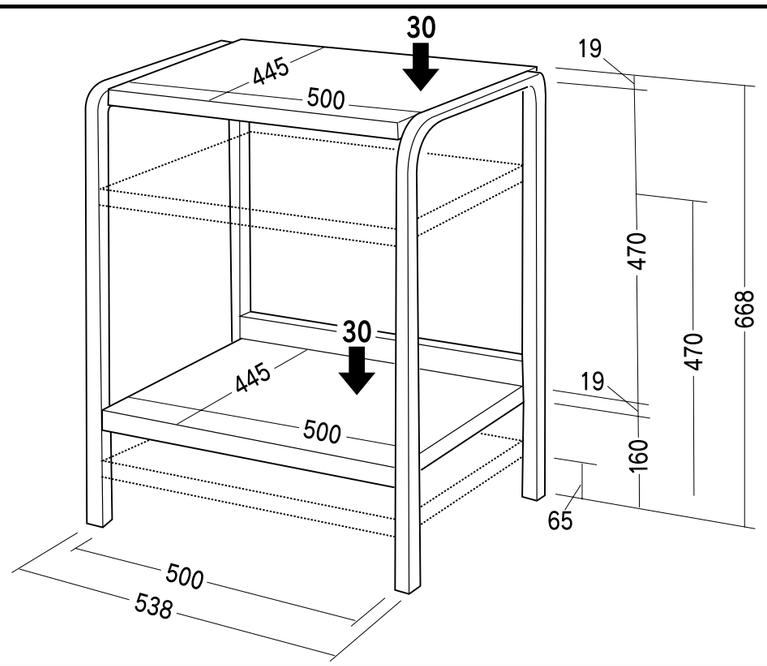


## 組立て部品

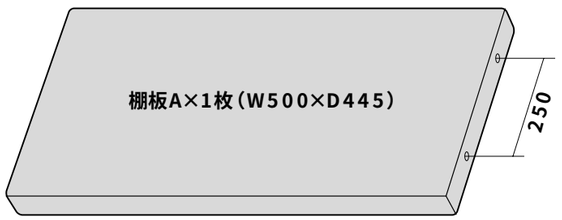


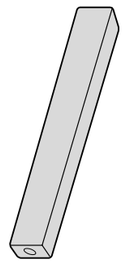

リーンホースメント×1本

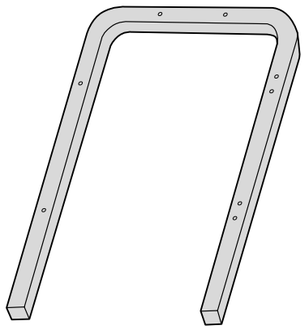

サイドフレーム×2本



レンチ×1本
（No.4）

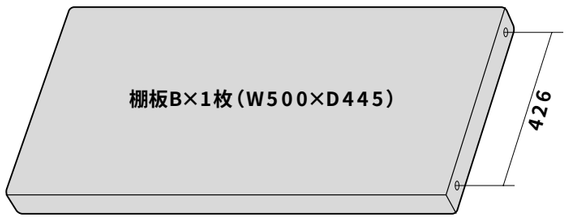


使用小部品

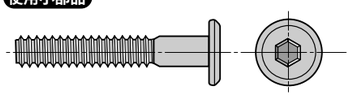

ボルト×10本〔M6×35〕

## 1

サイドフレームに棚板とリーンホースメントをボルトで取り付けます。この時ボルトはゆるめにしめておき完成した後もう一度しめ直してください。

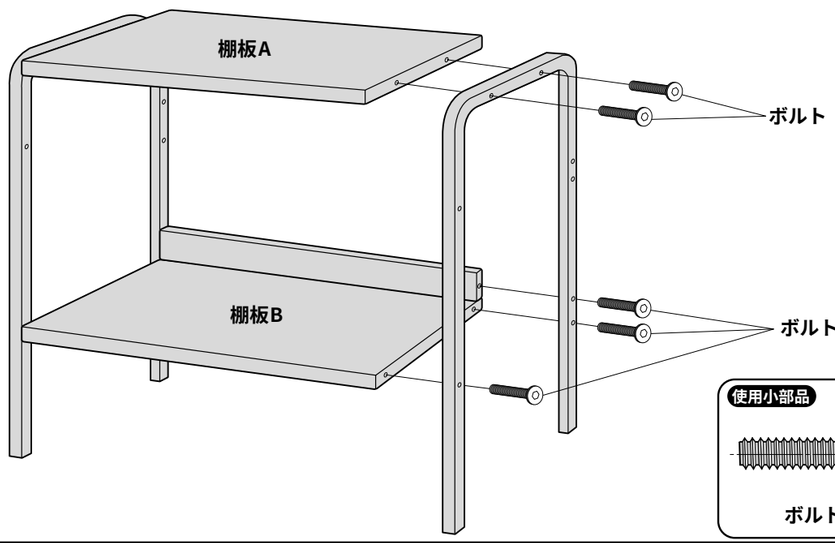


使用小部品

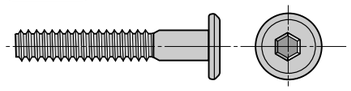

ボルト〔M6×35〕

製品に関するお問い合わせ

製品の品質管理には細心の注意をはらっていますが、万一、不都合な点や製品に関するお問い合わせなどございましたら、お買求めの販売店又は右記までお気軽にご相談下さい。


サンワサプライ株式会社

岡山サンワサプライセンター／〒700-0825　岡山市田町1-10-1
☎086-223-3311 FAX086-223-5123
東京サンワサプライセンター／〒140-8566　東京都品川区南大井6-5-8
☎03-5763-0011 FAX03-5763-0033