SANWA SUPPLY

ノートPC用アクティブスピーカー取扱説明書

MM-SP60

このたびは、ノートPC用アクティブスピーカー
(MM-SP60)をお買い上げいただき
誠にありがとうございます。

サンワサプライ株式会社

■接続方法■

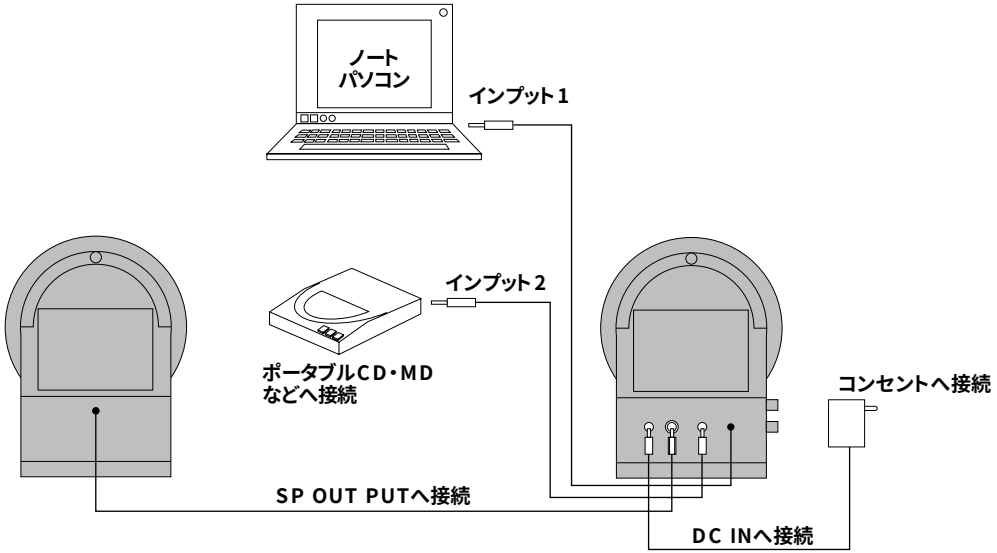

1.スピーカーの電源スイッチをOFFにしてボリュームをさげます。
2.左スピーカーと右スピーカーを接続します。(右スピーカーのSP OUT PUTへ接続します。)
3.右スピーカーの1 INPUTのコードをノートパソコンのスピーカー出力ポートに接続します。
4.付属のACアダプタをDC INに接続し、ACアダプタをコンセントに差込ます。

■ノートパソコンへの取付け方■

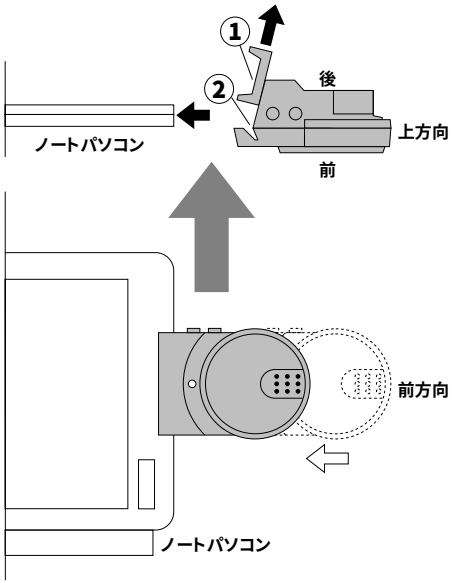

①の部分を後方へスライドさせて左図②の部分をノートパソコンの画面サイドへ差し込んで固定してください。
⚠注意 画面のサイドの厚みが10mm以下の場合は取り付けできません。

■使用方法■

●POWERボタンを押し電源を入れます。(ボタンを押すとLEDランプが点滅します。)
●ボリュームをお好みの音量に調節してお聞きください。
●3Dボタンを押しますとサラウンドモードになります。(ボタンを押すと3Dサウンドになります。)

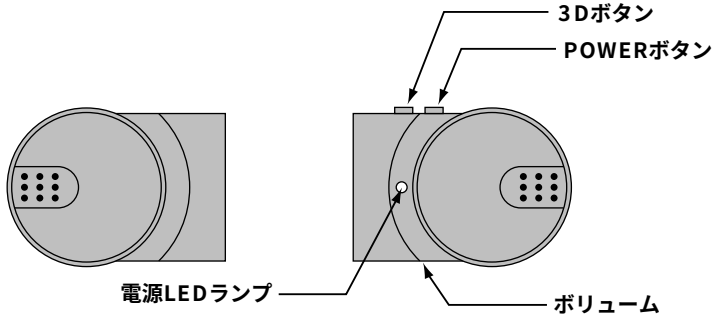

■機能■

POWER	電源のON/OFFを行います。
Vol	音量をコントロールします。
3D	サラウンドモードになり、広がりのある3Dサウンドが楽しめます。

■取扱注意■

⚠注意

●スピーカーの本体は決して開かないでください。
●ACアダプタのコードは、必ずプラグを持って引き抜いてください。
●長時間使用しない場合は、ACアダプタをコンセントに差したままにしないでください。
●アクティブスピーカーの掃除は、柔らかい布に中性洗剤等を付けて拭き取ってください。アルコールまたはシンナーは使用しないでください。塗装が剥がれる場合があります。
●磁気シールドはされていますが、念のためビデオまたはカセットテープ・時計・クレジットカード・フロッピー・CD・CD-ROMまたはそれ以外の磁気を帯びたメディアをアクティブスピーカーの付近に長時間置かないでください。
●ビニール、ポリエステル、プラスチック製品で巻いたり被せたり、下に敷いたり直接触れたりしないようにしてください。
●この製品は100V専用です。クーラー等の200V電源には絶対接続しないでください。
事故や火災の原因になり、非常に危険です。また、直流(DC)電源ではご使用になれません。
●この製品は国内専用仕様になっています。海外や電源電圧の異なるところでは、ご使用になれません。ご使用になった場合、感電事故の原因および火災の原因になりますので注意してください。

〈以下のような場所にはアクティブスピーカーを設置しないでください。〉
●直射日光の当たる場所。
●屋外や直接水がかかったり、潮風の当たるところ。
●湿気や水分のある場所、プール、浴室など湿気の多い場所。
●風通しが悪く、ホコリの多い場所。
●暖房器具の近くや空調の吹き出し口などの高温になる場所。または高温になる物の上や極端に寒い場所。
●投光照明機などの発熱物の近くの場所。
●振動や傾斜のある不安定な場所。
●通常の生活環境と大きく異なる場所。