レーザープリンタスタンド(LPS-T104)組立説明書

SANWA SUPPLY

この度は、弊社製品をお買求めいただきましてありがとうございました。
このレーザープリンタスタンドは組立式になっておりますので、下記の要領で組み立ててください。
パッキングケースの中には、下記の商品が入っています。

★用意していただくもの・・・・・
手袋（組み立て時のケガ等を防ぐために必ず着用してください。）

完成図

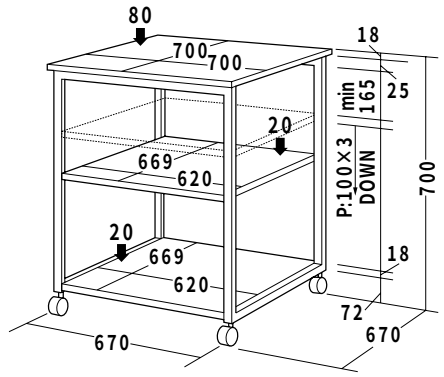

総耐荷重100Kg

組立て部品

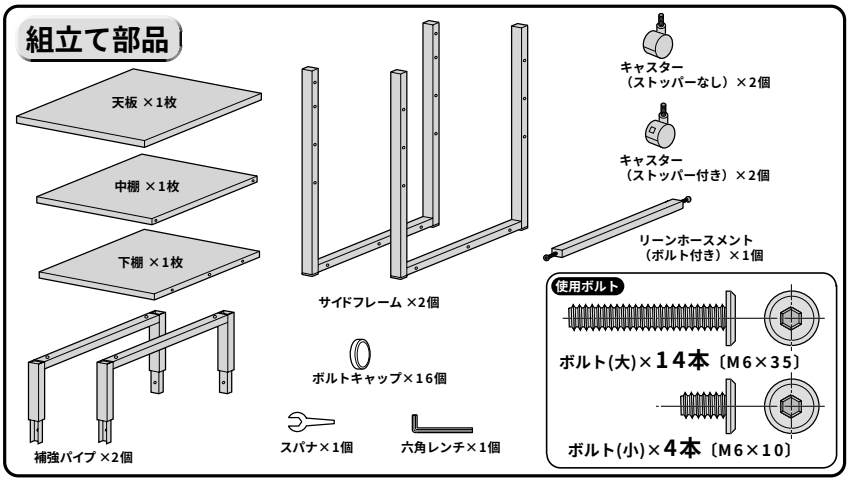

1 サイドフレームにキャスターを取り付けます。

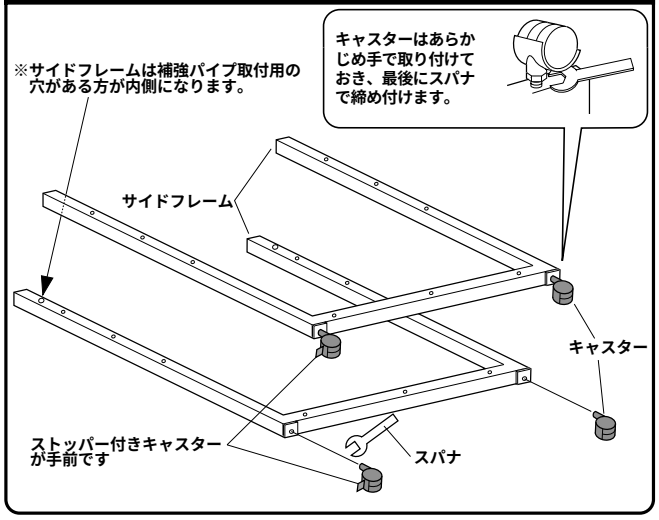

2 サイドフレームに補強パイプを差し込み、ボルト(小)で取り付けます。

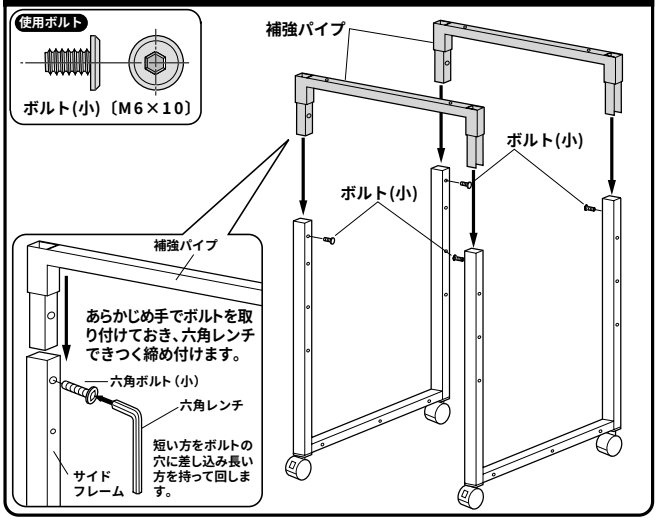

3 リーンホースメントを付属ボルトで取り付け、各棚板をボルト(大)で取り付けます。

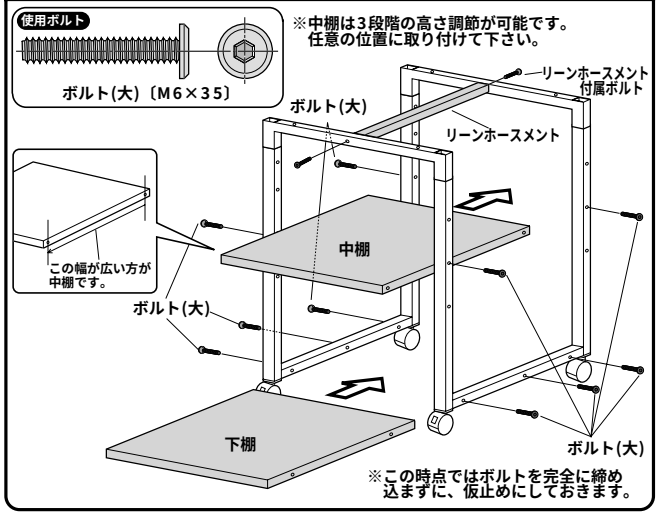

4 天板を取り付け、全てのボルトを締め込んだ後、ボルトキャップを取り付けて完成です。

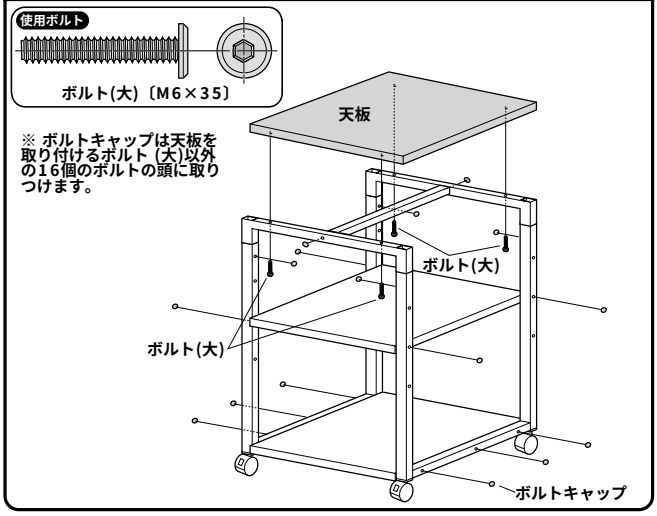

サンワサプライ株式会社

製品に関するお問い合わせ
製品の品質管理には細心の注意をはらっていますが、万一、不都合な点や製品に関するお問い合わせなどございましたら、お買求めの販売店又は右記までお気軽にご相談下さい。

岡山サンワサプライセンター / 〒700-0825 岡山市田町1-10-1
☎086-223-3311 FAX086-223-5123
東京サンワサプライセンター / 〒140-8566 東京都品川区南大井6-5-8
☎03-5763-0011 FAX03-5763-0033

01/08/SNNT