床固定金具(LPS-QL1)組立説明書

この度は、弊社製品をお買求めいただきましてありがとうございました。
この床固定金具は組立式になっておりますので、
下記の要領で組立ててください。
パッキングケースの中には、下記の部品が入っています。

★用意していただくもの・・・・・
手袋（組立て時のケガ等を防ぐために必ず着用してください）

付属品

※キャスターと同時には取付けできません。

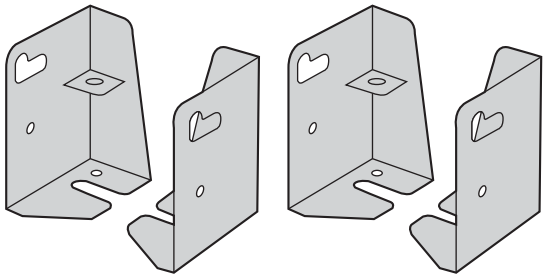

床固定金具×左右2組

六角レンチ（小）×1本

六角レンチ（大）×1本

ワッシャー×4個

スパナ×1

使用ボルト

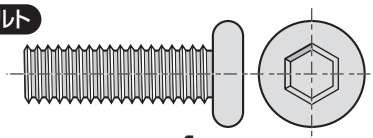

ボルトA×4本〔M8×25〕

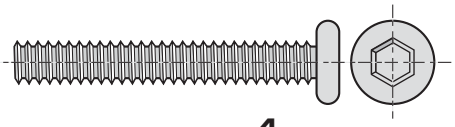

ボルトB×4本〔M6×40〕

取付け方法

①プリンタ台を寝かせてキャスターを取外します。

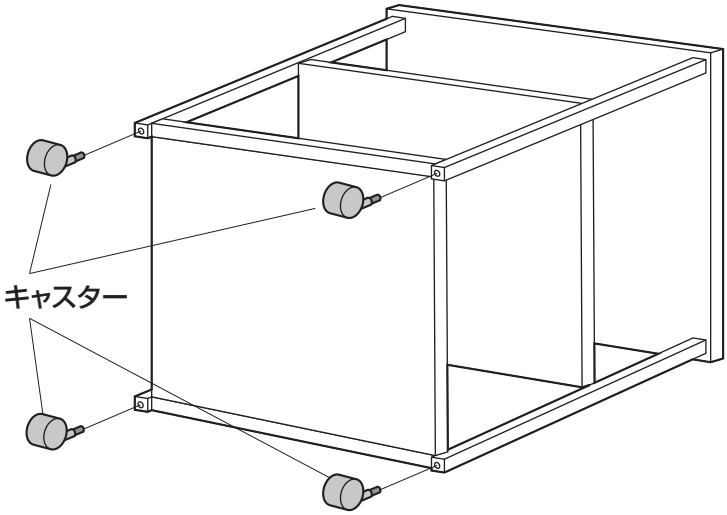

②一番下の棚板を固定しているボルトを取外します。

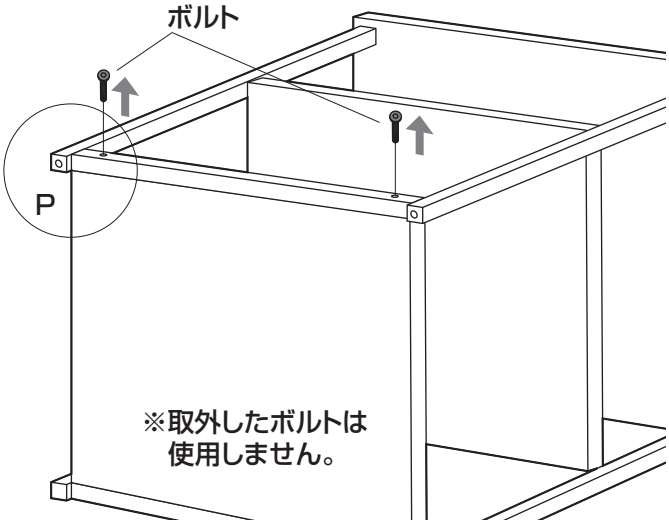

③床固定金具を取付けます。

※キャスター用のボルト穴に取付けます。
※図の方向に取付けます。

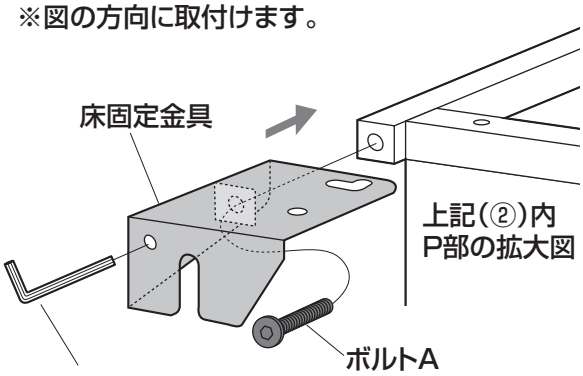

※六角レンチ（大）
底面の穴から差し込んで仮止めします。

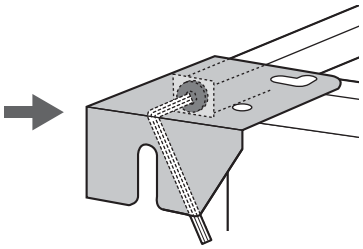

※内側からしっかりと
締め込みます。

※棚板用のボルト穴で固定します。

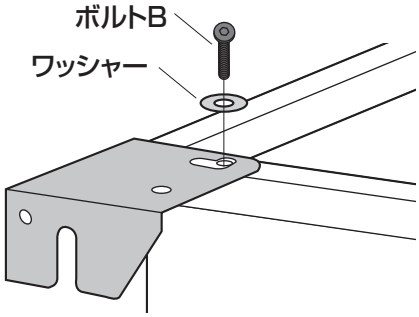

※六角レンチ（小）を使用します。
※残り3個の床固定金具も同様に取付けます。
※床固定金具と床を固定するボルト、ナットは付属しておりません。

組立説明書は組立て後も大切に保管してください。

この製品を第三者に貸し出すときは、この説明書も共に貸し出し、よく読んでから使用するようご指導ください。

製品に関するお問い合わせ

製品の品質管理には細心の注意をはらっていますが、万一、不都合な点や製品に関するお問い合わせなどございましたら、お買求めの販売店又は右記までお気軽にご相談下さい。

11/07/JMDaNo

サンワサプライ株式会社

岡山サプライセンター／〒700-0825 岡山県岡山市北区田町1-10-1
TEL.086-223-3311 FAX.086-223-5123
東京サプライセンター／〒140-8566 東京都品川区南大井6-5-8
TEL.03-5763-0011 FAX.03-5763-0033
http://www.sanwa.co.jp/