レーザープリンタスタンド（LPS-A01）組立説明書

SANWA SUPPLY

この度は、弊社製品をお買求めいただきましてありがとうございました。
このレーザープリンタスタンドは組立式になっておりますので、下記の要領で組み立ててください。
パッキングケースの中には、下記の部品が入っています。

★用意していただくもの・・・
プラスドライバー・手袋

完成図

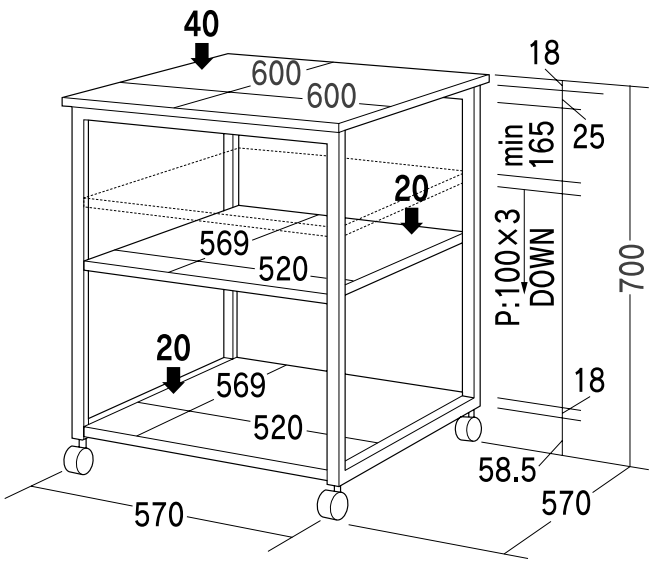

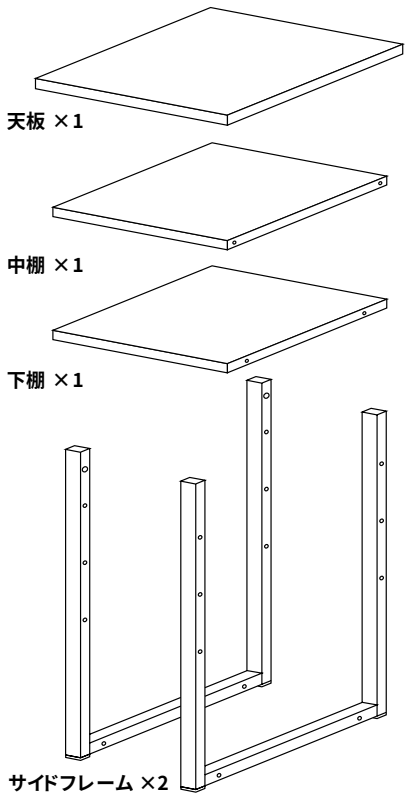

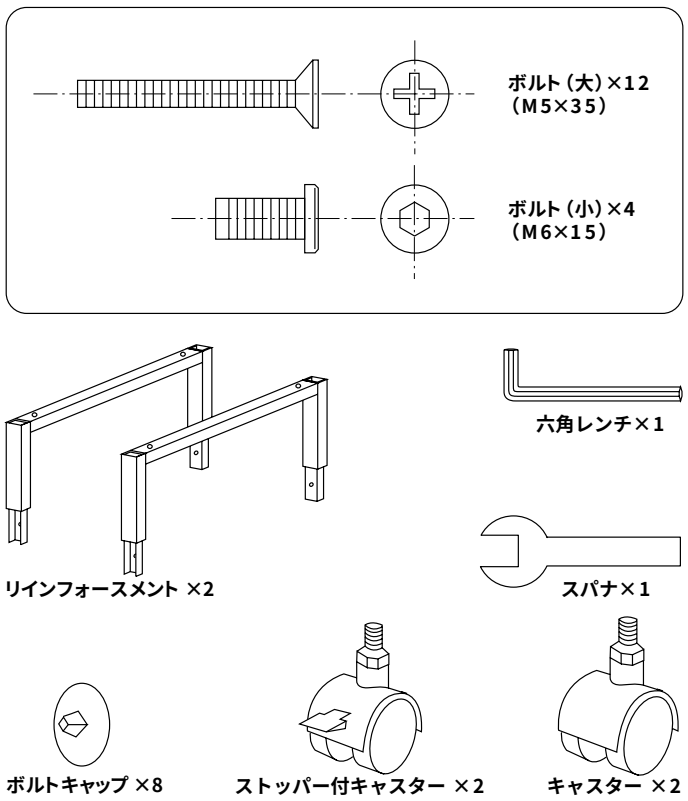

1 サイドフレームにキャスターを取り付けます。

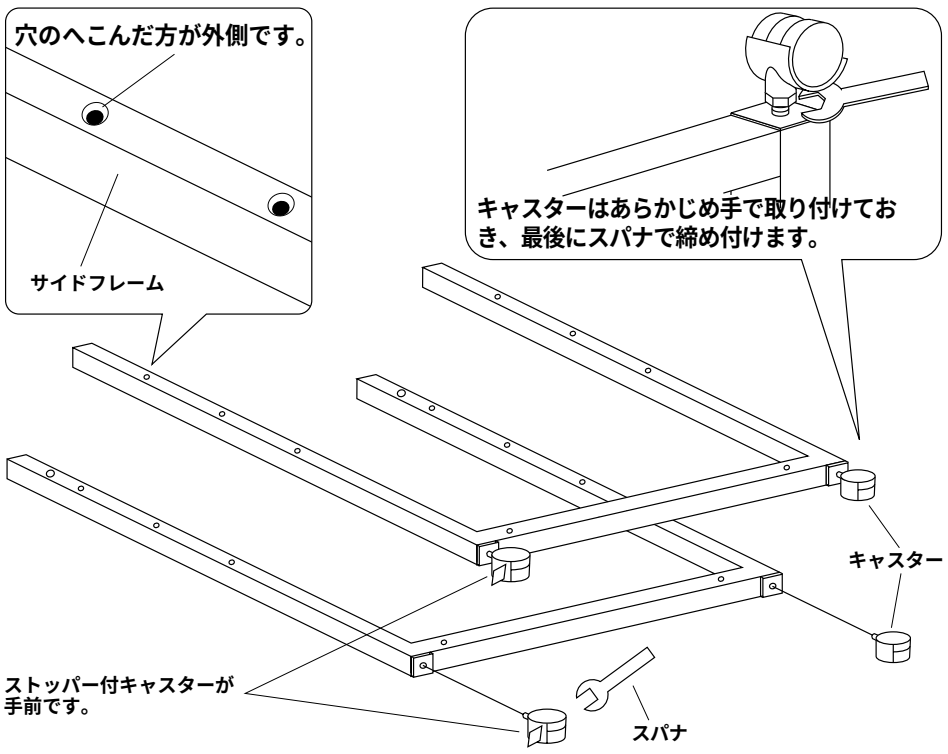

2 サイドフレームにリインフォースメントを差し込み、六角ボルト（小）でとめます。

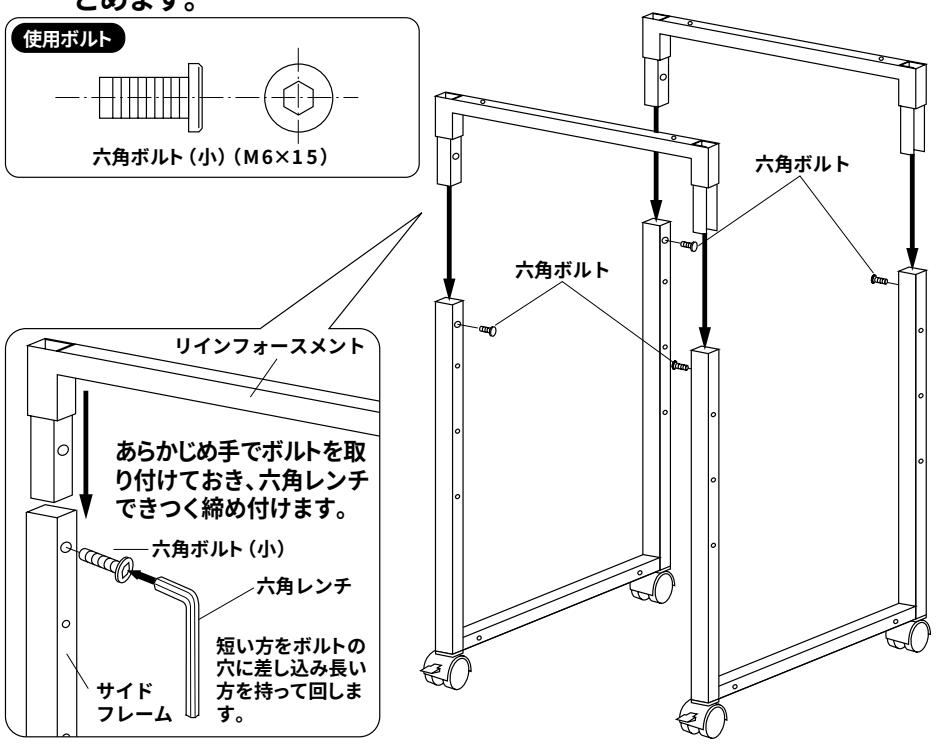

3 各棚板をプラスドライバーを使いボルト（中）で取り付けます。

※中棚の高さは3段階調節ができます。任意の位置に取り付けてください。

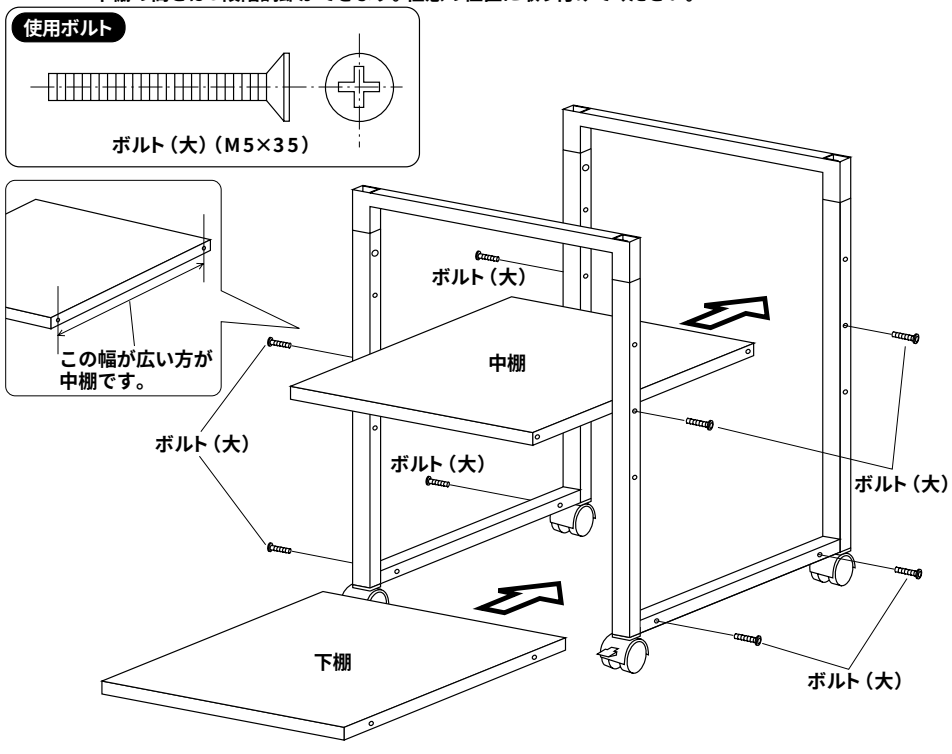

4 天板とボルトキャップを取り付けて完成です。

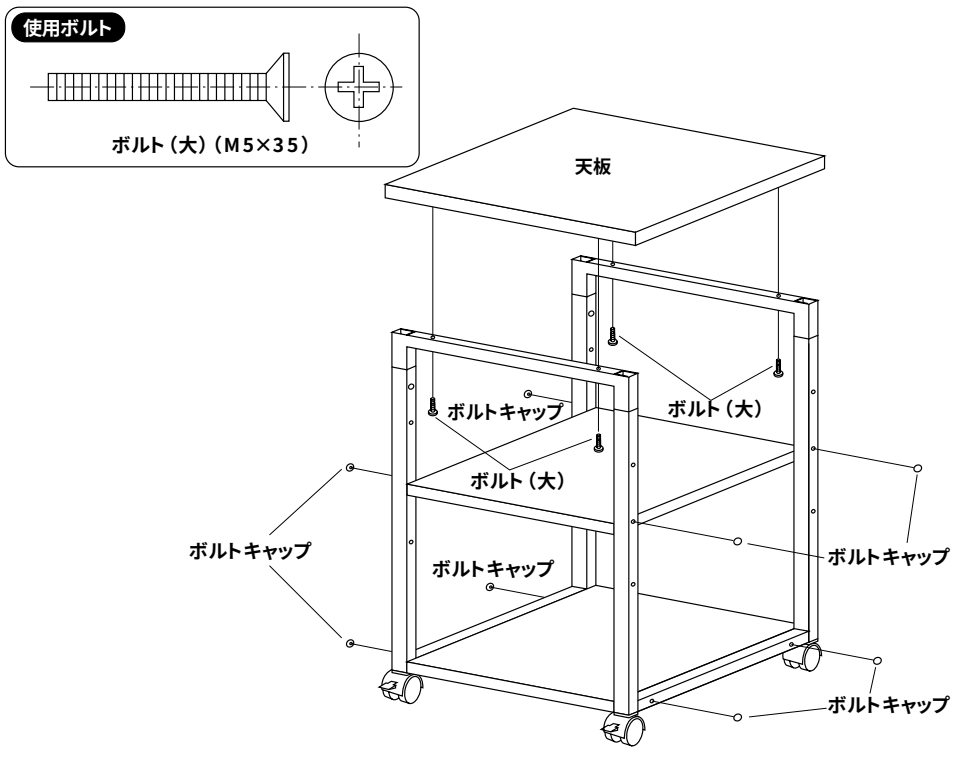

製品に関するお問い合わせ

製品の品質管理には細心の注意をはらっていますが、万一、不都合な点や製品に関するお問い合わせなどございましたら、お買求めの販売店又は右記までお気軽にご相談下さい。

サンワサプライ株式会社

岡山サンワサプライセンター ／〒700−0825 岡山市田町1−10−1
☎086-223-3311 FAX086-223-5123
東京サンワサプライセンター ／〒140−8566 東京都品川区南大井6−5−8
☎03-5763-0011 FAX03-5763-0033