インクジェット用

フォト光沢ビデオ背ラベル

写真も文字も美しく表現する、フォト光沢タイプのラベル。

特　長

●写真画像の印刷に最適な、フォト光沢タイプのビデオ背ラベル。
●4,800～1,440dpi対応。光沢が強く、写真が映える美しい仕上がり。
●にじみなく、写真や文字を美しく表現。
●ラベルは、はがれにくい強粘着タイプ。
※エプソンプリンタPM-4000PX、PX-G900、PX-V600、CC-600PXなどの顔料系インクには対応しません。

特別なソフトがなくても大丈夫！
以下のテンプレートが無償でダウンロードできます。
・サンワサプライホームページからWord97/2000用テンプレート（イラスト付テンプレート）
・テンプレートBANKホームページからWord2000/2002(Office XP)、一太郎8/9/10/11、クラリスワークス4.0、Illustrator8.0 for Windows/Mac用テンプレート（枠のみ）

サンワサプライHP
http://www.sanwa.co.jp/paper/ のテンプレートコーナー
テンプレートBANK
http://www.templatebank.com/bank/sanwa.htm

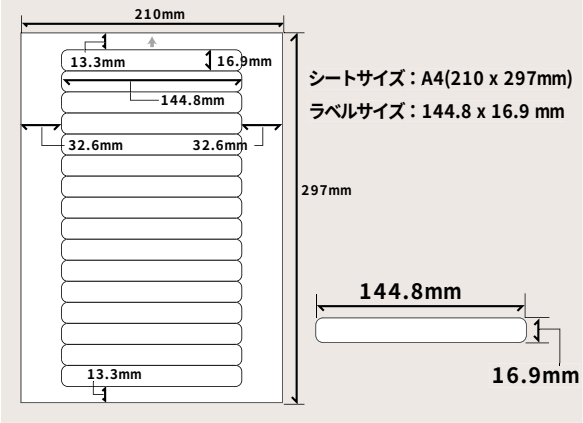

シートサイズ：A4(210 x 297mm)
ラベルサイズ：144.8 x 16.9 mm

おすすめプリンタ

エプソン	フォト・マッハジェットプリンタ（PM・PX・CCシリーズ） マッハ・ジェットプリンタ（MJシリーズ）※PM-4000PXなどの顔料系インク不対応。
キヤノン	バブルジェットプリンタ・ワープロ（PIXUS・BJC・BJシリーズ）
hp	カラーインクジェットプリンタ（デスクジェット・デスクライタシリーズ）
NEC	カラーインクジェットプリンタ（ピクティシリーズ）
レックスマーク	カラーインクジェットプリンタ
富士ゼロックス	カラーインクジェットプリンタ（JetWindシリーズ）

使用上の注意

●プリンタによって印刷可能領域が異なります。各機種の取り扱い説明書でご確認ください。
●印刷前にラベルをはがすことはプリンタトラブルの原因にもなりますのでお避けください。
●一部のラベルに印刷し、ラベルをはがした後の用紙を、再度残りの部分の印刷のためにプリンタを通さないでください。プリンタトラブルの原因になります。印刷はラベルをはがす前に完了させてください。
●印刷面をこすったり、傷つけたり、折り曲げたりしないでください。
●用紙が丸くカールしないように取り扱ってください。万一、カールしたら、必ずカールをなおしてから使用してください。またこの時、用紙の表面が波状にならないように注意してください。
●万年筆や水性ペンで書くとにじむ恐れがありますので、ご確認の上ご使用ください。
●プリンタの種類、印刷モード、インク、ドライバソフトなどにより、画像色・画像の精細さが変わることがあります。
●用紙は必要なだけ取り出し、開封後はなるべく早めにお使いください。
●コピー機、レーザープリンタ、ドットプリンタ、熱転写プリンタなどインクジェットプリンタ以外では使用できません。

保管上の注意

●使用しない用紙は必ずビニール袋に入れて気温40℃以下、湿度80%以下の場所で重量がかからないようにして、水平に保管してください。外で長い時間放置いたしますと、反りが発生したり変色する可能性があります。
●高温、高湿、直射日光、蛍光灯の光など、また空気の流れ（空調など）のある場所を避けて保管してください。
●閉め切った車内やトランクなど、高温になる条件での保管は避けてください。
●開封後はなるべく早めにお使いください。

※万一製造上の不備がございました場合には、同数の新しい製品とお取り替えいたします。それ以外の責はご容赦いただきます。
※本製品は光や保管条件によって変色、退色いたしますが、この点についてのお取り替え、その他の補償はご容赦いただきます。
※商品改良のため、仕様・外観は予告無しに変更することがありますのでご了承ください。

記載の社名及び製品名は各社の商標又は登録商標です。

ラベルの剥離紙は古紙100%を使用。特殊なラミネート加工をしていないので再資源ゴミとして捨てられます。

台紙　袋:PP

MADE IN JAPAN

品番 —LB-VJP1K
インクジェット用
品名 フォト光沢ビデオ背ラベル
サイズ A4(210×297mm)5シート
ラベルサイズ —— 144.8×16.9mm（1シート:16面付、計80枚入）
厚み —— 0.169±0.001mm（ラベルのみ:0.094±0.01mm）

4 969887 262054
054

サンワサプライ株式会社
岡山サプライセンター 岡山市田町1-10-1 tel:086-223-3311
東京サプライセンター 東京都品川区南大井6-5-8 tel:03-5763-0011
www.sanwa.co.jp

03/11/TMMN