インクジェット用　フィルムベース　耐水　再はくりタイプ

はがせる・耐水ホワイトフィルムラベル

速乾・耐水で使いやすい。ホワイトフィルムタイプ

特　長

●超速乾性、超耐水性があり、丈夫で使いやすいホワイトフィルムラベルです。

※耐水性をもたせていますが、お風呂場など常に水に濡れている場所でのご使用やつけおき洗いは避けてください。にじみが生じることがあります。

●特殊な糊を使用しているので、後から糊あとなくキレイにラベルをはがすことができます。

●耐水性に優れており、傘など水に濡れるものやワインなどに貼るオリジナルラベルにもおすすめ。

●好きな形に切って使える、ノーカットタイプです。

※ラベルをコップなどに貼るときは、口などが直接触れないところに貼ってください。

※インクジェットプリンタインクの特性上、直射日光があたる場所や屋外で使用されると短期間で色あせや変色が起こりやすくなります。その際はUVカットフィルムなどを上に貼ってご使用ください。ただし、UVカットフィルムなどを貼っても100%色あせや変色を防ぐことはできませんので、あらかじめご了承ください。

※ラベルは、エプソンプリンタ PM-4000PX、PX-5600、PX-G・V・Aシリーズなどの全色顔料系インクにも対応。ただし、インクの特性上、印刷部分の光沢感が若干損なわれることがあります。また、PM-4000PXではブラックインクはフォトブラックインクを使用してください。マットブラックインクには対応していません。

使　用　方　法

1)このラベルには裏表があります。コーナーカット部が右上になるよう置いたときの上面が印刷面です。この印刷面がプリンタのノズル側にくるように用紙をセットしてください。

2)オートシートフィーダーでの静電気の発生を抑えるために、一番後ろに余分な普通紙を1枚セットしておくことをおすすめします。

3)この用紙は手差しで1枚1枚補給してください。(プリンタの機種によっては、厚紙モードで使用してください)

4)使用するプリンタの機種によりわずかに濃淡の差がでる場合があります。その場合は、各機種の取扱い説明書に従い濃度調節を行ってください。

5)目的に応じたより高品質な出力結果を得るために、プリンタ各種に応じてカラーバランス・ガンマ補正・各色の濃度などを調節してください。

6)ラベルを貼る面の水分や油分、ゴミやホコリなどの汚れを取り除いてきれいにし、印刷が乾いてからお好きな形にカットして、ラベルの上から手でしっかり圧力をかけてラベルを貼ってください。

7)大きめのラベルを貼るときは、しわが入ったり、気泡が入ったりする恐れがありますので、注意しながらゆっくりと貼り付けてください。

〈印刷〉

印刷の際には下記のモード設定でご使用いただくと良好な画像を得ることができます。

用紙設定・モード設定（推奨）

プリンタ	用紙設定	印刷モード
エプソン ※1	EPSON写真用紙、フォトシール	きれい
キヤノン ※2	プロフォトペーパー / 光沢フィルム スーパーフォトペーパー	きれい
hp・NEC ※2 レックスマーク他	アドバンストフォトペーパー プレミアムフォト用紙	ベスト

※上記用紙設定については、純正インクを使用した場合を基準としています。

※普通紙モード、高速印刷、インクセーブモードなどではご使用にならないでください。

※1: エプソンプリンタ PM-4000PX、PX-5600、PX-G・V・Aシリーズなどの顔料系インクにも対応していますが、インクの特性上印字部分の光沢感が若干損なわれますのでご注意ください。(PM-4000PXはフォトブラックインクに対応、マットブラックインクには不対応)すぐに乾燥はしますが、インクを十分に乾燥させるため印刷後はなるべく24時間以上印刷面に触れないように乾燥させてください。画像が乱れる場合があります。また、表面をこすらないようご注意ください。

※2: キヤノン・hp・NEC製プリンタの顔料系黒インクには対応していませんので印刷時の用紙設定にはご注意ください。(顔料系黒インクが使用される「普通紙設定」では印刷しないでください。インクが定着せず、用紙やプリンタ内部、手などを汚してしまうことがあります)

●テスト印刷などの場合は普通紙で印刷し、仕上げ用の出力用紙としてご使用することをおすすめします。

使　用　上　の　注　意

●細かい凹凸があるなど、粗い面、曲面、特殊加工がしてあるもの、特殊な材質ではラベルの浮きやはがれが生じる恐れがあります。

●印刷前にラベルをはがすことはプリンタトラブルの原因になりますのでお避けください。

●印刷面をこすったり、傷をつけたり、折り曲げたりしないでください。

●万年筆や水性ペンで書くとにじむ恐れがありますのでご確認の上ご使用ください。

●用紙が丸くカールしないよう取扱ってください。万一カールしたら、必ずカールを直してから使用してください。

●水濡れや直射日光・経年変化により、印刷部分が変色することがあります。

●プリンタの種類、プリンタの印刷モード、インク、ドライバソフトなどにより、画像色・画像の精細さが変わることがあります。

●用紙は必要なだけ取出して使用してください。また、その際は用紙で手を切らないようにご注意ください。

●コピー機、レーザープリンタ、ドットプリンタ、熱転写プリンタなどインクジェットプリンタ以外では使用できません。

●糊に水がしみ込むと、ラベルがはがれることがあります。

●高価なものには貼らないでください。車やバイク、木製品、金属製品などの塗装部分では塗装がはがれることがあります。

●10℃以下の低温下では、ラベルを貼った面が粗いとラベルがはがれる恐れがあります。

●再はくり糊を使用していますが、貼るものによっては糊が残ることもありますのでご注意ください。

●高温下に置いて熱が加わると粘着力が強くなり、はがしにくくなることがあります。

保　管　上　の　注　意

●使用しない用紙は、必ずパッケージに入れて気温40℃以下、湿度80%以下の場所で重量がかからないようにして、水平に保管してください。外で長い時間放置いたしますと、反りが発生したりする可能性があります。

●印刷の有無にかかわらず、直射日光、蛍光灯の光、送風口の風などが直接当たる場所での保管は避けてください。

●閉め切った車内やトランクなど、高温になる条件での保管は避けてください。

●開封後はなるべく早めにお使いください。

※記載の厚み・重さは保証値ではありません。

※万一製造上の不備がございました場合には、同数の新しい製品とお取替えいたします。それ以外の責はご容赦いただきます。

※本製品は光や保管条件によって変色、退色いたしますが、この点についてのお取替え、その他の補償はご容赦いただきます。

※製品改良のため、仕様・外観は予告無しに変更することがありますのでご了承ください。

記載の社名及び製品名は各社の商標又は登録商標です。

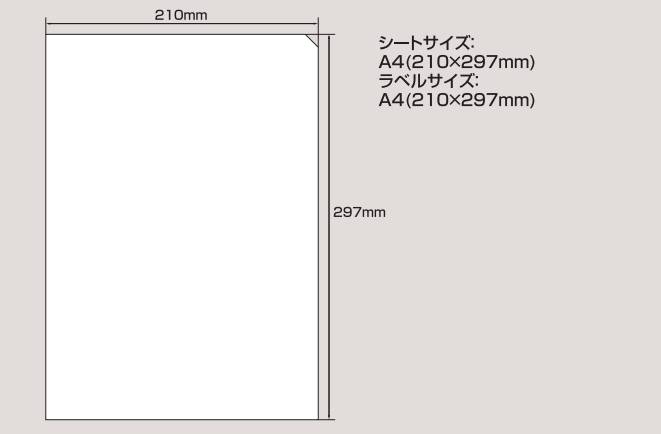

お　す　す　め　プ　リ　ン　タ

エプソン	EP・PM・PX・CCシリーズ※、MJシリーズ ※PM-4000PX、PX-G・V・Aシリーズなどの顔料系インクにも対応。
キヤノン	PIXUS・BJC・BJシリーズ
hp	Photosmart・Deskjetシリーズ
NEC	ピクティシリーズ
レックスマーク	カラーインクジェットプリンタ

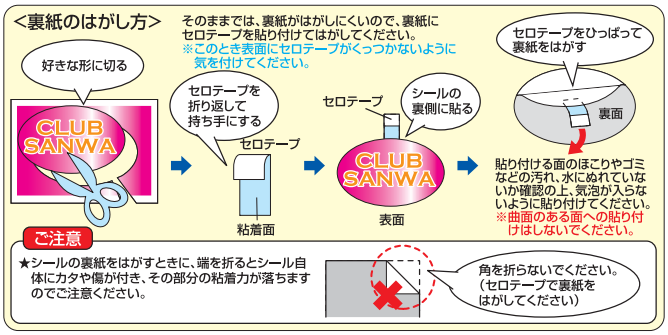

品　番 ―― LB-EJF03
インクジェット

品　名 はがせる耐水ホワイトフィルムラベル

サイズ ―― A4(210x297mm)

入　数 ―― 5枚

厚　み ―― 0.152±0.014mm
(ラベルのみ:0.102±0.011mm)

重　量 ―― 194g/㎡

白色度 ―― 97～102%

素　材 ―― PET

紙 台紙　タテ 袋:PP

MADE IN JAPAN

816

4 969887 422816

サンワサプライ株式会社

岡山サプライセンター　岡山県岡山市北区田町1-10-1　TEL.086-223-3311
東京サプライセンター　東京都品川区南大井6-5-8　TEL.03-5763-0011
http://www.sanwa.co.jp/

09/08/SNME

裏面　※こちらは裏面です。こちらには印刷できません。