SANWA SUPPLY

SFP(miniGBIC)コンバータ 取扱説明書

LAN-SFPGSX

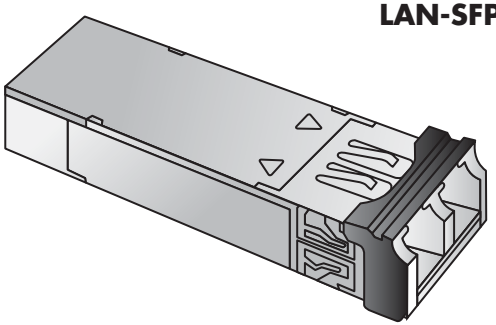

最初にご確認ください。

セット内容
- ●コンバータ本体 …… 1台
- ●取扱説明書･保証書(本書) …… 1部

※万一、足りないものがございましたら、お買い求めの販売店にご連絡ください。

ご使用前にこの取扱説明書をよくお読みください。また、お手元に置き、いつでも確認できるようにしておいてください。

デザイン及び仕様については改良のため予告なしに変更することがございます。
本書に記載の社名及び製品名は各社の商標又は登録商標です。

サンワサプライ株式会社

はじめに

この度はSFP(miniGBIC)コンバータをお買い上げいただき誠にありがとうございます。本取扱説明書は、本製品を正しくご使用いただくための取扱い方法、使用上の注意等について説明するものです。なお、お読みになった後も本書はお手元に置いてご使用ください。

1. 安全にお使いいただくためのご注意(必ずお守りください)

■警告:
下記の事項を守らないと火災･感電により、死亡や大けがの原因となります。

- ●分解、改造はしないでください。(火災、感電、故障の恐れがあります)※保証の対象外になります。
- ●取付け/取外し作業を行う際はスイッチングHUB等接続機器の電源を切ってから行ってください。
- ●ご使用の際はスイッチングHUB等接続機器の指示に従ってご使用ください。
- ●LCコネクタをのぞき込まないでください。本製品はClass1 レーザー製品(FDA21 CFR 1040.10)を満たしています。目に見えないレーザー光を照射しますので、レーザー照射口をずっと見ないでください。
- ●水などの液体に濡らさないでください。(火災、感電、故障の恐れがあります)
- ●小さな子供のそばでは本製品の取外しなどの作業をしないでください。(飲み込んだりする危険性があります)

1. 安全にお使いいただくためのご注意(必ずお守りください)続き

■注意:
下記の事項を守らないと事故や他の機器に損害を与えたりすることがあります。

- ●取付け取り外しの時は慎重に作業をおこなってください。(機器の故障の原因となります)
- ●次のようなところで使用しないでください。
  - ①直接日光の当たる場所
  - ②湿気や水分のある場所
  - ③傾斜のある不安定な場所
  - ④静電気の発生するところ
  - ⑤通常の生活環境とは大きく異なる場所

■お手入れについて

①清掃する時は電源を必ずお切りください。
②機器は柔らかい布で拭いてください。
③シンナー･ベンジン･ワックス等は使わないでください。

2. 特　長

本製品SFPポート(miniGBICポート)を持つスイッチングHUB等に取付け可能な1000BASE-SX拡張モジュールです。本製品とLC光ケーブルを接続することにより、ネットワーク間の接続距離を最大550mまで延長できます。

3. 仕　様

インターフェース規格	IEEE802.3z(1000BASE-SX)準拠
伝送速度	1000Mbps
伝送符号化方式	8B10B
アクセス方式	CSMA/CD
速度	1.0625Gbps(Fiber Channel) / 1.25Gbps(ギガビットイーサネット)
光波長	850nm
送信パワー	最大-1.1dBm、最小-9dBm
受信パワー範囲	最大0dBm、最小-18dBm
許容損失	9dB(同一製品対応で使用した場合)
適合ケーブル	50/125μ　GI型マルチモードファイバーケーブル(2芯、LCコネクタ付き)
伝送距離	2～500m/伝送帯域 400MHz･km
	2～550m/伝送帯域 500MHz･km
電源電圧	3.1V～3.5V
消費電力	最大0.726W
発熱量	0.07667kJ/h
消費電流	最大200mA
取得規格	VCCI Class B
外形寸法	W13.4×H8.5×D56.5mm
重量	約14g
動作環境	温度0～45°C、湿度10～90%(結露なきこと)

4. 取付け方法

本製品をスイッチングHUB等接続機器に取付ける際は接続機器の取扱説明書もお読みください。本製品を取扱う際、静電気を帯びた手で取扱わないでください。

1. スイッチングHUB等接続機器の電源をOFFにします。

2. 本製品を保護パッケージから取出します。

3. 本製品をSFPポート(miniGBICポート)にカチッと音がするまで差し込みます。

SFP(miniGBIC)コンバータには上下がありますので、SFPポート(miniGBICポート)の上下を確認してから差し込んでください。

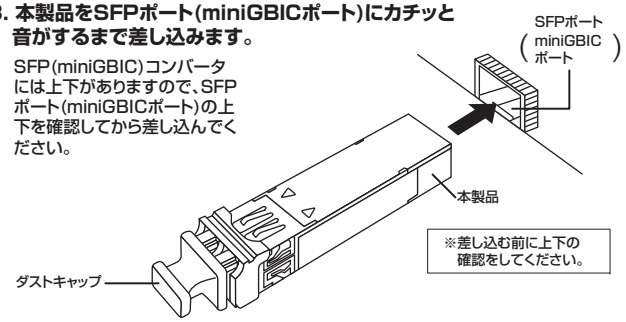

4. 本製品のダストキャップを外します。

5. 光ファイバーケーブルを本製品のポートに差し込みます。

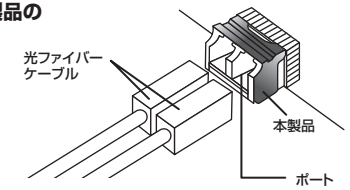

5. 取外し方法

1. 接続機器の電源をOFFにします。

2. 光ファイバケーブルを取外します。

3. 本製品のフックを図の位まで下げます。

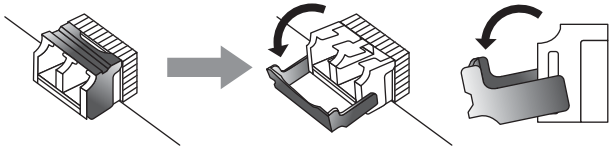

4. 本製品を取り外します。

5. 本製品にダストキャップを取付けます。
※保護パッケージに収納して保管してください。

保証規定・保証書

1）保証期間内に正常な使用状態でご使用の場合に限り品質を保証しております。万一保証期間内で故障がありました場合は、弊社所定の方法で無償修理いたしますので、保証書を製品に添えてお買い上げの販売店までお持ちください。
2）次のような場合は保証期間内でも有償修理になります。
（1）保証書をご提示いただけない場合。
（2）所定の項目をご記入いただけない場合、あるいは字句を書き換えられた場合。
（3）故障の原因が取扱い上の不注意による場合。
（4）故障の原因がお客様による輸送・移動中の衝撃による場合。
（5）天変地異、ならびに公害や異常電圧その他の外部要因による故障及び損傷。
3）お客様ご自身による改造または修理があったと判断された場合は、保証期間内での修理もお受けいたしかねます。
4）本製品の故障、またはその使用によって生じた直接、間接の損害については弊社はその責を負わないものとします。
5）本製品を使用中に発生したデータやプログラムの消失、または破損についての保証はいたしかねます。
6）本製品は医療機器、原子力設備や機器、航空宇宙機器、輸送設備や機器などの人命に関わる設備や機器、及び高度な信頼性を必要とする設備や機器やシステムなどへの組み込みや使用は意図されておりません。これらの用途に本製品を使用され、人身事故、社会的障害などが生じても弊社はいかなる責任も負いかねます。
7）修理ご依頼品を郵送、またはご持参される場合の諸費用は、お客様のご負担となります。
8）保証書は再発行いたしませんので、大切に保管してください。
9）保証書は日本国内においてのみ有効です。

キリトリ線

保 証 書　　サンワサプライ株式会社

品番		LAN-SFPGSX
シリアルナンバー		
お客様	お名前	
	ご住所	〒 TEL
販売店	販売店名・住所・TEL 担当者名	
保証期間 6ヶ月	お買い上げ年月日　年　月　日	

※必要事項をご記入の上、大切に保管してください。

最新の情報はWEBサイトで!!　http://www.sanwa.co.jp/

■サポート情報
■ドライバのダウンロード
■よくある質問（Q&A）
■各種対応表　　など、最新情報を随時更新しています。

▼トップページから

▼"サポート&ダウンロード"コーナーへ

ご質問、ご不明な点などがございましたら、ぜひ一度、弊社WEBサイトをご覧ください。

サンワサプライ株式会社　　2009.11現在

岡山サプライセンター／〒700-0825 岡山県岡山市北区田町1-10-1　TEL.086-223-3311 FAX.086-223-5123
東京サプライセンター／〒140-8566 東京都品川区南大井6-5-8　TEL.03-5763-0011 FAX.03-5763-0033
札幌営業所／〒060-0807 札幌市北区北7条西5丁目ストークマンション札幌　TEL.011-611-3450 FAX.011-716-8990
仙台営業所／〒983-0851 仙台市宮城野区榴岡1-6-37宝栄仙台ビル　TEL.022-257-4638 FAX.022-257-4633
名古屋営業所／〒453-0015 名古屋市中村区椿町16-7カジヤマビル　TEL.052-453-2031 FAX.052-453-2033
大阪営業所／〒532-0003 大阪市淀川区宮原4-1-45新大阪八千代ビル　TEL.06-6395-5310 FAX.06-6395-5315
福岡営業所／〒812-0012 福岡市博多区博多駅中央街8-20第2博多相互ビル　TEL.092-471-6721 FAX.092-471-8078

09/11/KNDaNo