インクジェット用

パールラベル

パール調の柔らかい色と光沢のラベル。

特　長

●パールのような柔らかい乳白色の色合いと光沢を持つラベル。A4全面タイプで様々な使い方が楽しめます。
●写真画像やイラストを独特の風合いに仕上げます。
●ステッカー、プリクラ風シールやプレゼントに貼るワンポイントシール、名刺シールなどにおすすめ。バースデーカードなどカードに貼ってもおもしろい。
●中解像度から高解像度(360～1,440dpi)対応で、にじみもなく、写真画像も美しく表現します。
●インクジェットプリンタ専用。

使用方法

1)このラベルには裏表があります。印刷面がプリンタの印字ノズル側にくるように用紙をセットしてください。(裏面には印刷できません。)
2)オートシートフィーダーでの静電気の発生を抑えるために、一番後ろに余分な普通紙を1枚セットしておくことをおすすめします。
3)この用紙は手差しで1枚1枚補給してください。
4)使用するプリンタの機種によりわずかに濃淡の差がでる場合があります。その場合は、各機種の取扱い説明書に従い濃度調節を行ってください。
5)目的に応じたより高品質な出力結果を得るために、プリンタ各種に応じてカラーバランス・ガンマ補正・各色の濃度などを調節してください。
6)ラベルを貼る面の水分や油分、ゴミやホコリなどの汚れを取り除いてきれいにし、印刷が乾いてからラベルを貼ってください。

◆印刷
印刷の際には下記のモード設定でご使用いただくと良好な画像を得ることができます。

〈おすすめ印刷設定〉

プリンタ		用紙設定	印刷モード
エプソン	PMシリーズ	専用光沢フィルム	スーパーファイン
	MJシリーズ	専用光沢紙	
キヤノン	BJC-700J	光沢フィルム	高品位
	その他の機種	OHPフィルム	
HP・NEC		OHPフィルム	ベスト/高精細
富士通・レックスマーク・沖データ		OHPフィルム	ベスト/高精細

※HP(NEC)製プリンタの顔料系黒インクには対応していません。黒を打たない場合モード(CMYモード)にてご使用ください。
※普通紙モード、高速印刷、インクセーブモード双方向印刷(EPSON)などではご使用にならないでください。
※テスト印刷などの場合は普通紙で印刷し、仕上げ用の出力用紙としてご使用することをおすすめいたします。

サンワサプライのおすすめプリンタ

・EPSON　フォト・マッハジェットプリンタ
　マッハジェットプリンタ
・キャノン　フォトグレードプリンタ
　(フォトBJカートリッジ)
・HP/NEC　フォトプリントカートリッジ
・EPSON　マッハジェットプリンタ
・キャノン　バブルジェットプリンタ
・Apple　スタイルライタ
・富士通　カラーインクジェットプリンタ
・レックスマーク　カラーインクジェットプリンタ
・沖データ　マイクロラインジェットプリンタ
・IBM　マイクロバブルジェットプリンタ
・シャープ　インクジェットプリンタ

※万一製造上の不備がございました場合には、同数の新しい製品とお取り替えいたします。それ以外の責はご容赦いただきます。
※本製品は光や保管条件によって変色、退色いたしますが、この点についてのお取り替え、その他の補償はご容赦いただきます。
※商品改良のため、仕様・外観は予告無しに変更することがありますのでご了承ください。

記載の社名及び製品名は一般に各社の商標又は登録商標です。

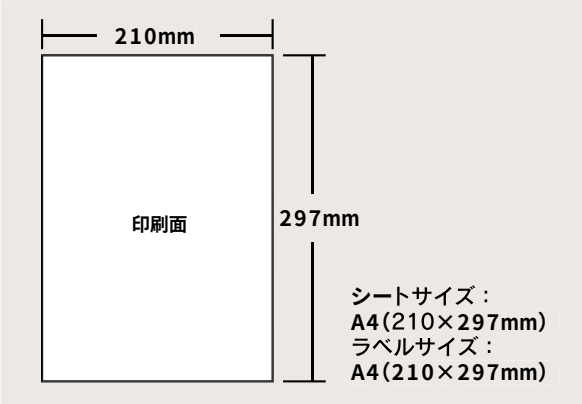

使用上の注意

●印刷後はインクが完全に乾くまで、印刷面に触れないようにしてください。
●用紙の特性上、ラベル同士がはりつくおそれがありますので、印刷後は用紙が重ならないよう、一枚ずつとり出して下さい。
●印刷前にラベルをはがすことはプリンタトラブルの原因になりますのでお避けください。
●ラベル面に汚れや指紋をつけないように用紙の端を持つようにしてください。印刷の際にインクがうまく乗らないことがあります。
●印刷面をこすったり、傷つけたり、折り曲げたりしないでください。
●用紙が丸くカールしたり、シワにならないように取り扱ってください。万一、カールしたら必ずカールを直してから使用してください。また、この時用紙の表面が波状にならないように注意してください。
●コピー機、レーザープリンタ、ドットプリンタ、熱転写プリンタ、ワープロなどインクジェットプリンタ以外では使用できません。
●水濡れや直射日光・経年変化により、印刷部分が変色することがあります。
●プリンタの種類、印刷モード、インク、ドライバソフトなどにより、画像色・画像の精細さが変わることがあります。
●用紙は必要なだけ取り出し、開封後はなるべく早めにお使いください。

保管上の注意

●印刷後の用紙を保存する際は、間に普通紙をはさんで下さい。
●使用しない用紙は必ずビニール袋に入れて気温40℃以下、湿度80%以下の場所で水平に保管してください。外で長時間放置いたしますと、反りが発生したり変色する可能性があります。
●高温、高湿、直射日光、蛍光灯の光などを避けて保管してください。
●閉め切った車内やトランクなど、高温になる条件での保管は避けてください。

品番　JP-TA07PR
品名　インクジェット用 パールラベル
価格　¥980
サイズ　A4(210x297mm)
入り数　5枚
厚み　206±8ミクロン
(ラベルのみ139±3ミクロン)

裏面 ※こちらは裏面です。印字できません。

サンワサプライ株式会社

98/11/COMN