Eデスク（EST-60～EST-95）サブテーブル組立説明書

SANWA SUPPLY

この度は、弊社製品をお買求めいただきましてありがとうございました。
この製品は組立式になっております、パッキングケースの中に下記の部品が入っていますので確認の上、下記要領で組み立ててください。
ご使用前に、製品の使い方と使用上の注意事項について書いた、説明書をよくお読みになり製品を末永くご使用いただくために、説明書を大切に保存して正しくお使い下さい。

★用意していただくもの・・・・・
手袋（組み立て時のケガ等を防ぐために必ず着用してください。）

完成図

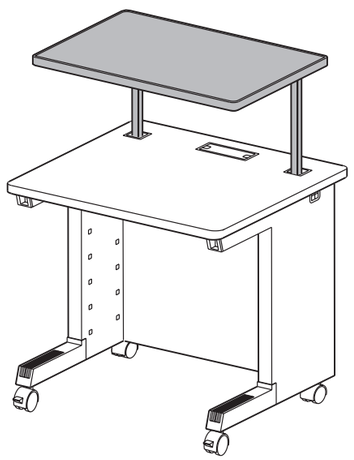

組立て部品

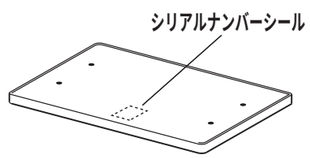

サブテーブル×1枚

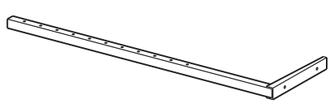

アーム×2本

使用小部品

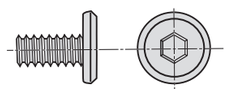

ボルトA×4本〔M6×12〕

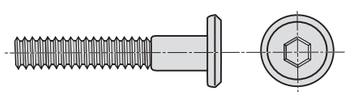

ボルトB×4本〔M6×35〕

六角レンチ×1本
（№4）

1 デスクのキャップの内側のみを外します。パネル付きの場合はパネルを外してください。

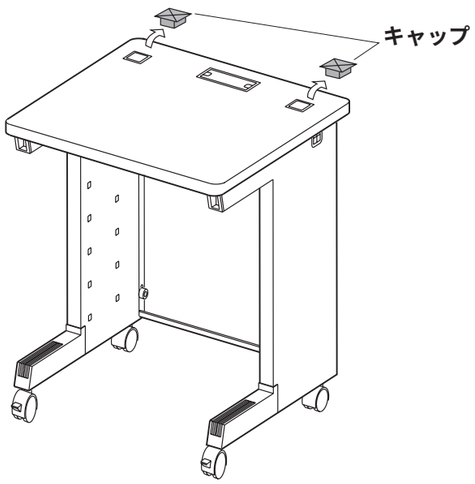

2 アームを差込みサイドフレームにボルトBで取付けます。

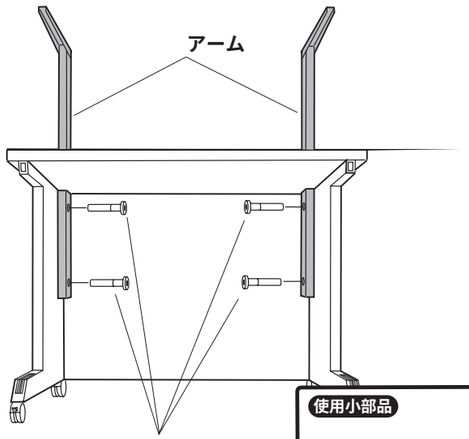

使用小部品

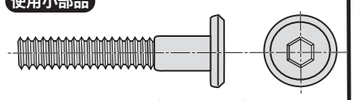

ボルトB〔M6×35〕

3 アームにサブテーブルをボルトAで取り付けて完成です。サブテーブルはトリムの継位置を後側にします。

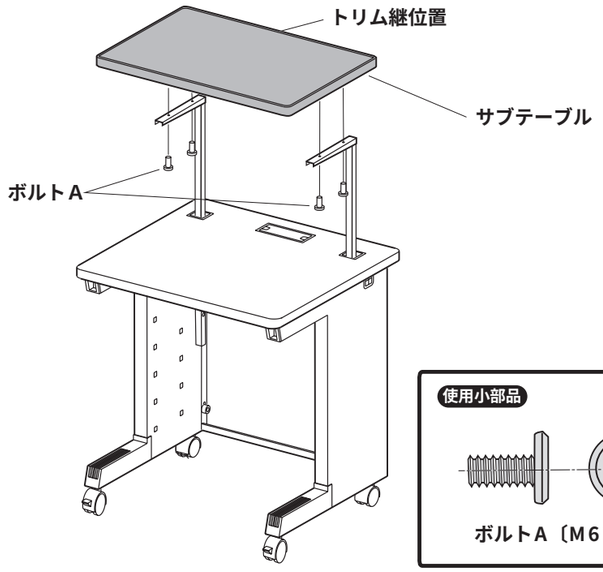

使用小部品

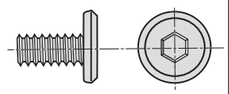

ボルトA〔M6×12〕

製品に関するお問い合わせ

製品の品質管理には細心の注意をはらっていますが、万一、不都合な点や製品に関するお問い合わせなどございましたら、お買求めの販売店又は右記までお気軽にご相談下さい。

サンワサプライ株式会社

岡山サンワサプライセンター ／〒700-0825 岡山市田町1-10-1
☎086-223-3311 FAX086-223-5123
東京サンワサプライセンター ／〒140-8566 東京都品川区南大井6-5-8
☎03-5763-0011 FAX03-5763-0033