ERD-Tシリーズオプション　引出し大、小（ERD-TDR1、2)組立説明書

この度は、弊社製品をお買い求めいただきましてありがとうございました。
この製品は組立式になっております。パッキングケースの中に下記の部品が入っていますので、確認の上、下記要領で組み立てて下さい。
ご使用前に、製品の使い方と使用上の注意事項について書いた説明書をよくお読みになり、製品を末永くご使用いただくために、説明書を大切に保存し、正しくお使いください。

★用意していただくもの・・・・・
手袋
（鋼製ですので組立の際は必ず着用してください。）

完成品

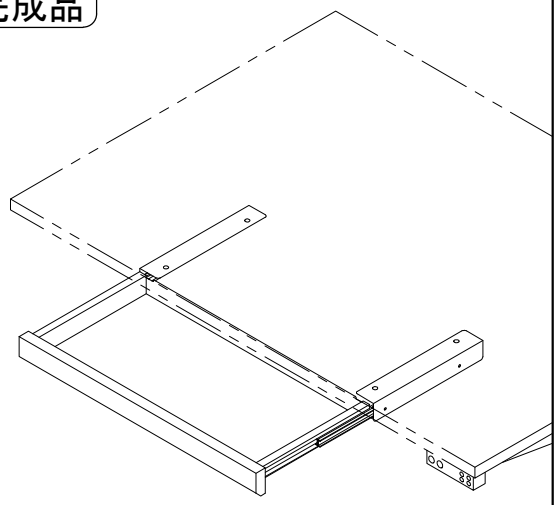

組立部品

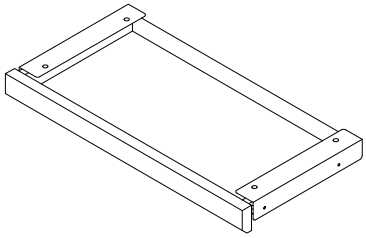

①引出し本体 × 1

使用小部品

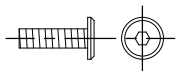

②ボルト(M6×16) × 4

③ワッシャ × 4

④スプリングワッシャ× 4

⑤六角レンチ × 1

※部品の欠品や破損があった場合は、品番(ERD-TDR1など)と
上記の部品番号（①～⑤)と部品名（引出し本体など)をお知らせください。

引出し本体をスライドさせ、電動昇降デスクの天板裏側にブラケット部をボルトで取付けます。

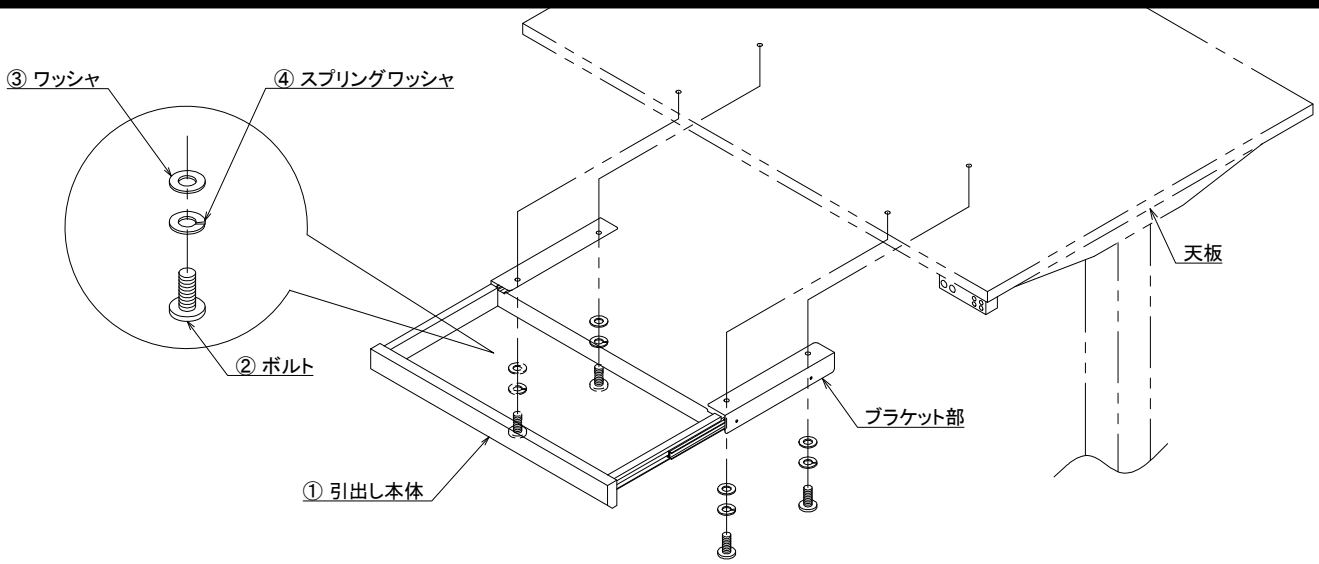

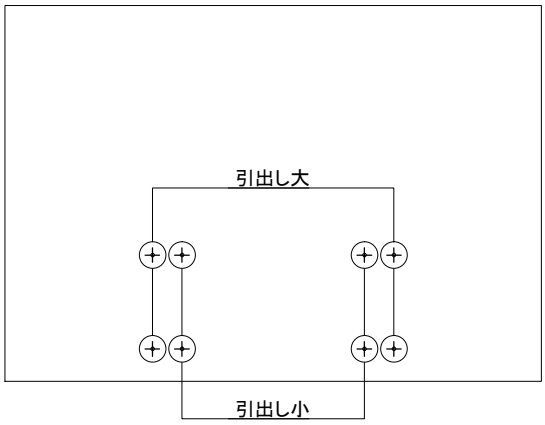

W1000の天板の取り付け位置

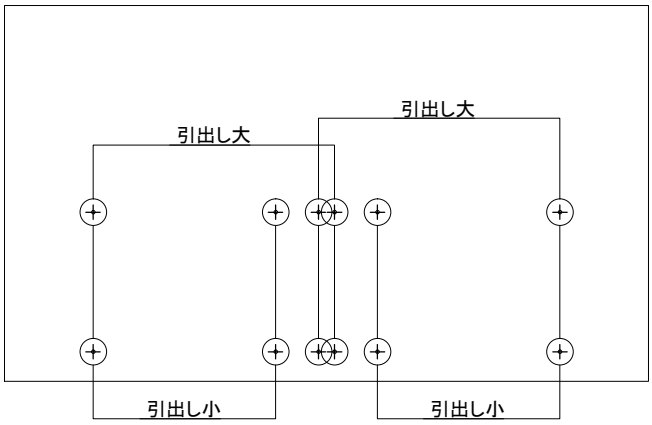

W1200の天板の取り付け位置

製品に関する
お問い合わせ

製品の品質管理には細心の注意を払っておりますが、万一、不都合な点や製品に関するお問い合わせなどがございましたら、お買い求めの販売店、または右記までお気軽にご相談ください。

サンワサプライ株式会社
岡山サプライセンター／〒700－0825　岡山市北区田町1－10－1
TEL 086－223－3311　FAX 086－223－5123
東京サプライセンター／〒140－8566　東京都品川区南大井6－5－8
TEL 03－5763－0011　FAX 03－5763－0033
http：／／www. sanwa. co. jp／