電動昇降デスク（ERD-M1407Q　ERD-M1408Q）　組立説明書

M845690-A

この度は、弊社製品をお買求めいただきましてありがとうございました。
この製品は組立式になっております、パッキングケースの中に下記の部品が入っていますので確認の上、下記要領で組み立てて下さい。
ご使用前に、製品の使い方と使用上の注意事項について書いた、説明書をよくお読みになり製品を末永くご使用いただくために、説明書を大切に保存して正しくお使い下さい。

★用意していただくもの・・・・・手袋（鋼製ですので組み立ての際は必ず着用してください。）プラスドライバー

完成図

大人２人以上で組立て作業してください。

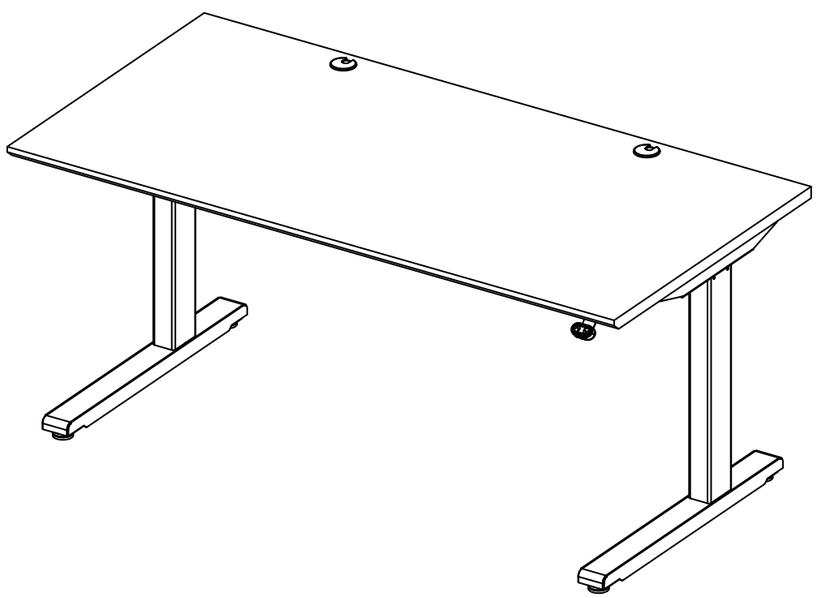

組立て部品

A梱包

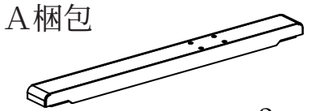
フットフレーム× 2本

天板支えフレーム× 2本

クランプ× 2個

アウターフレーム× 1本

インシュロック× 5本
インシュロックベース× 5個

インナーフレーム× 1本

コントローラー× 1個

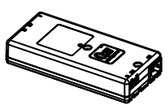
コントロールボックス× 1個

キックロック× 2個

アジャスター× 4個

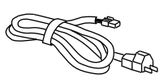
電源ケーブル× 1本

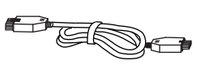
モーターケーブル× 2本

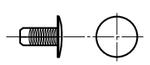
クリップ× 1本

使用小部品

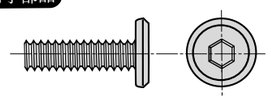
ボルト〔M6× 20〕× 8本

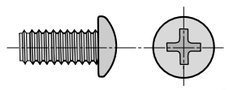
スクリュA〔M5× 15〕× 20本

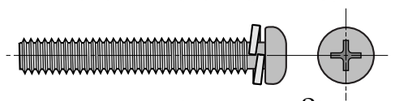
スクリュB〔M5× 45〕× 2本

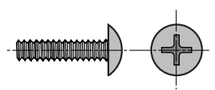
スクリュC〔M4× 16〕× 2本

六角レンチ× 1本（№4）

B梱包

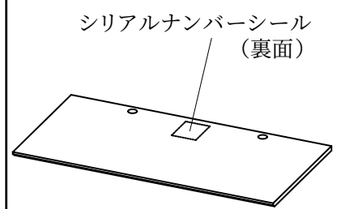

テーブルトップ× 1枚

C梱包

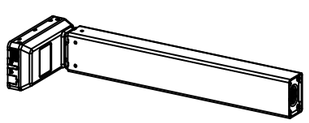
昇降フレーム× 2本

1 アウター、インナーフレームに天板支えフレームをスライドさせ、アウター、インナーフレーム中央部のVノッチと天板支えフレームの後ろの切り欠きを合わせて取付けます。

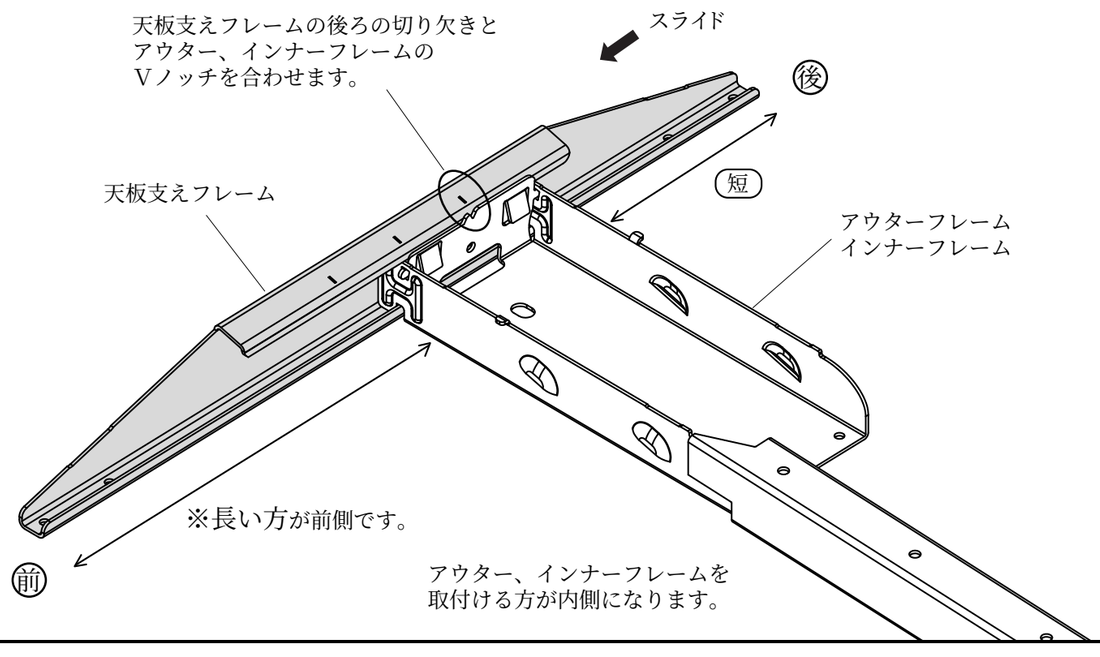

2 アウターフレーム先端へインナーフレーム先端を差込みスライドさせ、アウターフレームの先端から１番目の穴とインナーフレームの先端から7番目の穴を合わせて、クリップで取付けます。

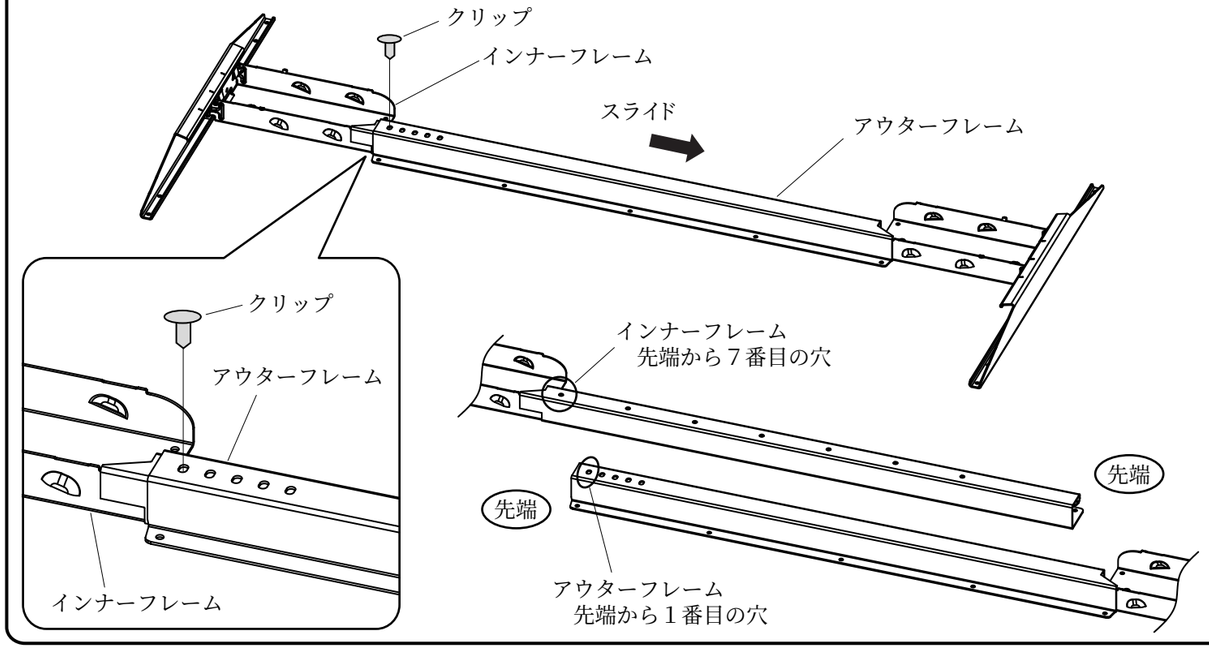

3 テーブルトップへ天板支えフレームとアウター、インナーフレームをスクリュAで仮止めし、①②の位置ズレ等を修正した後、スクリュAを締め直します。

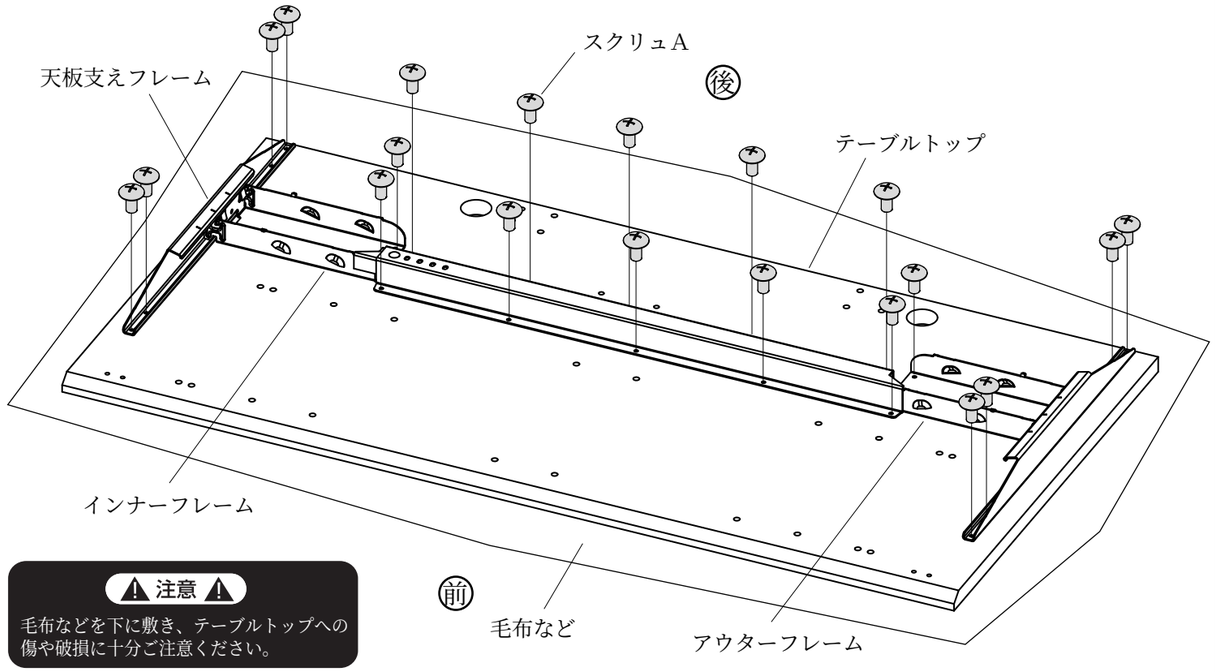

⚠ 注意 ⚠
毛布などを下に敷き、テーブルトップへの傷や破損に十分ご注意ください。

4 アウター、インナーフレームへ昇降フレームをセットし、クランプで固定します。（クランプ溝部分にアウター、インナーフレームの突起をカチッという音が鳴るまで押し込みます。）

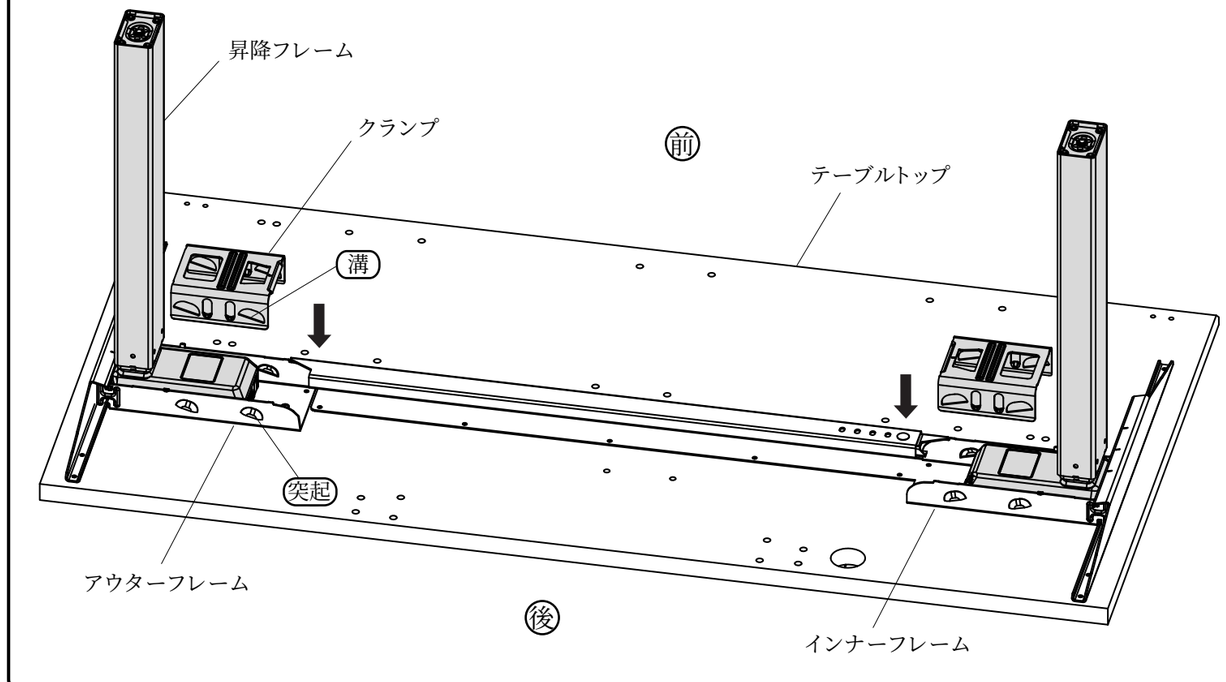

5 クランプへキックロックをセットし、布などを上に敷き、脚のかかとなどでキックロックを押し込み、昇降フレームを取付けます。

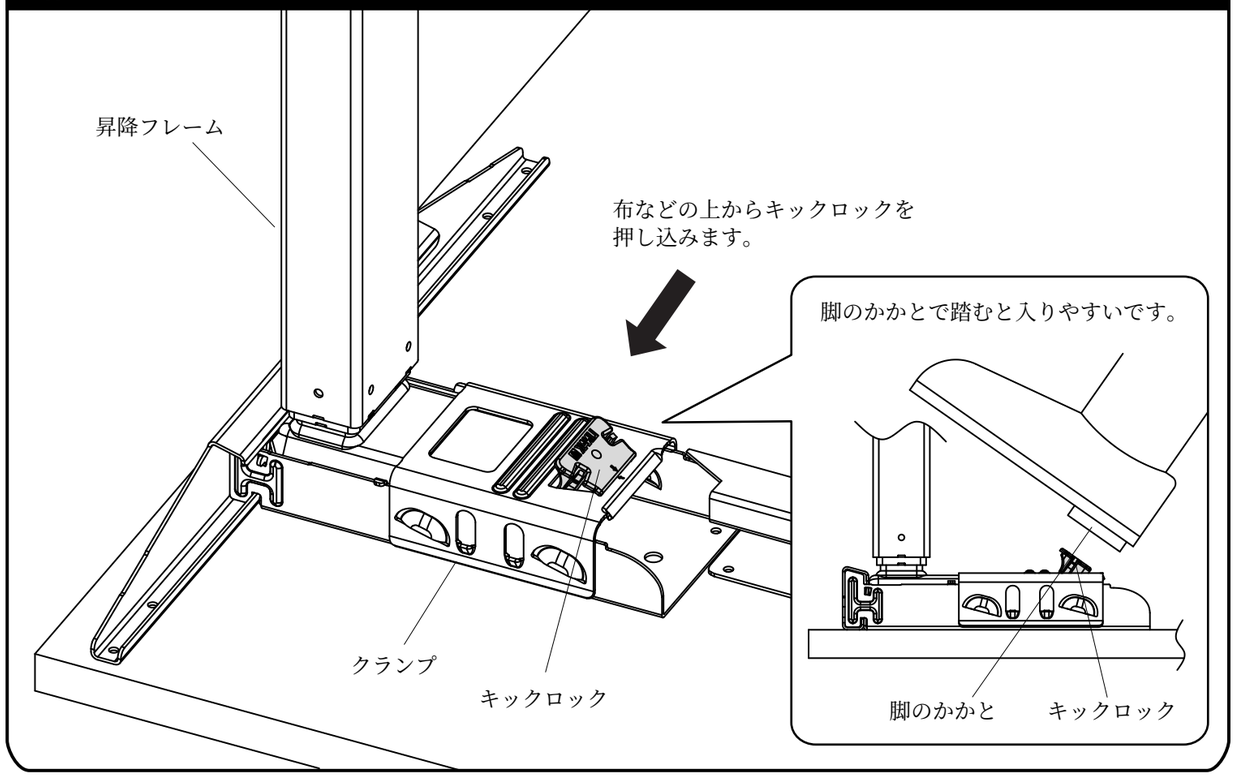

6 テーブルトップへコントロールボックスをスクリュBで取付けます。

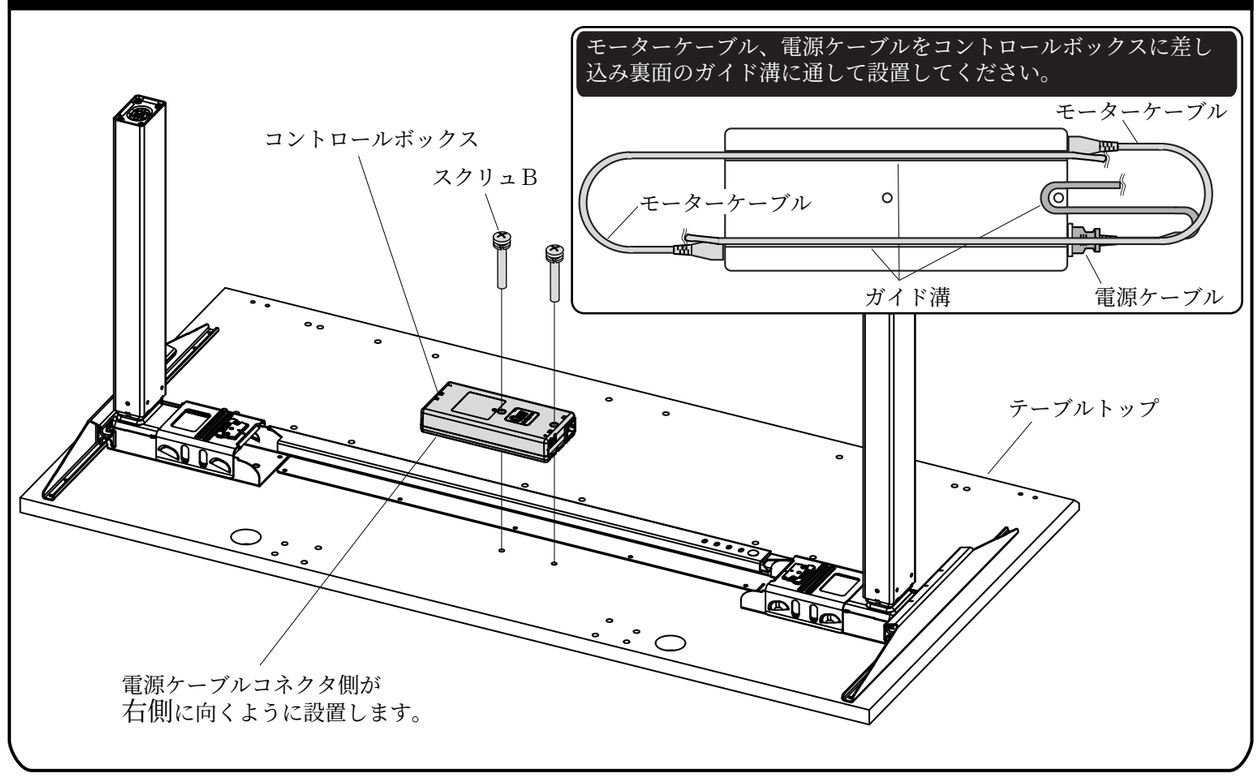

7 テーブルトップへコントローラーをスクリュCで取付けます。

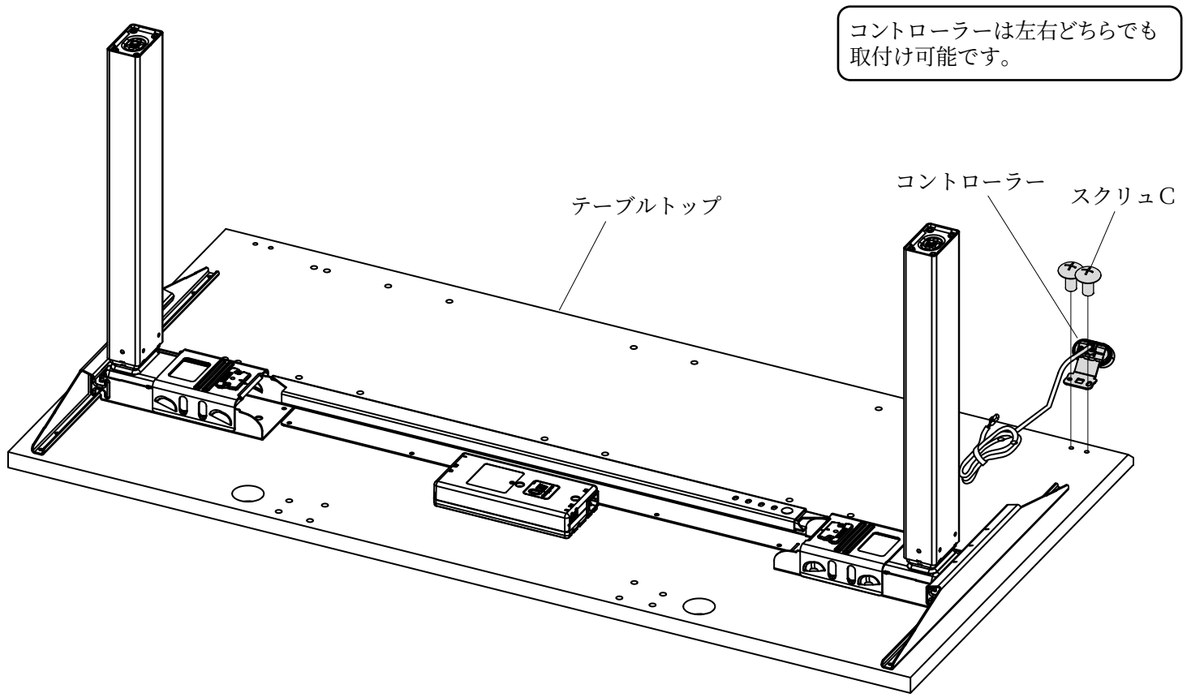

8 コントロールボックスへコントローラーケーブルのコネクタを結合します。モーターケーブルと昇降フレーム側のコネクタを結合します。必要に応じてインシュロックで配線を固定します。

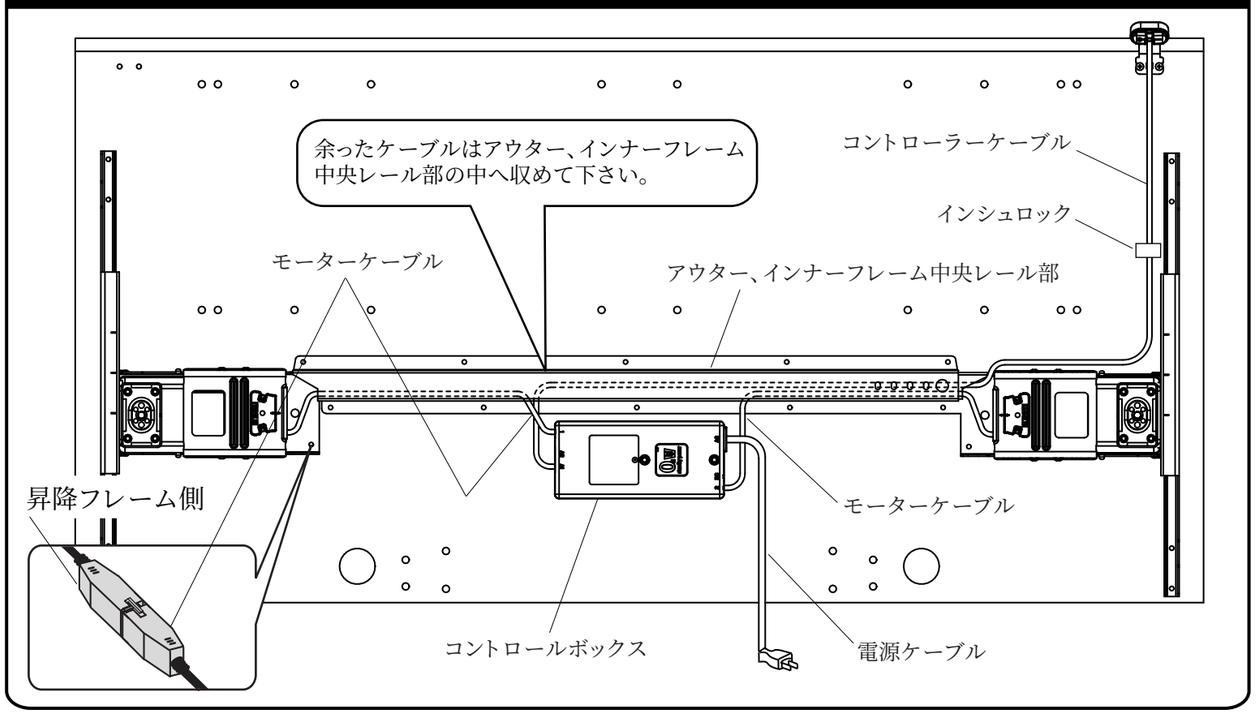

9 昇降フレームへフットフレームをボルトで取付けます。フットフレームへアジャスターを取付けます。

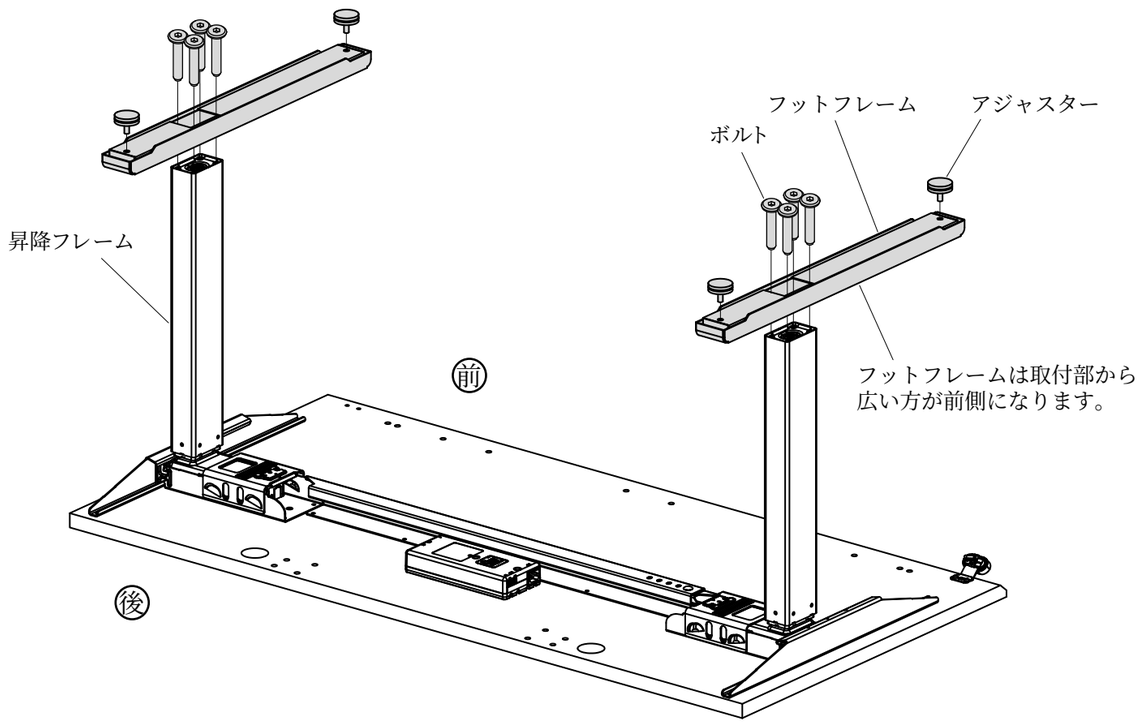

10 組みあがったら下降ボタンを長押しし（2～3秒）、テーブルトップを最下部まで下げて左右のフレームを同期させてください。

※この作業を行わないと上下昇降しない場合があります。
動かない場合は再度長押しして下さい。

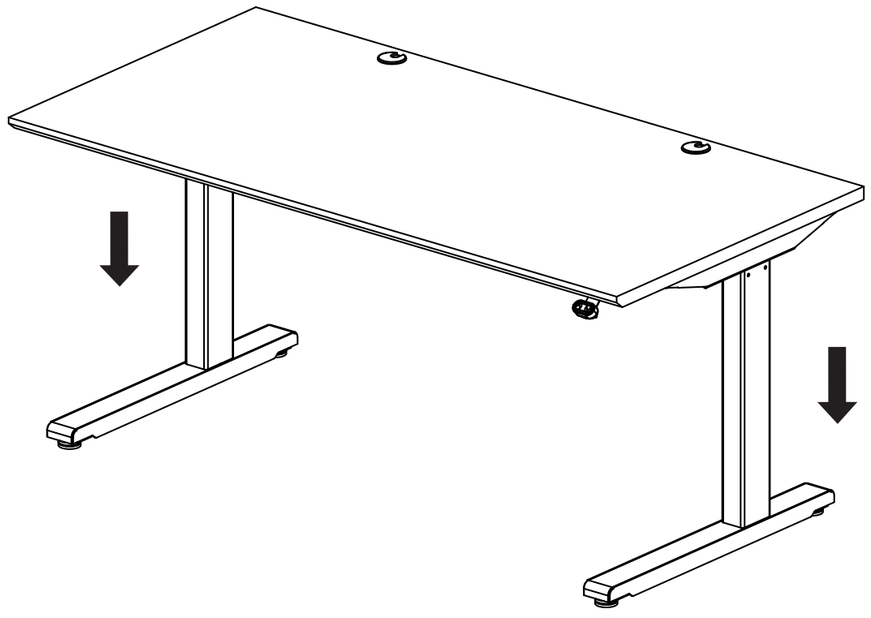

※昇降中に昇降フレームに手を近づけると指を挟まれる恐れがありますので注意してください。

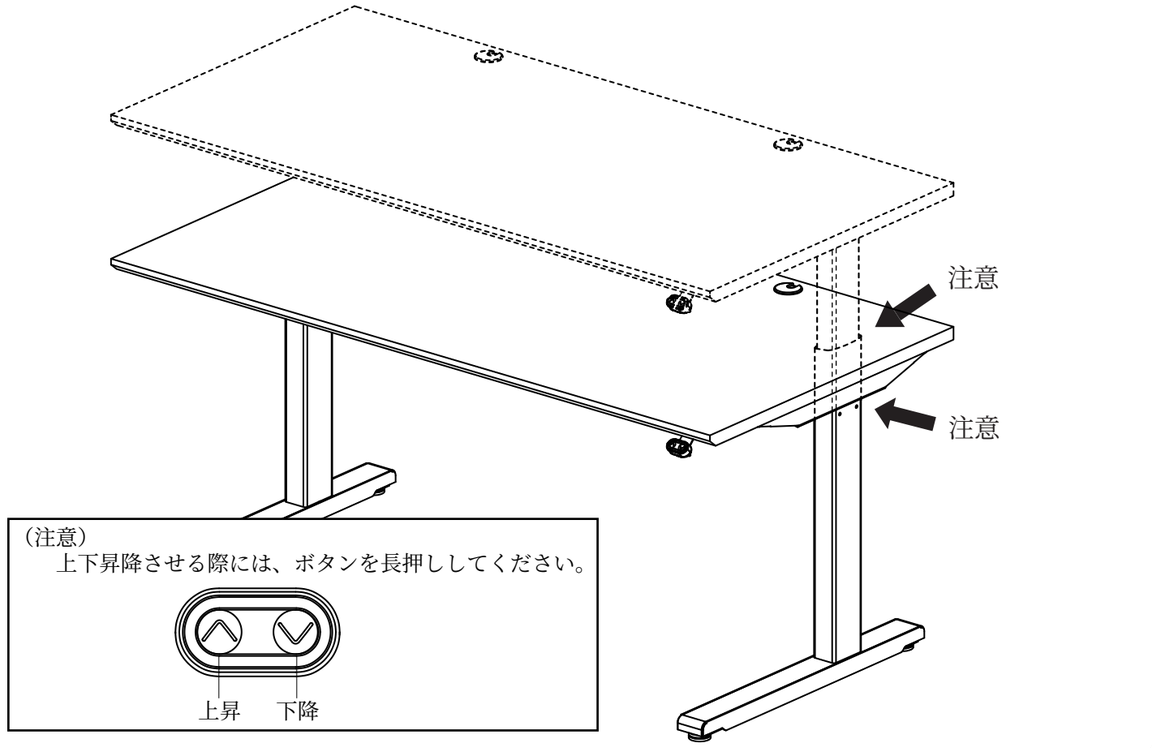

【クランプを取り外す方法】

①キックロックの両端の突起を指で押さえながら、
中央部の穴にドライバーの先端などを差込み、
持ち上げてキックロックを取り外します。

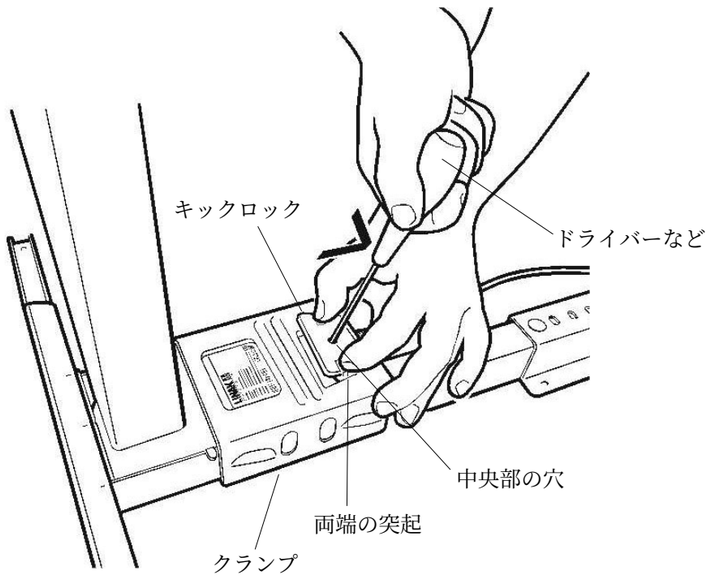

②ドライバーの握り部などでクランプを
昇降フレーム側へ押し込みます。

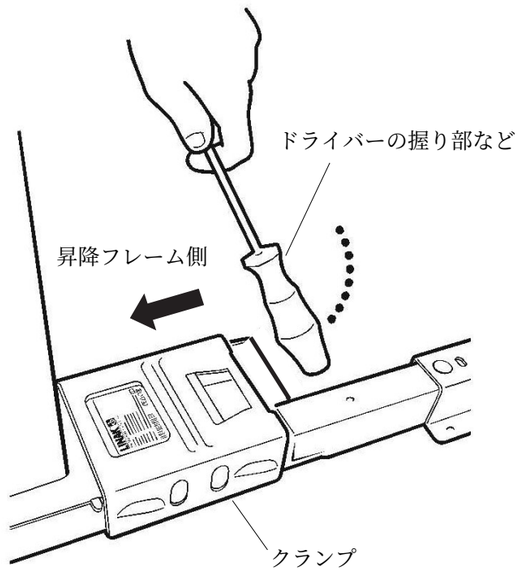

③クランプ両側の突起にドライバーの先端などを差込み、
外側へ押しながらクランプを取り外します。

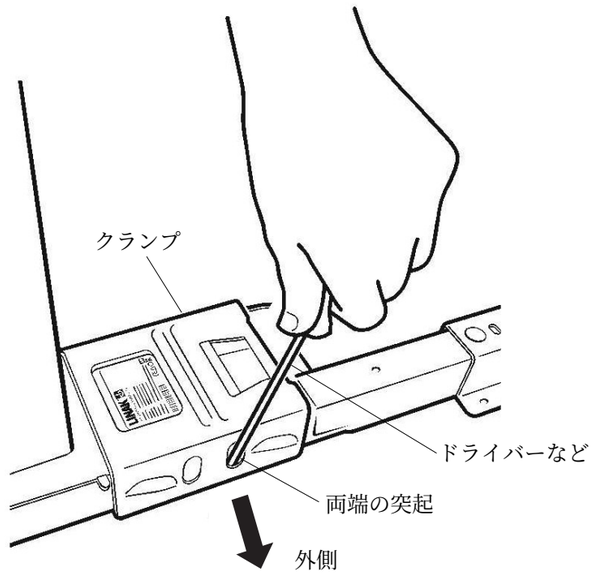

ERD−M14070、ERD−M14080

⚠ 取扱い上の注意（必ずお読みください）

⚠ 警　告

- 本製品を分解・修理・加工・改造はしないでください。
- 本製品に強い振動や衝撃、無理な力を与えないでください。
- 本製品を水のかかる場所や水中で使用・保管しないでください。
- 濡れた手で本製品に触れないでください。
- 本製品を高温・多湿となる場所や、ほこりや油煙などの多い場所で保管しないでください。
- お子様には本製品や付属品を触れさせないでください。
- 本製品は電気で動作しておりますので、発火する恐れがあります。万一煙が出たり変なにおいがした場合は、お買い上げの販売店又は、弊社までご連絡ください。

⚠ 注　意

- 本製品の故障、またはその使用によって生じた直接、間接の損害については弊社はその責を負わないものとします。あらかじめご了承ください。
- 本製品を使用中に発生したデータやプログラムの破損・消失、その他のトラブルについては一切の保証を負いかねます。
- 本製品は屋内のみで使用してください。
- 本製品を不安定な場所で使用・保管しないでください。
- 用途以外には使用しないでください。
- 本製品のお手入れをする場合は、ベンジンやシンナーなどの揮発性有機溶剤が含まれているものは使用しないでください。
- 延長コード・テーブルタップの使用は避けて頂き、直接壁面コンセントへ差し込んでください。
- 破損したケーブルを使用しないでください。
- ケーブルを抜き差しする時は、必ずコネクタ部分を持ち、無理な力を加えないでください。

保証規定・保証書

1、保証期間内に正常な使用状態でご使用の場合に限り品質を保証しております。
　万一保証期間内で故障がありました場合は、弊社所定の方法で無償修理いたしますので、保証書を本製品に添えてお買い上げの販売店までお持ちください。
2、次のような場合は保証期間内でも有償修理になります。
　⑴保証書をご提示いただけない場合。
　⑵所定の項目をご記入いただけない場合、あるいは字句を書き換えられた場合。
　⑶故障の原因が取扱い上の不注意による場合。
　⑷故障の原因がお客様による輸送・移動中の衝撃による場合。
　⑸天変地異、ならびに公害や異常電圧その他の外部要因による故障及び損傷。
3、お客様ご自身による改造または修理があったと判断された場合は、保証期間内での修理もお受けいたしかねます。
4、本製品の故障、またはその使用のよって生じた直接、間接の損害のついては弊社はその責を負わないものとします。
5、本製品を使用中に発生したデータやプログラムの消失、または破損についての保証はいたしかねます。
6、本製品は医療機器、原子力設備や機器、航空宇宙機器、輸送設備や機器などの人命に関わる設備や機器、及び高度な信頼性を必要とする設備や機器やシステムなどへの組み込みや使用は意図されておりません。これらの用途に本製品を使用され、人身事故、社会的障害などが生じても弊社はいかなる責任も負いかねます。
7、修理ご依頼品を郵送、またはご持参される場合の諸費用は、お客様のご負担になります。
8、保証書は再発行いたしませんので、大切に保管してください。
9、保証書は日本国内においてのみ有効です。

キリトリ線

保証書　　サンワサプライ株式会社

型番　boaJj NQMIM boaJj NQMLM		シリアルナンバー
お客様	お名前	
	ご住所	〒 TEL
販売店	販売店名・住所・TEL	
保証期間　1年間		お買い上げ年月日　　年　　月　　日

安全の為に注意していただく点

- 昇降フレームは左右の動きに弱い為デスクを移動させる際には最下位部に下げ、前後の方向に移動させてください。
- デスクに乗ったり、ぶらさがったりしないでください。
- テーブルトップの位置を下に下げる際にはテーブルトップ下に人や物がないかを確認してから下げてください。
- 昇降フレームが動作中はフレームに触れないようにしてください。特にお子様は触らせないよう十分に注意してください。

製品に関するお問い合わせ

製品の品質管理には細心の注意をはらっていますが、万一、不都合な点や製品に関するお問い合わせなどございましたら、お買求めの販売店又は右記までお気軽にご相談下さい。

サンワサプライ株式会社

岡山サプライセンター　／〒700−0825　岡山市北区田町１−１０−１
☎086-223-3311　FAX086-223-5123
東京サプライセンター　／〒140−8566　東京都品川区南大井6−5−8
☎03-5763-0011　FAX03-5763-0033