パーソナルガス昇降デスク(ERD-GAP2,ERD-GAP3シリーズ)組立説明書

Ver1.0

この度は、弊社製品をお買求めいただきましてありがとうございました。
本製品は組立式になっておりますので、下記の要領で組立ててください。
パッキングケースの中には、下記の部品が入っています。

組立説明書は組立て後も大切に保管してください。

この製品を第三者に貸すときは、この説明書も共に貸し出し、よく読んでから使用するようご指導ください。

★用意していただくもの・・・・・・・・・・・・・・・・
手袋（組立て時のケガ等を防ぐために必ず着用してください）

完成図

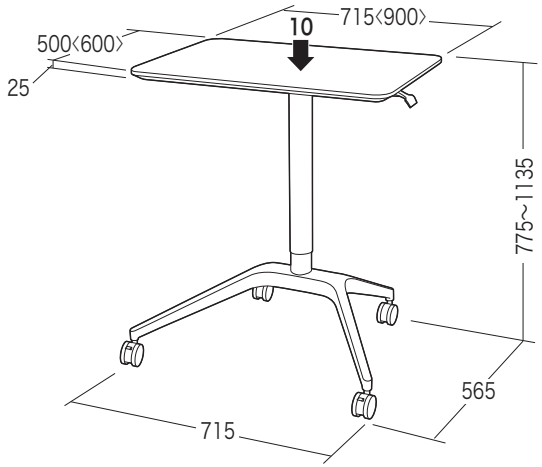

総耐荷重　10kg　　〈 〉内は ERD-GAP3

組立て部品

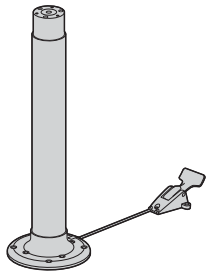

①ポールユニット×1個

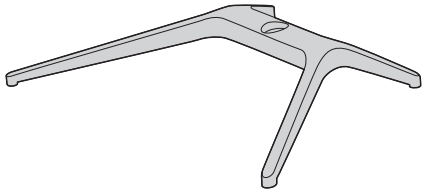

③レッグフレーム×1個

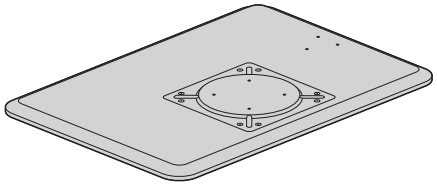

②天板×1枚

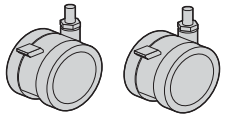

④キャスター(ストッパー付)
×2個

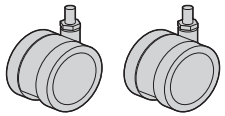

⑤キャスター(ストッパーなし)
×2個

使用ボルト

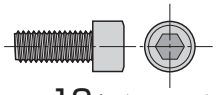

⑨ボルトA×10本〔M6×15〕

⑥ワッシャーB×3枚

⑦ワッシャーC×4枚

⑧スプリングワッシャーD×4枚

⑩スパナE×1本

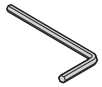

⑪六角レンチF×1本

※部品の欠品や破損があった場合は、品番（ERD-GAP2Wなど）と上記の部品番号（①～⑪）と部品名（ワッシャーCなど）をお知らせください。

1 天板にポールユニットを取付けます。

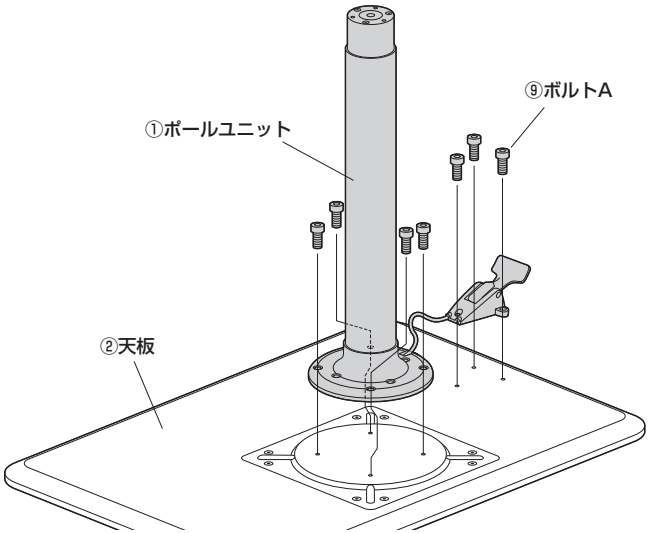

使用ボルト

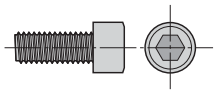

⑨ボルトA〔M6×15〕

2 レッグフレームにキャスターを取付けます。

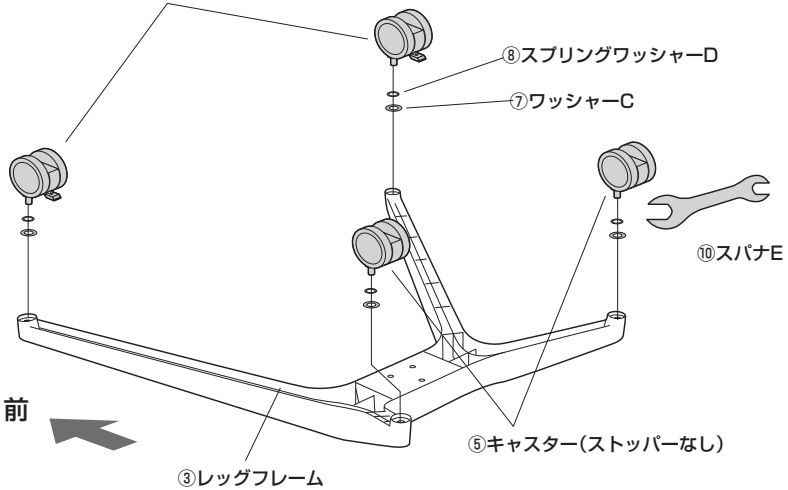

③ ポールユニットにレッグフレームを取付けて完成です。

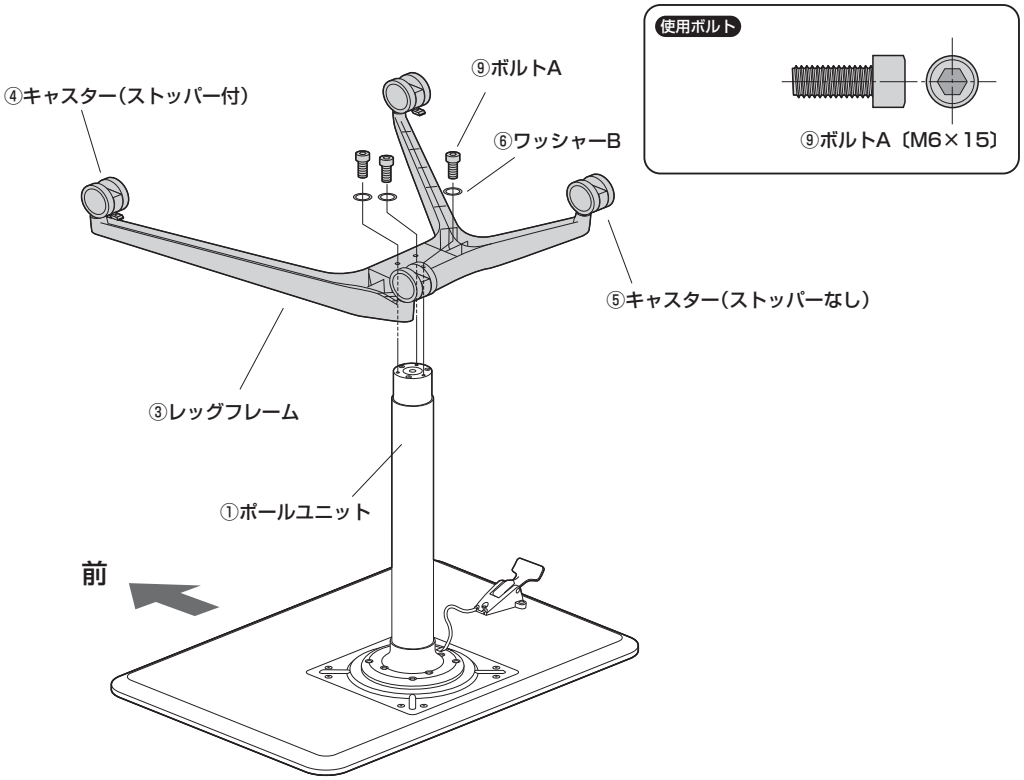

天板の昇降方法

※レバーを持ち上げて天板を上下させます。

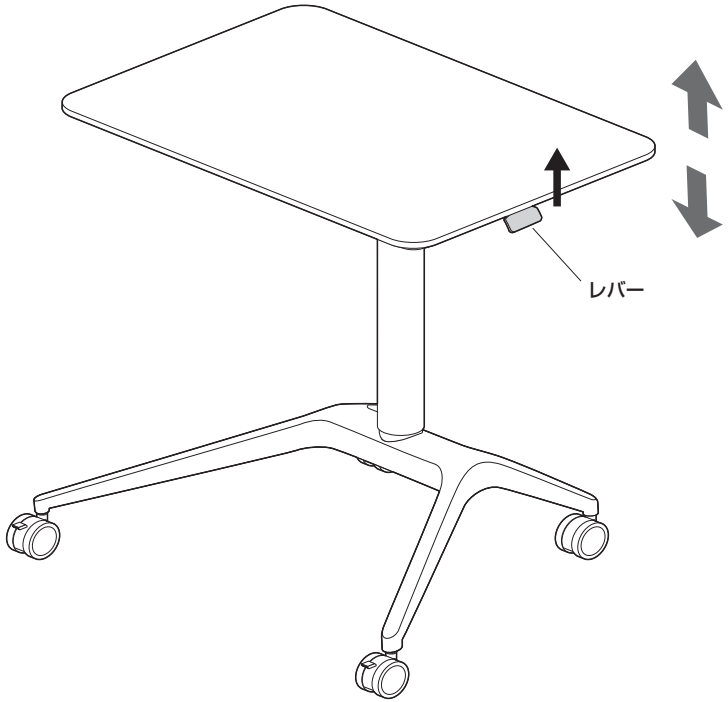

製品に関する
お問い合わせ
BI/AB/KTDsNo

製品の品質管理には細心の注意をはらっていますが、万一、不都合な点や製品に関するお問い合わせなどございましたら、お買求めの販売店又は右記までお気軽にご相談下さい。

サンワサプライ株式会社
岡山サプライセンター／〒700-0825 岡山県岡山市北区田町1-10-1
TEL.086-223-3311 FAX.086-223-5123
東京サプライセンター／〒140-8566 東京都品川区南大井6-5-8
TEL.03-5763-0011 FAX.03-5763-0033
https://www.sanwa.co.jp/