ERDシリーズ用CPUホルダー・（ブラック）（ERD-CPU1・CPU1BK）　組立説明書

M890390-A

この度は、弊社製品をお買求めいただきましてありがとうございました。
この製品は組立式になっておりますので、下記の要領で組み立ててください。
パッキングケースの中には、下記の部品が入っています。

★用意していただくもの・・・プラスドライバー
手袋（組み立て時のケガ等を防ぐために
必ず着用してください。）

完成図

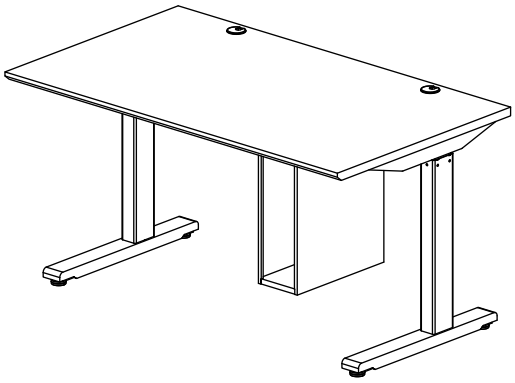

組立て部品

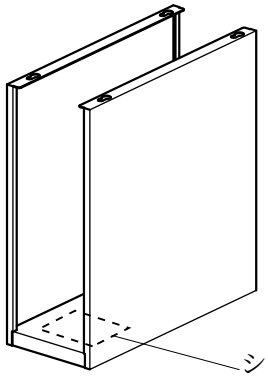

シリアルナンバー
シール（底板裏面）

CPUホルダー× 1個

使用小部品

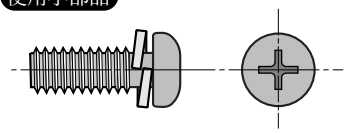

スクリュ〔M6× 16〕× 4本

1 天板にスクリュを2～3㎜の隙間を開けて取付けます。

※取付けピッチを確認してください。
CPUホルダーは左右に取付け可能です。
図はERD−M12070Wを使用しています。
他のシリーズも取付けピッチは変わりません。

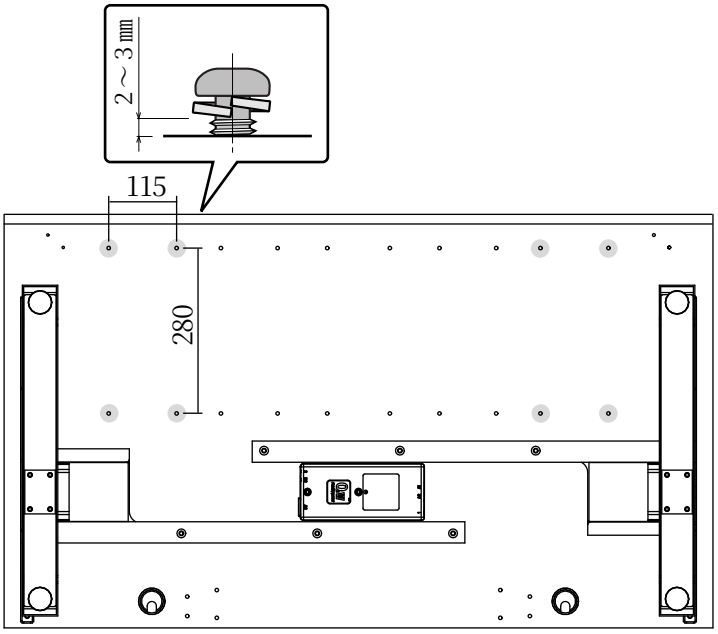

2 CPUホルダーのダルマ穴にスクリュを入れ、押込みます。スクリュを締めます。

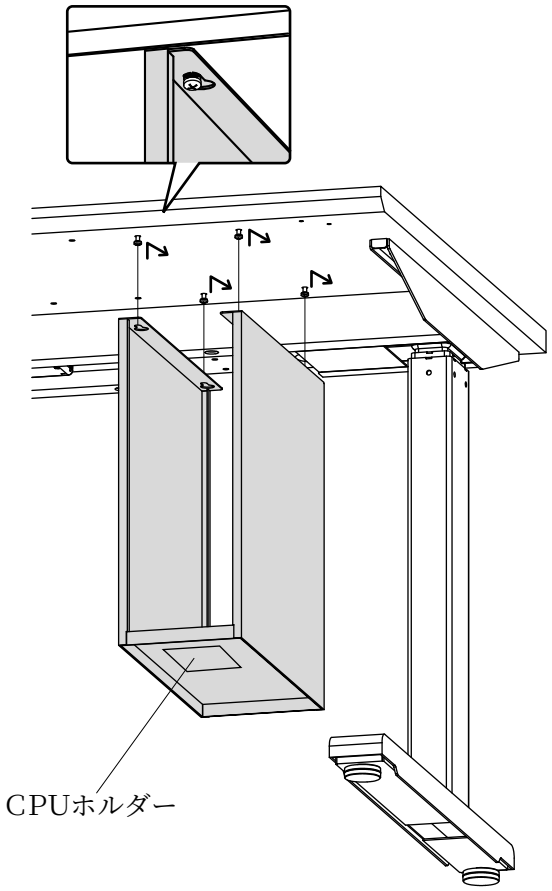

サンワサプライ株式会社

岡山サプライセンター ／〒700−0825 岡山市北区田町１－１０－１
☎086-223-3311 FAX086-223-5123
東京サプライセンター ／〒140−8566 東京都品川区南大井6−5−8
☎03-5763-0011 FAX03-5763-0033

製品に関するお問い合わせ

製品の品質管理には細心の注意をはらっていますが、万一、不都合な点や製品に関するお問い合わせなどございましたら、お買求めの販売店又は右記までお気軽にご相談下さい。

●商品についてのお問い合わせはシリアルナンバー・シールの番号をお知らせください。