Eデスク（W600～W950用 ダブル構造）オプションのケーブル収納パネルとのセット用組立説明書

SANWA SUPPLY

この度は、弊社製品をお買求めいただきましてありがとうございました。
この製品は組立式になっております、パッキングケースの中に下記の部品が入っていますので確認の上、下記要領で組み立ててください。
ご使用前に、製品の使い方と使用上の注意事項について書いた、説明書をよくお読みになり製品を末永くご使用いただくために、説明書を大切に保存して正しくお使い下さい。

★用意していただくもの・・・・・
手袋（組み立て時のケガ等を防ぐために必ず着用してください。）

完成図

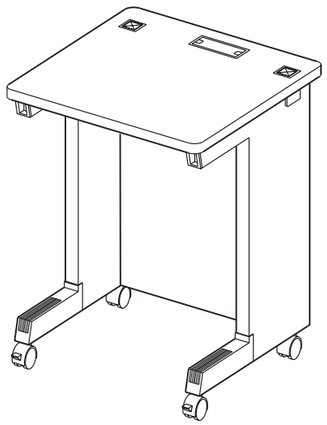

組立て部品

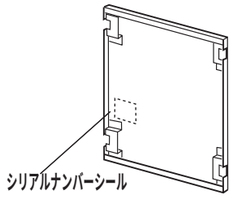

ケーブル収納パネル×1枚

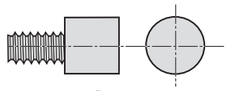

棚受ダボ×4本〔M6×10〕

別梱包部品

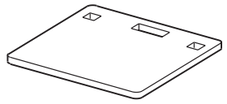

天板×1枚

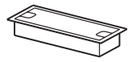

ケーブル口×1個

使用小部品

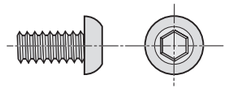

ボルト×6本〔M6×12〕

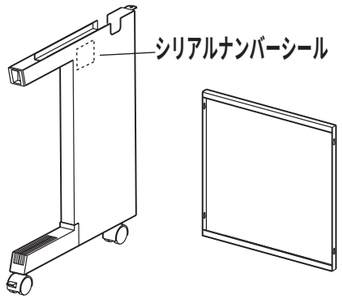

サイドフレーム（左右）×各1枚

バックフレーム×1枚

キャップ×2個

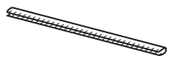

可動ブッシング×2本

横配線用グロメット（左右）×各1個

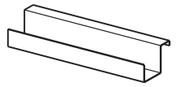

コードカバー×1個

六角レンチ×1本（№4）

1 パネルをはずすことができます。どちらかパターンを選んで組立ててください。

Aパターン

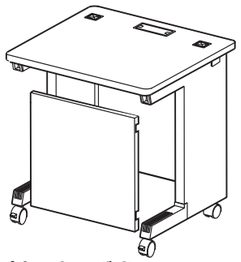

足元のパネルをはずす

Bパターン

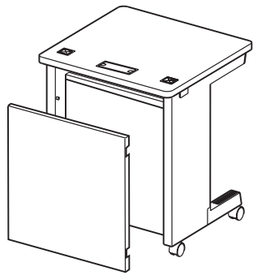

背裏のパネルをはずす

2 サイドフレームにボルトと棚受ダボをねじ込みます。ボルトは、2～3㎜の隙をあけてください。

Aパターン

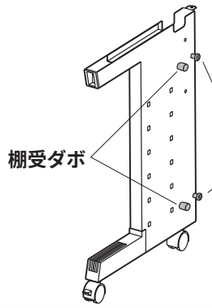

拡大図

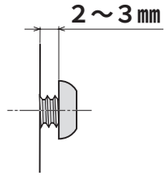

Bパターン

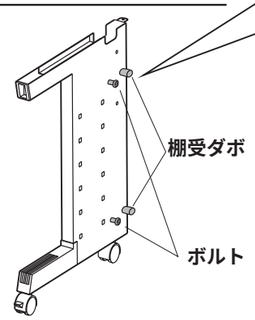

使用小部品

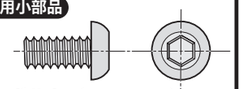

ボルト〔M6×12〕

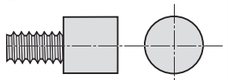

棚受ダボ〔M6×10〕

3 バックフレームはだるま穴にボルトを差込み押し下げます。ボルトをゆるく締めます。

Aパターン

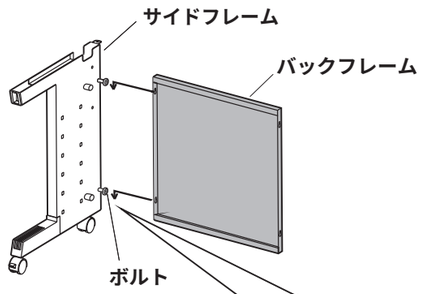

拡大図

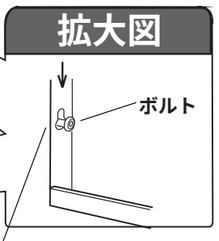

Bパターン

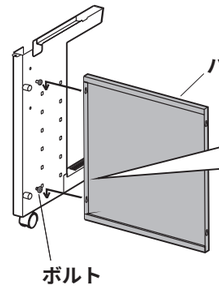

注意　バックフレームの上下・表裏を確かめてください。

4 もう一方のサイドフレームも同じように取り付けて すべてのボルトを締めつけます。

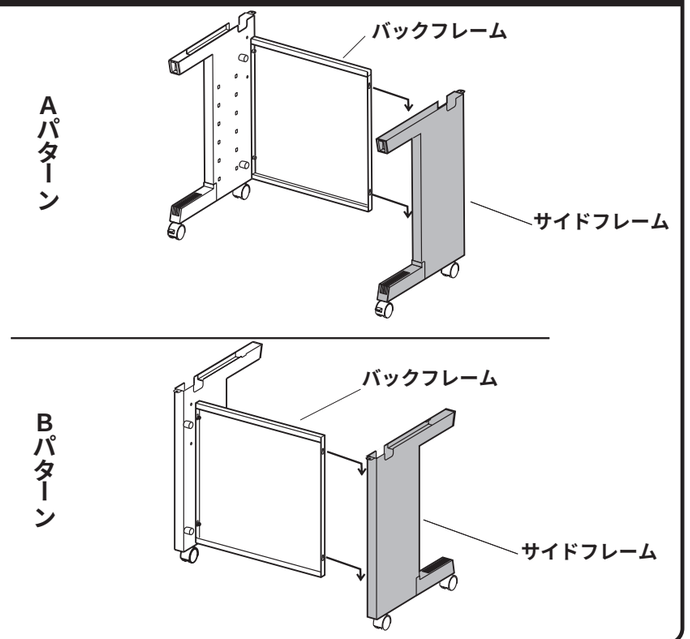

5 サイドフレームの外側には横配線用グロメットを内側には可動ブッシングを溝に合わせて取り付けます。 コードカバーをバックフレームに取り付けます。

A・Bパターン共通（Aパターン図示）

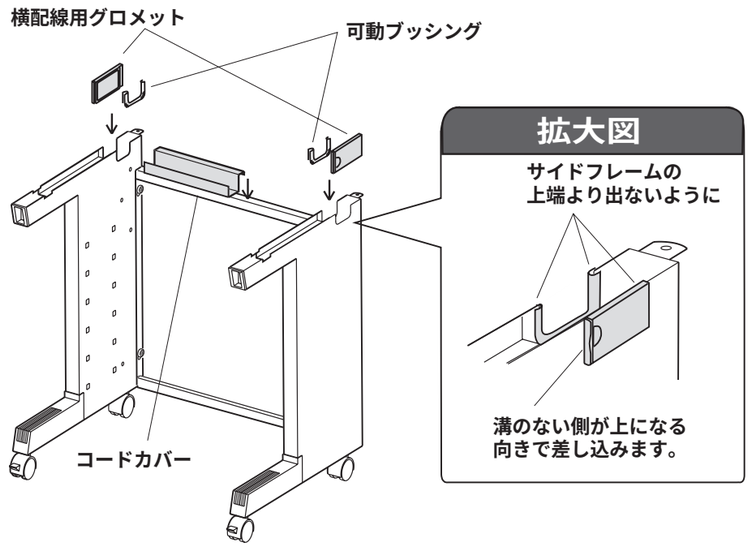

6 天板はサイドフレームに組み込まれているボルトと天板のナットを合わせてから後側のボルトを締めてください。

A・Bパターン共通（Aパターン図示）

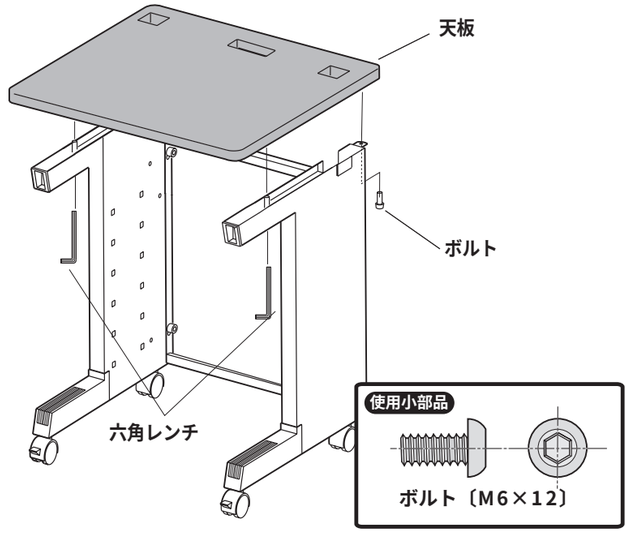

7 キャップとケーブル口を挿入します。 ケーブル口は扉の開きを確かめて挿入してください。

A・Bパターン共通（Aパターン図示）

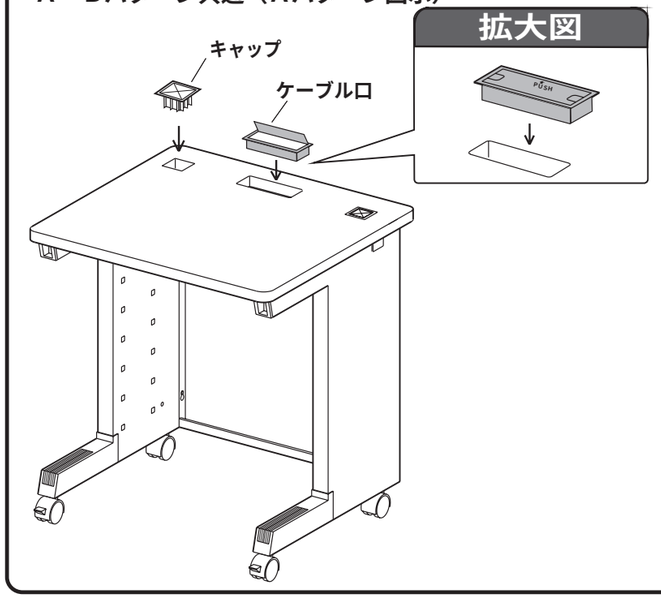

8 ケーブル収納パネルを付けて完成です。

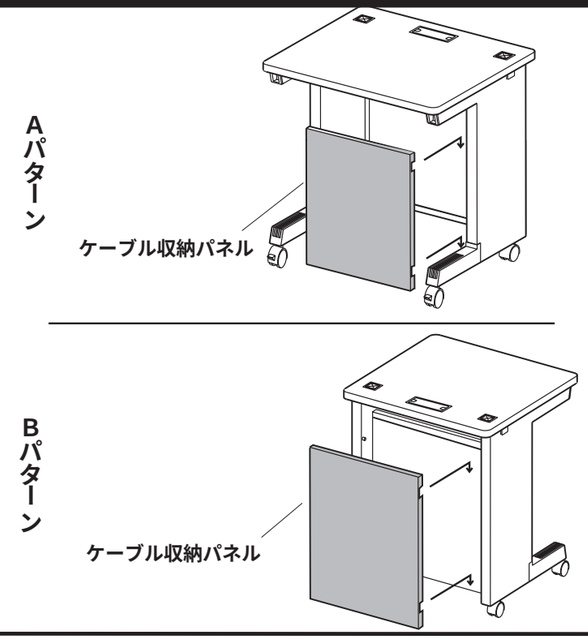

製品に関する お問い合わせ

製品の品質管理には細心の注意をはらっていますが、万一、不都合な点や製品に関するお問い合わせなどございましたら、お買求めの販売店又は右記までお気軽にご相談下さい。

サンワサプライ株式会社

岡山サンワサプライセンター ／〒700−0825 岡山市田町1−10−1
☎086-223-3311 FAX086-223-5123

東京サンワサプライセンター ／〒140−8566 東京都品川区南大井6−5−8
☎03-5763-0011 FAX03-5763-0033