# 中棚（EN-603N～EN-1803N）組立説明書

M731590

この度は、弊社製品をお買求めいただきましてありがとうございました。
この製品は組立式になっておりますので、下記の要領で組み立ててください。
パッキングケースの中には、下記の部品が入っています。

★用意していただくもの・・・プラスドライバー
手袋（組み立て時のケガ等を防ぐために
必ず着用してください。）

## 完成図

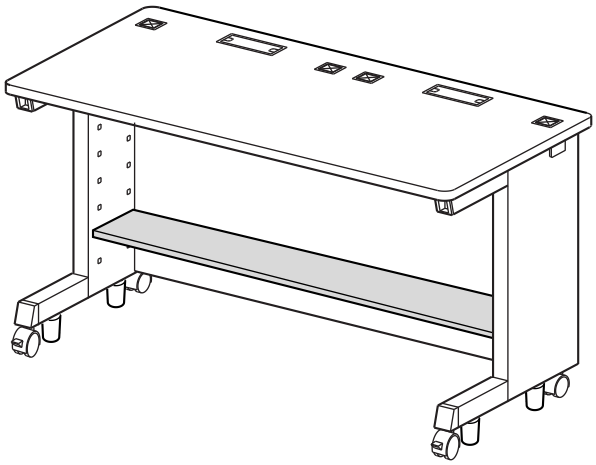

## 組立て部品

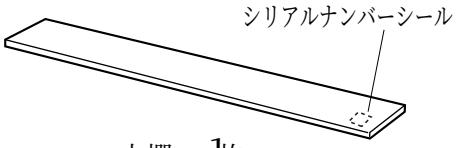


中棚× 1枚

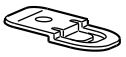

ハンガー× 4個

使用小部品

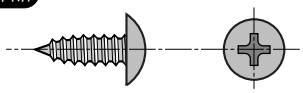

タッピングスクリュ〔M4× 12〕× 2本

## 1 使用する位置に合わせてハンガーを取付けて中棚をセットします。中棚が傾かないようにタッピングスクリュで固定します。

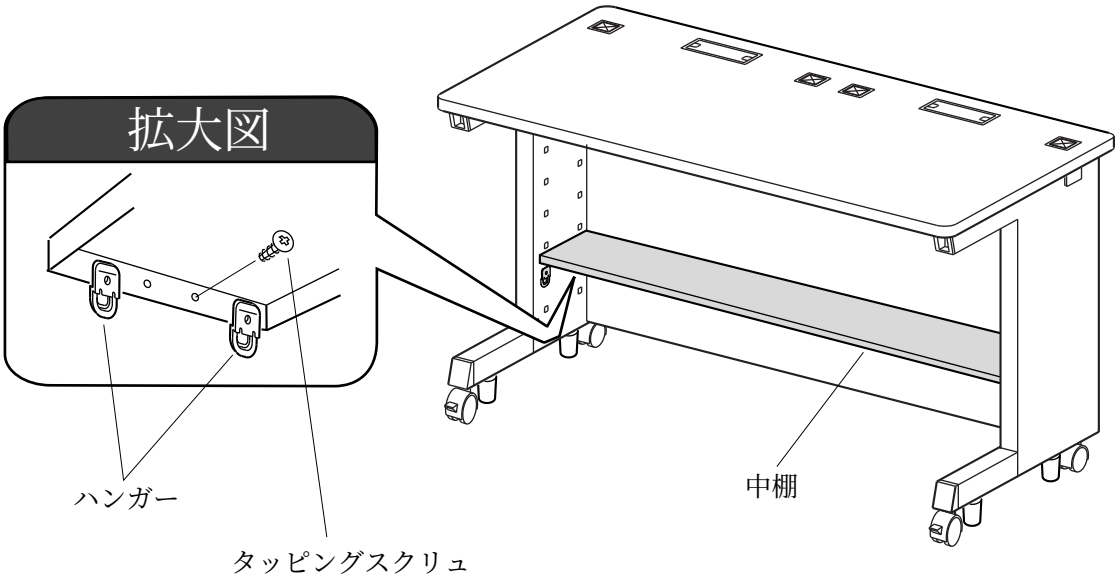



サンワサプライ株式会社

岡山サプライセンター ／〒700−0825 岡山市北区田町１－１０－１
☎086-223-3311 FAX086-223-5123
東京サプライセンター ／〒140−8566 東京都品川区南大井6−5−8
☎03-5763-0011 FAX03-5763-0033


**製品に関するお問い合わせ**

製品の品質管理には細心の注意をはらっていますが、万一、不都合な点や製品に関するお問い合わせなどございましたら、お買求めの販売店又は右記までお気軽にご相談下さい。

●商品についてのお問い合わせはシリアルナンバー・シールの番号をお知らせください。