eモニター台(EMR-LCK4030～10530シリーズ)組立説明書

Ver.1.0

この度は、弊社製品をお買求めいただきましてありがとうございました。
本製品は組立式になっておりますので、下記の要領で組立ててください。
パッキングケースの中には、下記の部品が入っています。

組立説明書は組立て後も大切に保管してください。

この製品を第三者に貸し出すときは、この説明書も共に貸し出し、よく読んでから使用するようご指導ください。

完成図

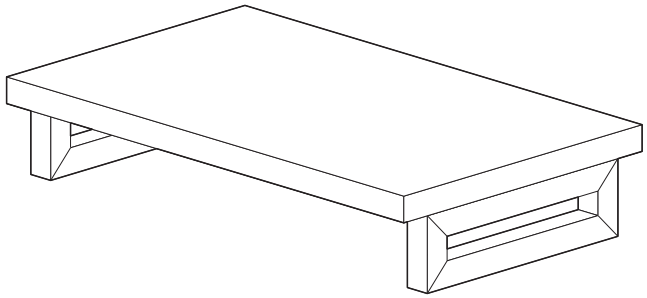

<組立てに必要な人数>

大人1人以上

<用意していただくもの>

・手袋（ケガ等を防ぐために、着用をおすすめします）

組立部品

※部品の欠品や破損があった場合は、品番(EMR-LCK4030BKなど)と下記の部品番号(①～⑤)と部品名(脚など)をお知らせください。

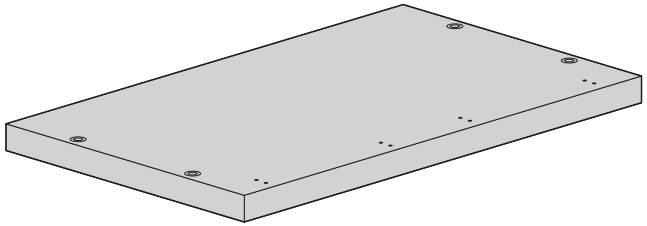

①天板×1枚

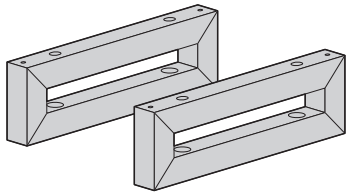

②脚×2個

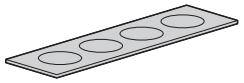

③クッションシート×4枚

④六角レンチ(4mm)×1本

使用ボルト類

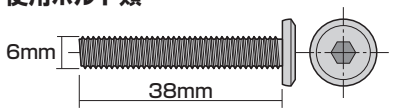

⑤ボルト（M6×38mm）×4本

手順 1

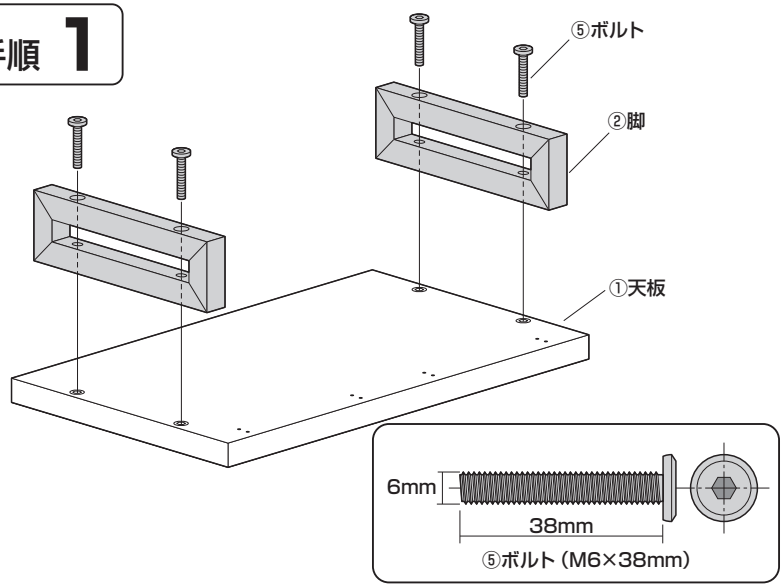

手順 2

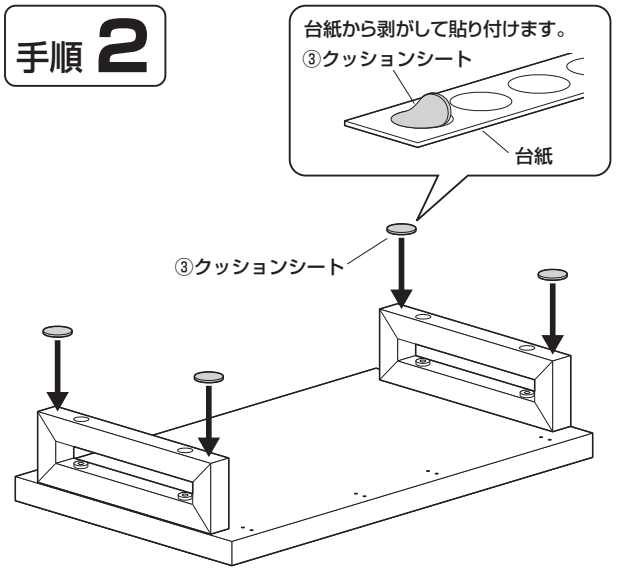

手順 3

⚠ 注意 ⚠

最後にゆるみやガタつきがないか確認してください。

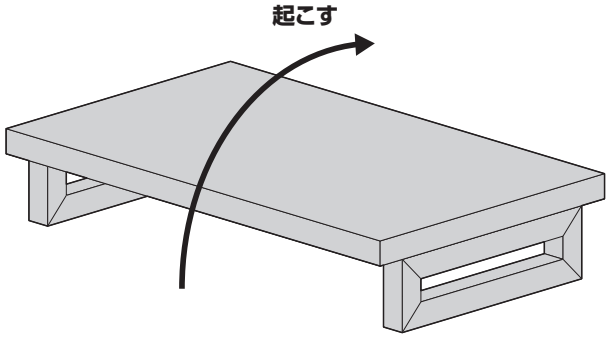

製品に関するお問い合わせ

製品の品質管理には細心の注意をはらっていますが、万一、不都合な点や製品に関するお問い合わせなどございましたら、お買求めの販売店又は右記までお気軽にご相談下さい。

CF/AI/TKDsC

最新の情報はWEBサイトで
https://www.sanwa.co.jp/

本製品の詳細情報はこちら!

弊社サポートページはこちら!

サンワサプライ株式会社

岡山サプライセンター / 〒700-0825 岡山県岡山市北区田町1-10-1
TEL.086-223-3311 FAX.086-223-5123
東京サプライセンター / 〒140-8566 東京都品川区南大井6-5-8
TEL.03-5763-0011 FAX.03-5763-0033
https://www.sanwa.co.jp/