eデスク組立説明書(ED-SK18070シリーズ　ED-SK18075シリーズ　ED-SK18080シリーズ

Ver1.3

この度は、弊社製品をお買求めいただきましてありがとうございました。
本製品は組立式になっておりますので、下記の要領で組立ててください。
パッキングケースの中には、下記の部品が入っています。

組立説明書は組立て後も大切に保管してください。

この製品を第三者に貸し出すときは、この説明書も共に貸し出し、よく読んでから使用するようご指導ください。

完成図

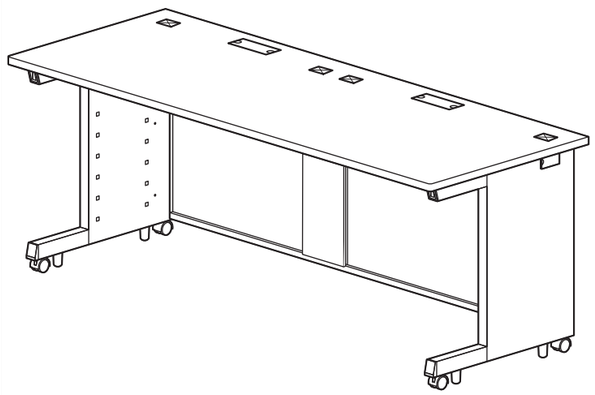

＜用意していただくもの＞
・手袋（ケガ等を防ぐために着用をおすすめします）

＜別売のケーブル収納パネルを購入された場合＞
「ケーブル収納パネル」の組立説明書をお読みください。
本組立説明書とは手順が異なりなす。

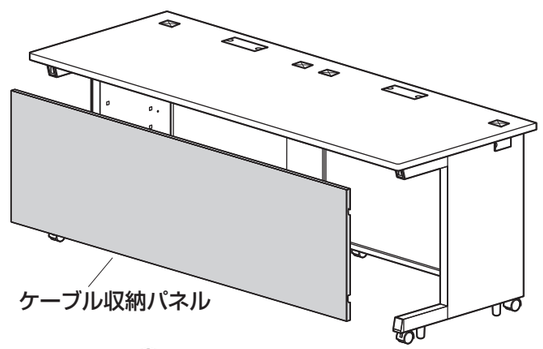

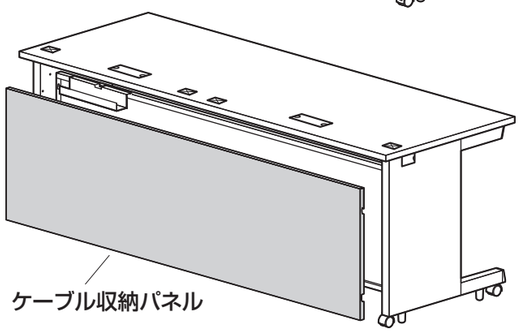

組立部品

※部品の欠品や破損があった場合は、品番（ED-SK18075など）と下記の部品番号（①～⑱）と部品名（ボルトなど）をお知らせください。
※組立説明書はC梱包に梱包されています。

A梱包

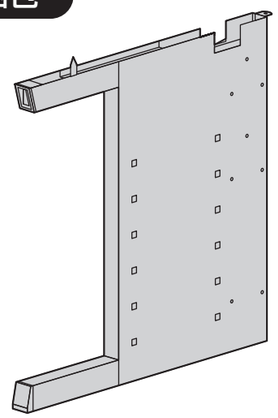

①サイドフレーム(左)×1個

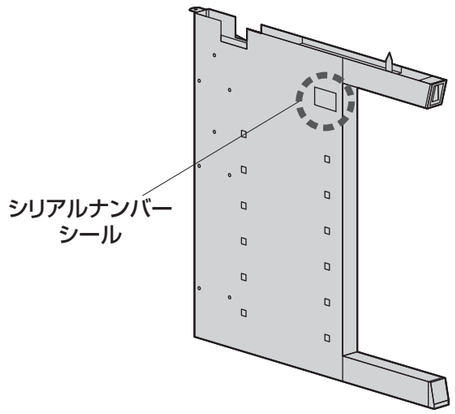

②サイドフレーム(右)×1個

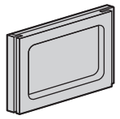

③横配線グロメット(左)×1個

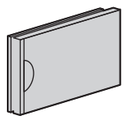

④横配線グロメット(右)×1個

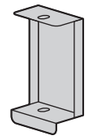

⑤センターブラケット×1個

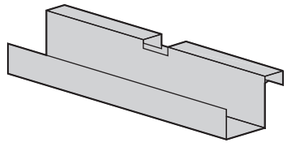

⑥コードカバー×1個



⑦キャップ×4個

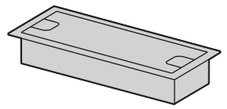

⑧ケーブル口×2個



⑨キャスター(ストッパー付き)×2個



⑩キャスター(ストッパー無し)×2個



⑪アジャスター×4個



⑫クリップ×1本

使用ボルト類

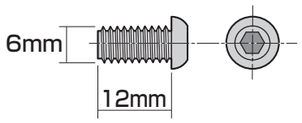

⑬ボルト×6本(M6×12mm)

工具



⑭六角レンチ(4mm)×1本

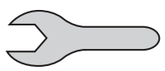

⑮スパナ(13mm)×1本

B梱包

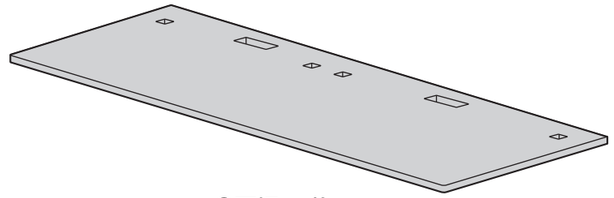

⑯天板×1枚

C梱包

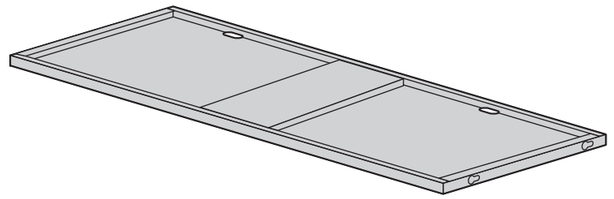

⑰バックパネル×1枚

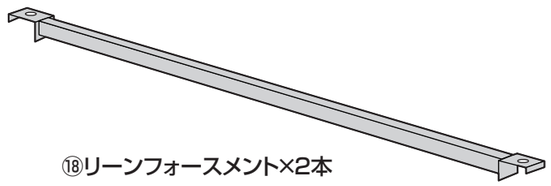

⑱リーンフォースメント×2本

手順 1

キャスター(ストッパー付き)を取付けます。

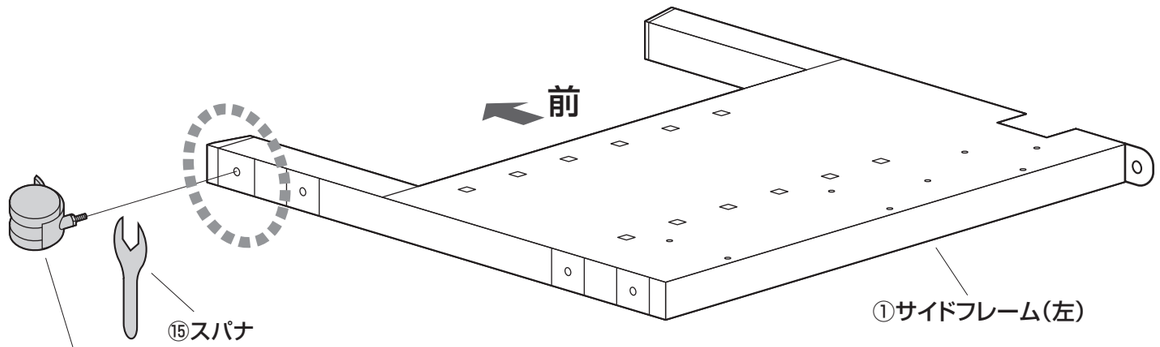

手順 2

キャスター(ストッパー無し)を取付けます。

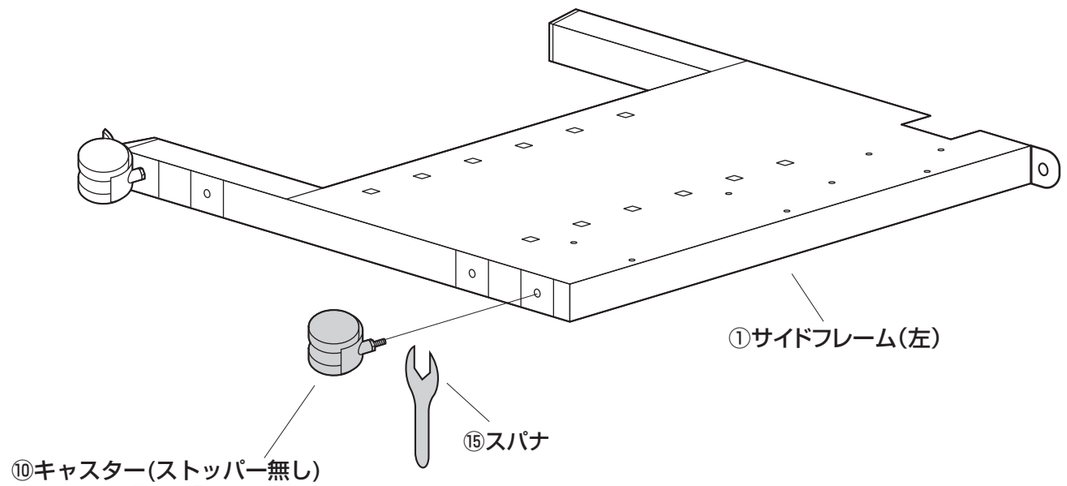

手順 3

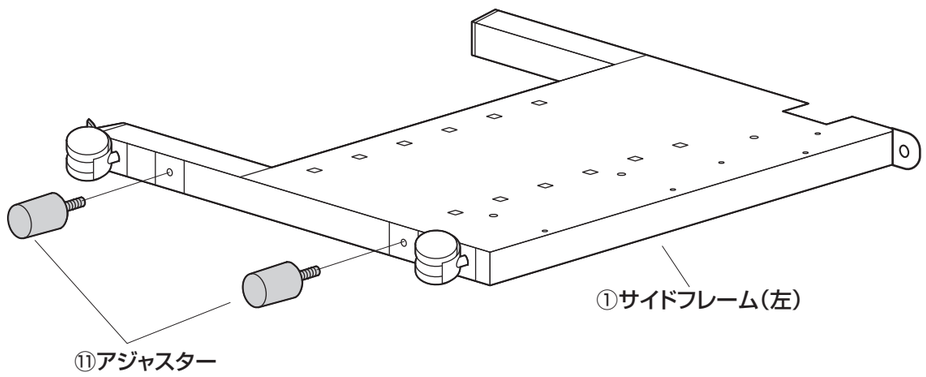

手順 4

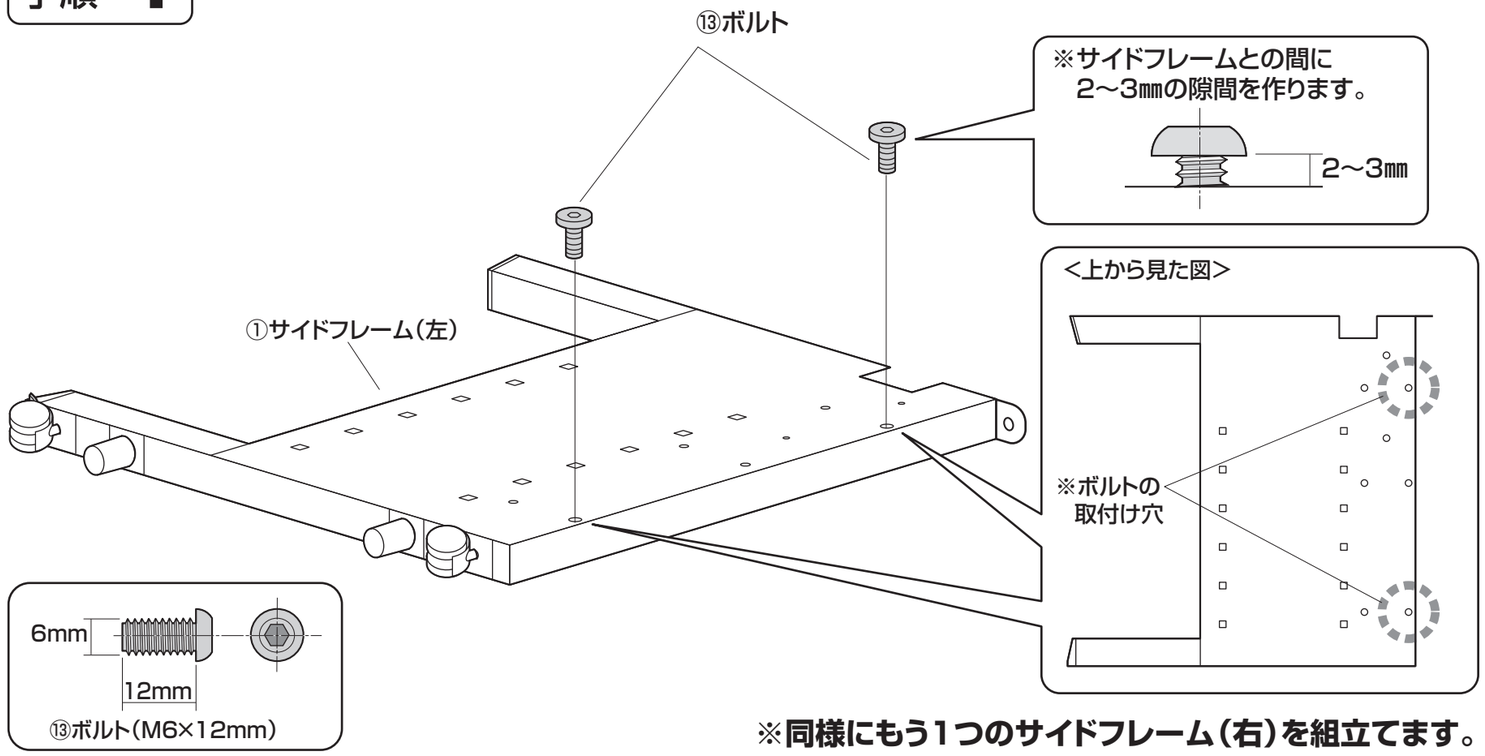

※同様にもう1つのサイドフレーム(右)を組立てます。

手順 5

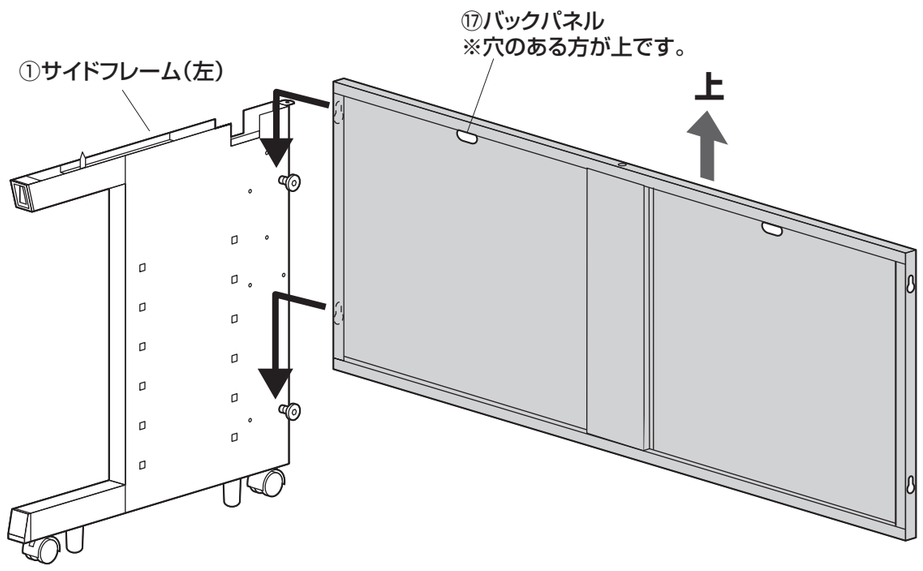

手順 6

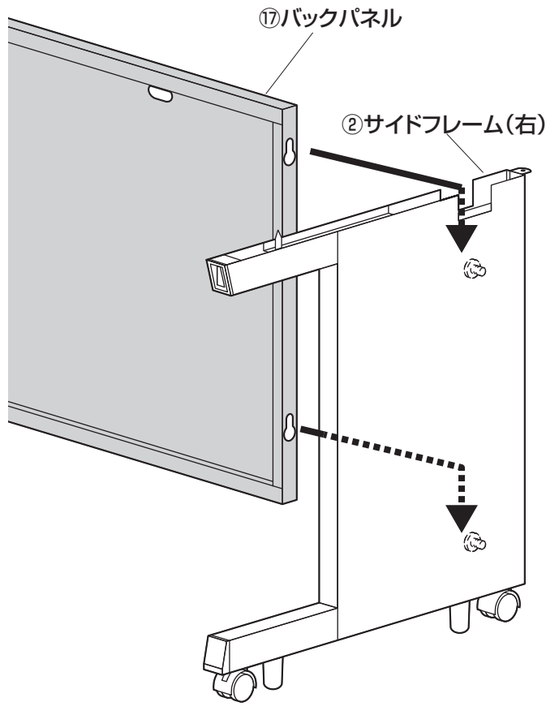

手順 7

全てのボルトを締め込みます。

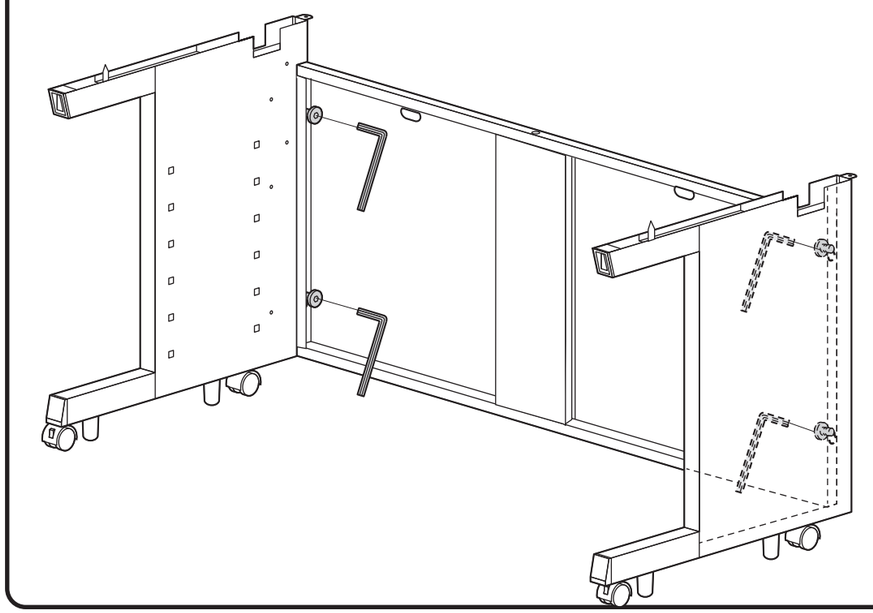

手順 8

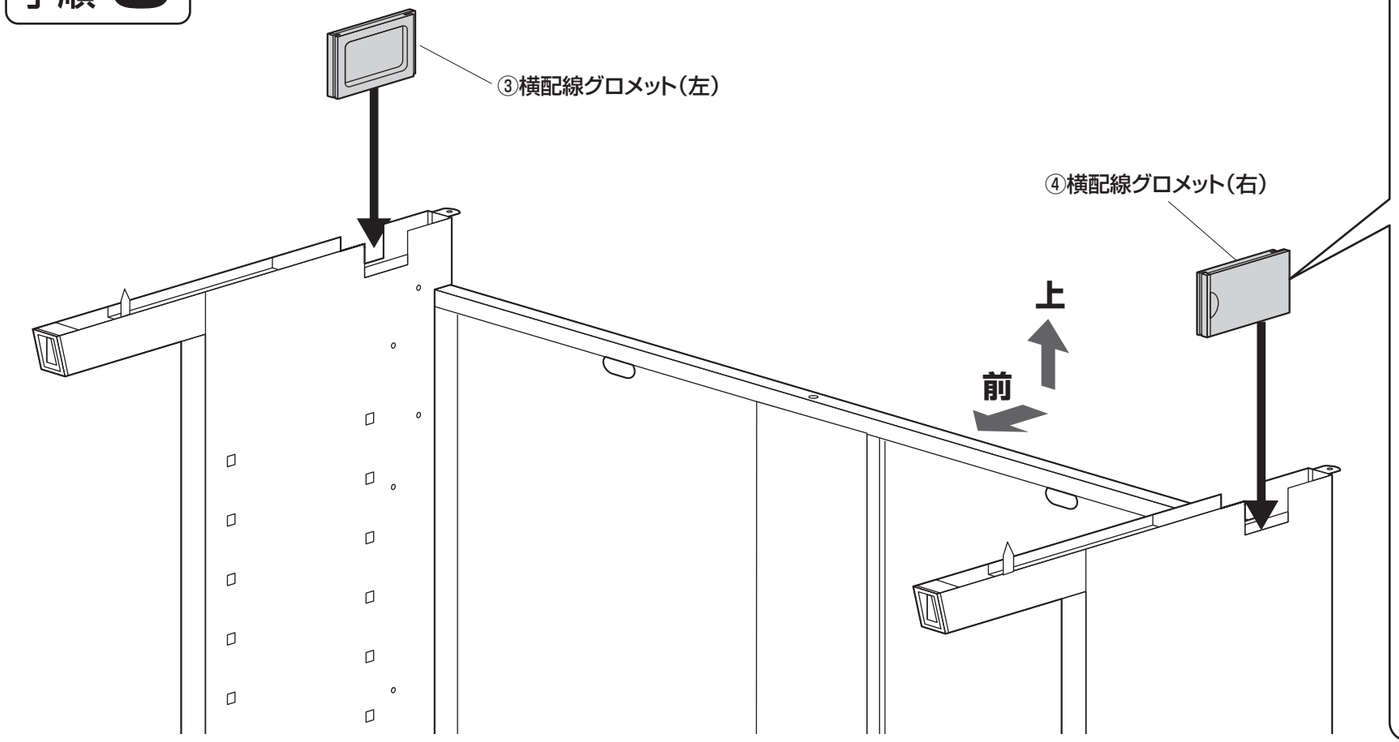

※横配線グロメットの上下を確かめます。溝のない方が上です。

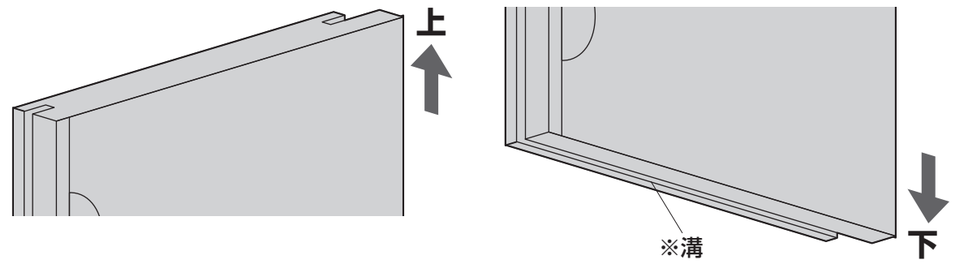

※横配線グロメットをサイドフレームの外側に差し込みます。
（横配線グロメットの指かけを前にし、
サイドフレームの上端と横配線グロメットの上端が合うように取付けます。）

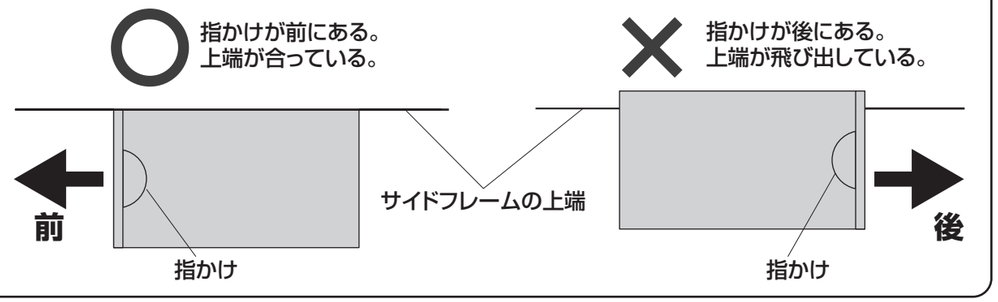

手順 9

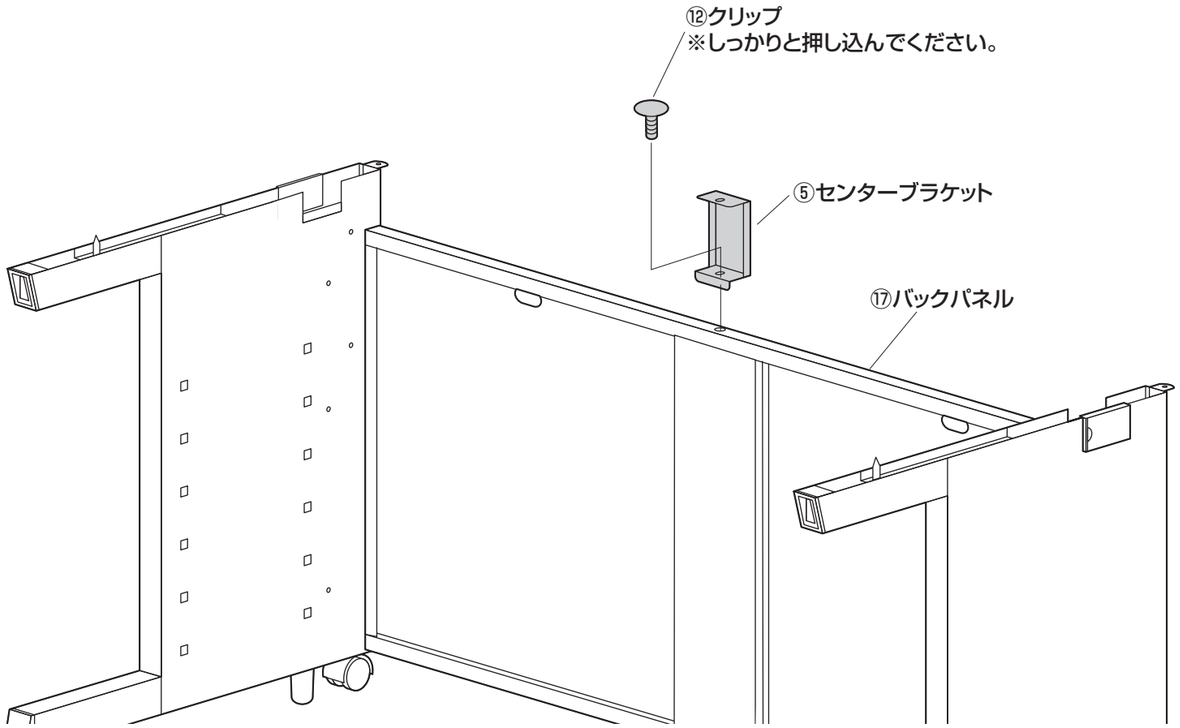

手順 10

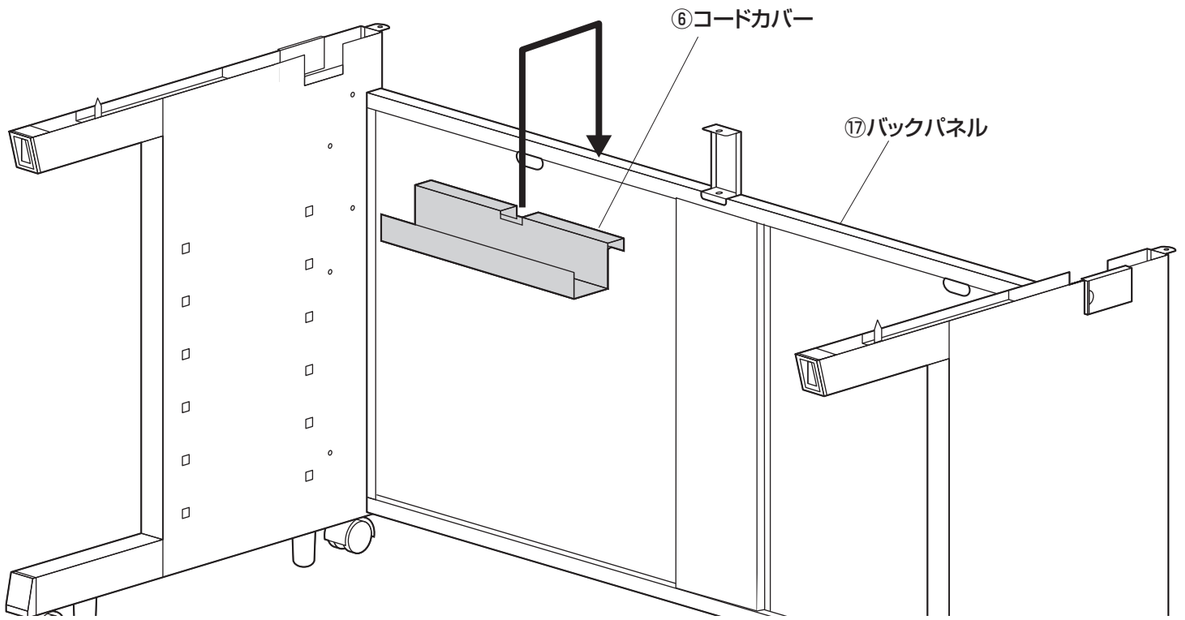

手順 11

サイドフレームの切り欠きに
リーンフォースメントを引っ掛けます。

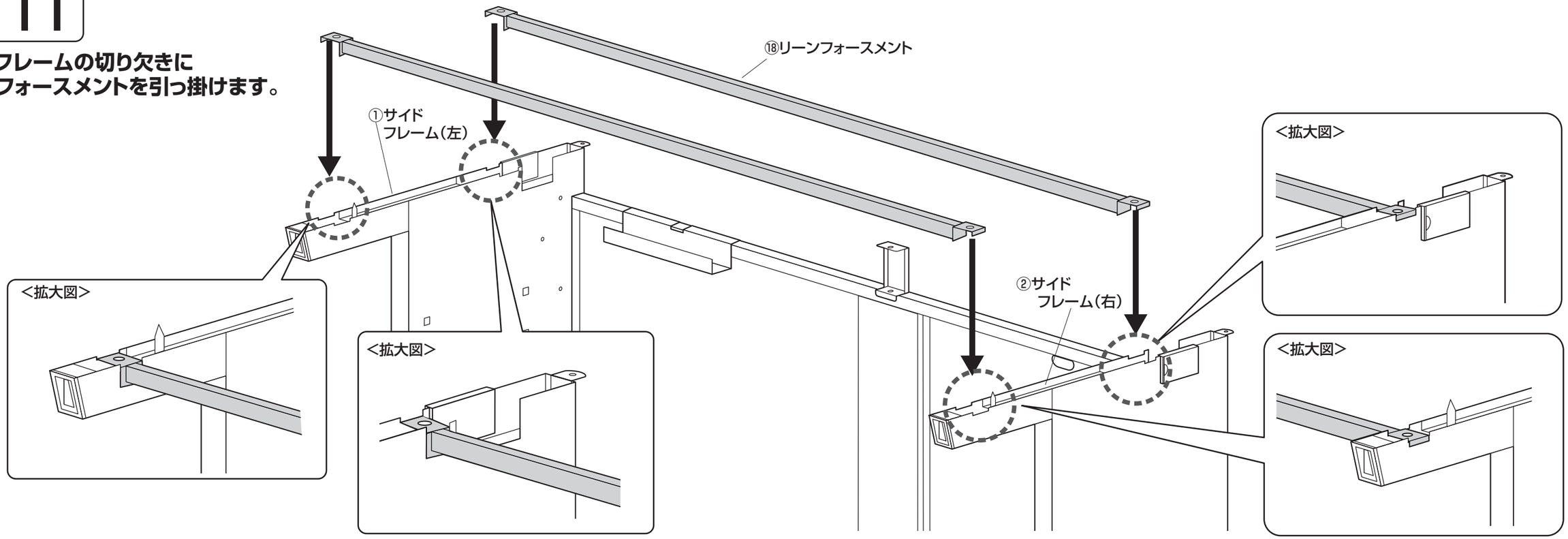

手順 12

天板をサイドフレームの上に乗せ、
【サイドフレームのボルト】と【天板裏の穴】を合わせます。

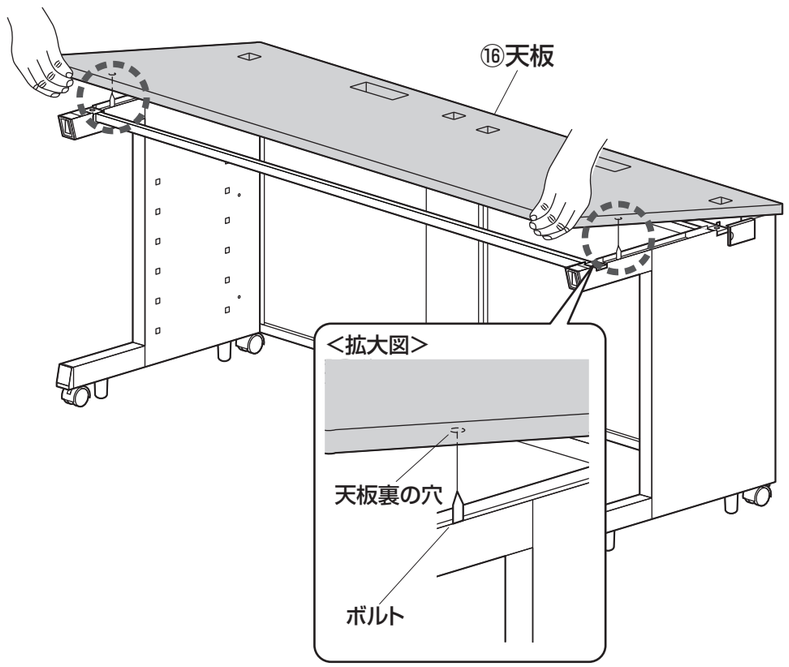

天板との間に隙間を設けて、ボルトを取付けます。

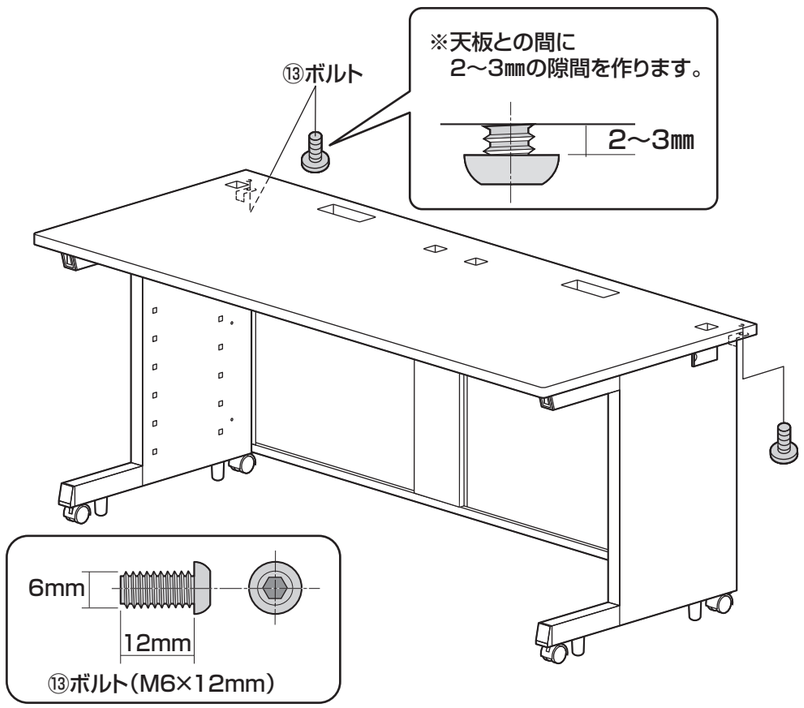

下記の順番で、ボルトを締め込み、天板を固定します。

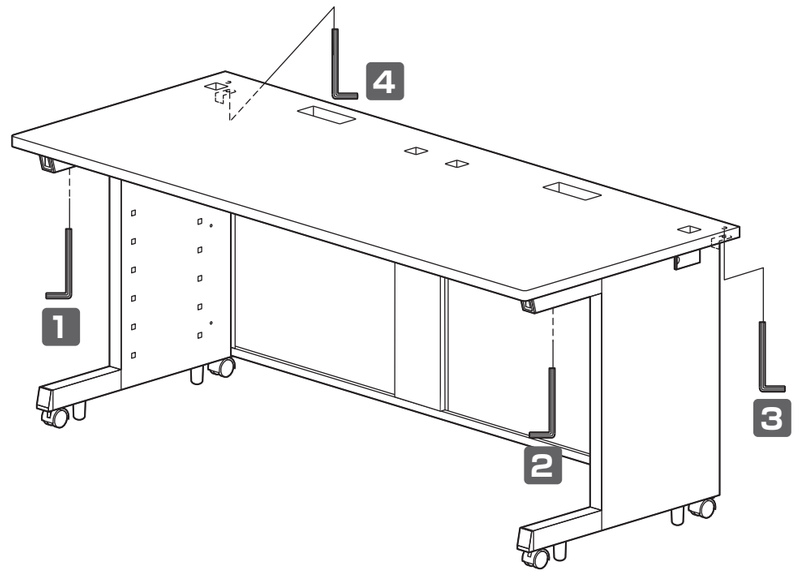

手順 13

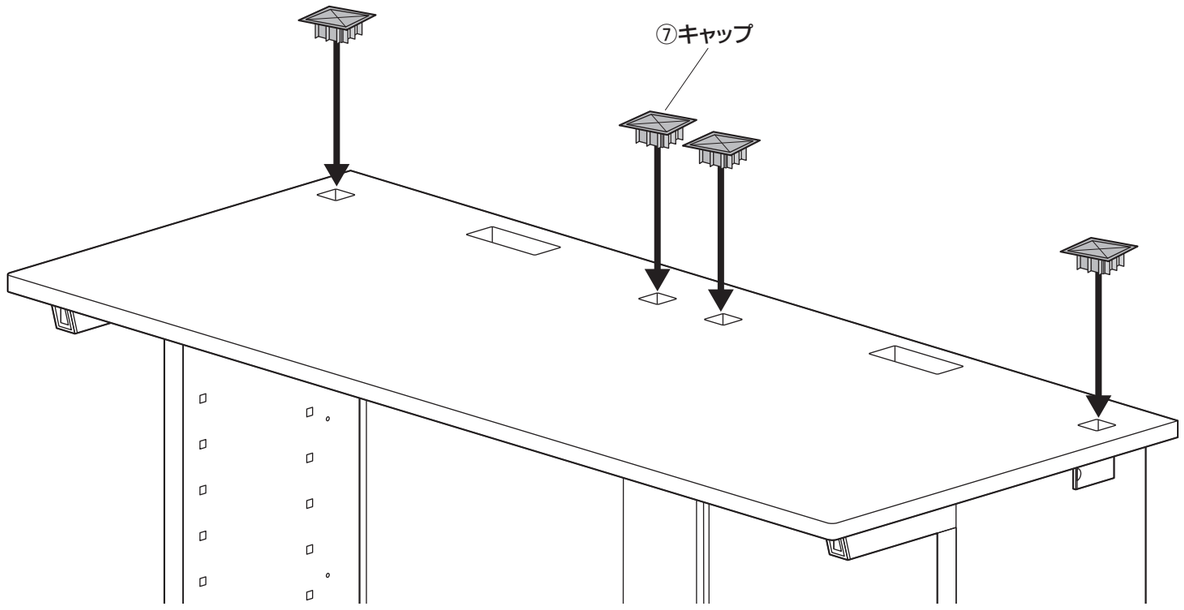

手順 14

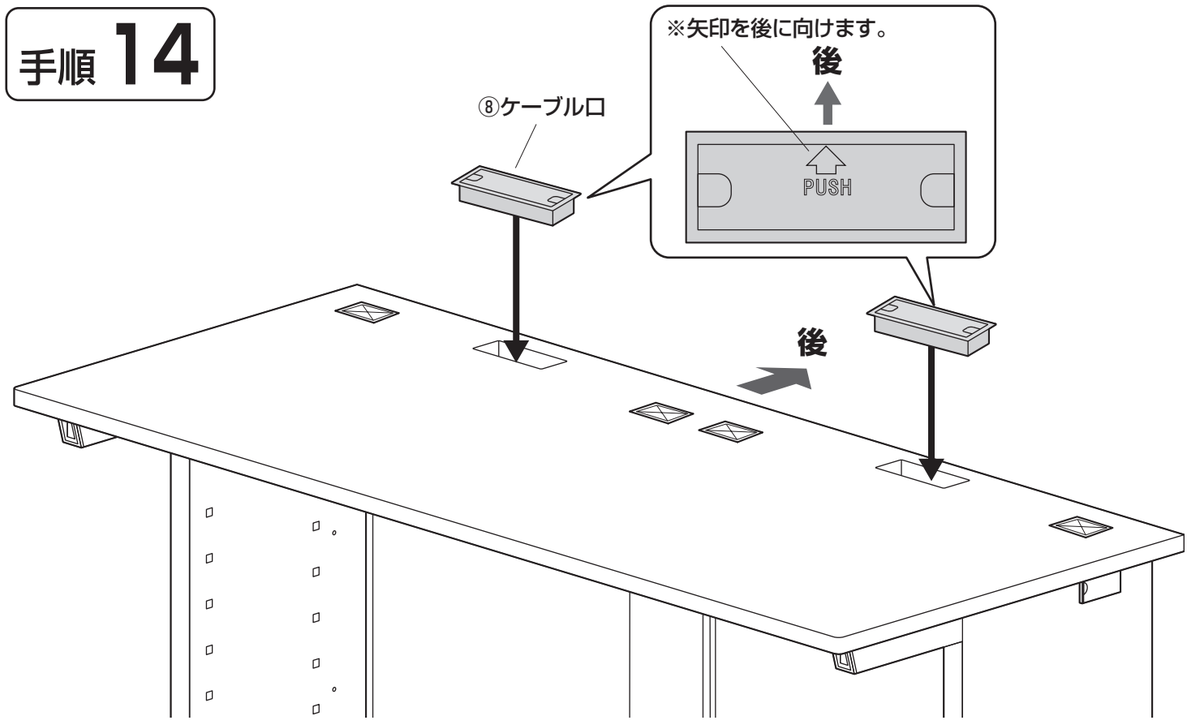

製品に関するお問い合わせ

製品の品質管理には細心の注意をはらっていますが、万一、不都合な点や製品に関するお問い合わせなどございましたら、お買求めの販売店又は右記までお気軽にご相談下さい。

●商品についてのお問い合わせはシリアルナンバー・シールの番号をお知らせください。

サンワサプライ株式会社

岡山サプライセンター / 〒700-0825 岡山市北区田町1－10－1
☎086-223-3311 FAX086-223-5123
東京サプライセンター / 〒140-8566 東京都品川区南大井6-5-8
☎03-5763-0011 FAX03-5763-0033