# Eデスク Pタイプ　組立説明書

M418790

SANWA SUPPLY

この度は、弊社製品をお買求めいただきましてありがとうございました。
この製品は組立式になっております、パッキングケースの中に下記の部品が入っていますので確認の上、下記要領で組み立てて下さい。
ご使用前に、製品の使い方と使用上の注意事項について書いた、説明書をよくお読みになり製品を末永くご使用いただくために、説明書を大切に保存して正しくお使い下さい。

★用意していただくもの・・・・・手袋（鋼製ですので組み立ての際は必ず着用してください。）

## 完成図

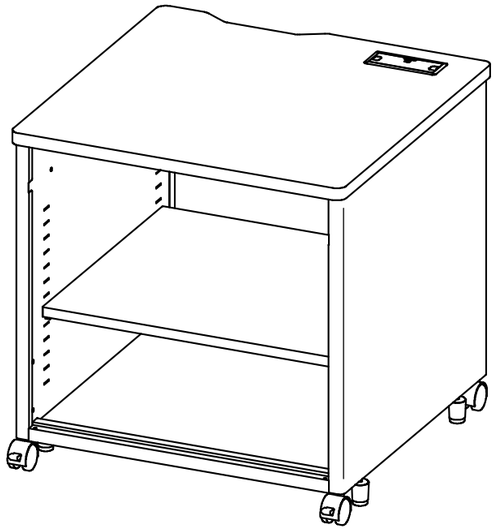

## 組立て部品

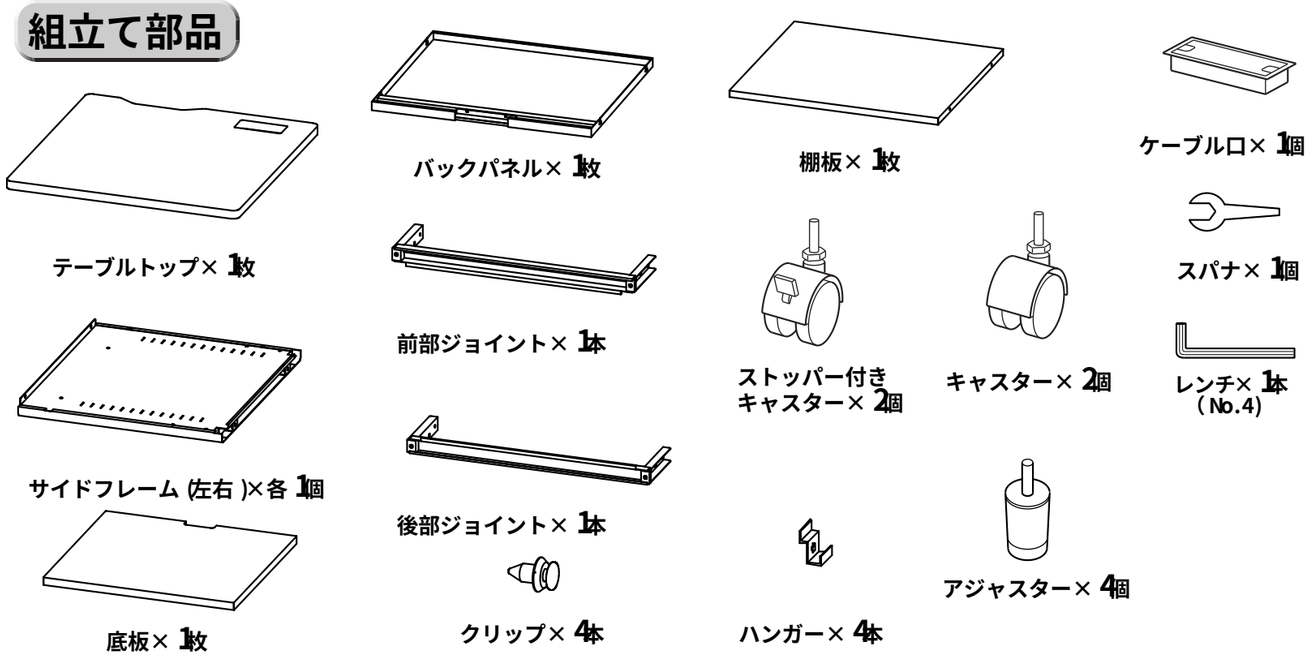


使用小部品

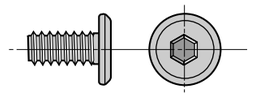

ボルト〔M6× 12〕× 12本

## 1 前部ジョイントにストッパー付きキャスターを取付けます。後部ジョイントにキャスターを取付けます。

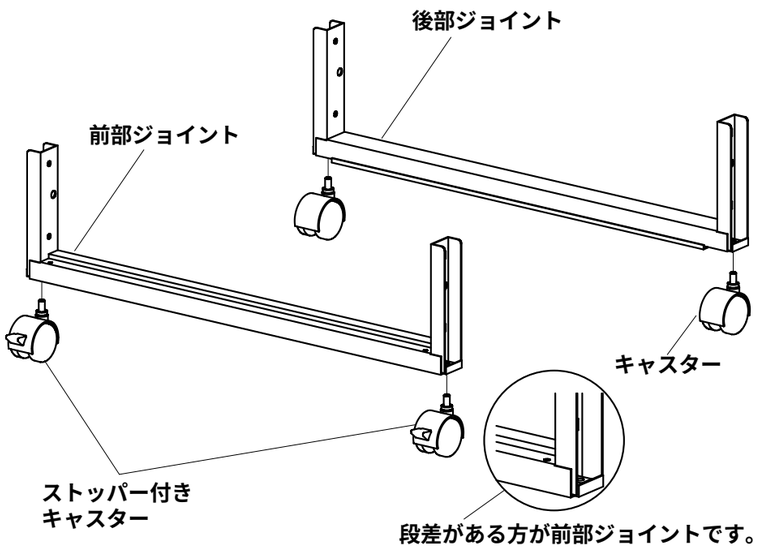


## 2 サイドフレームアジャスターを取付けます。

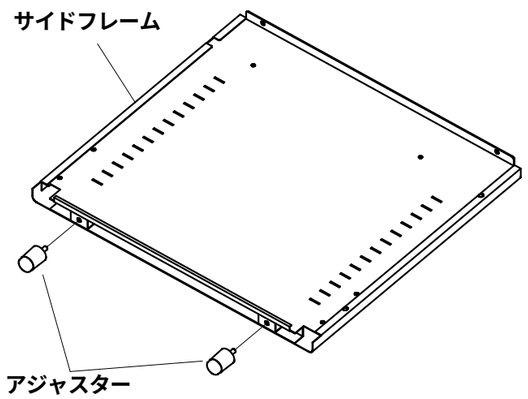


## 3 サイドフレーム前側に前部ジョイント、後側に後部ジョイントを差し込みます。サイドフレームとボルトで結合します。

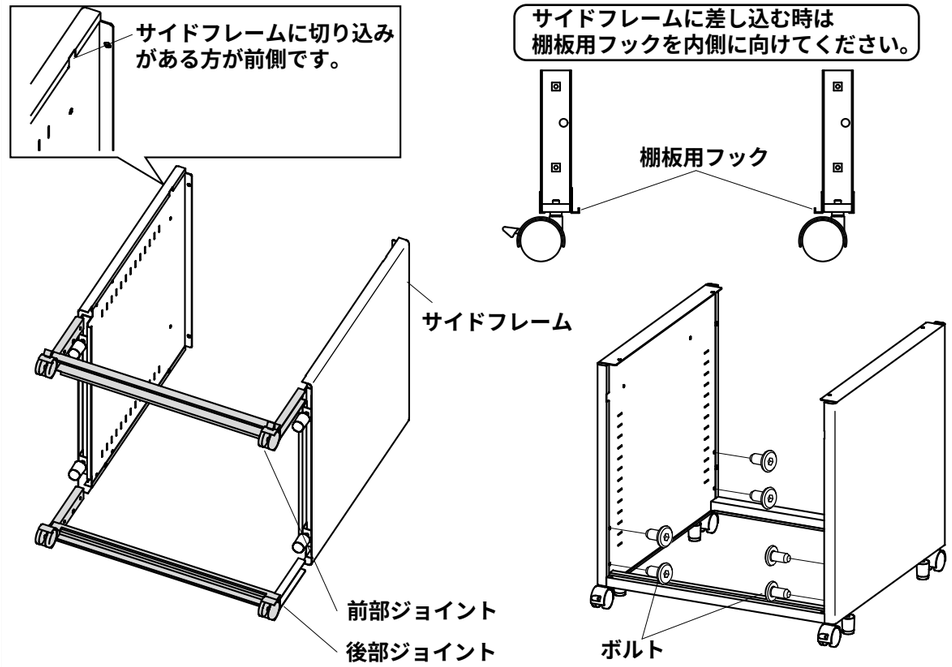

## 4 サイドフレームにテーブルトップをのせボルトで結合します。

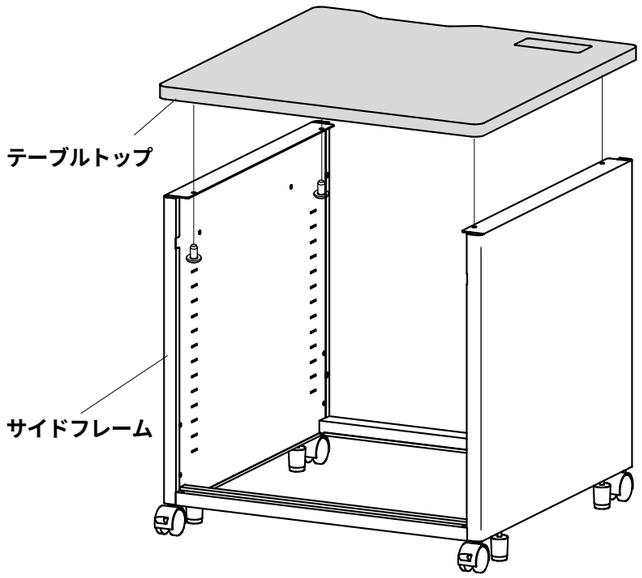


## 5 サイドフレーム後方の穴にクリップを取付けます。

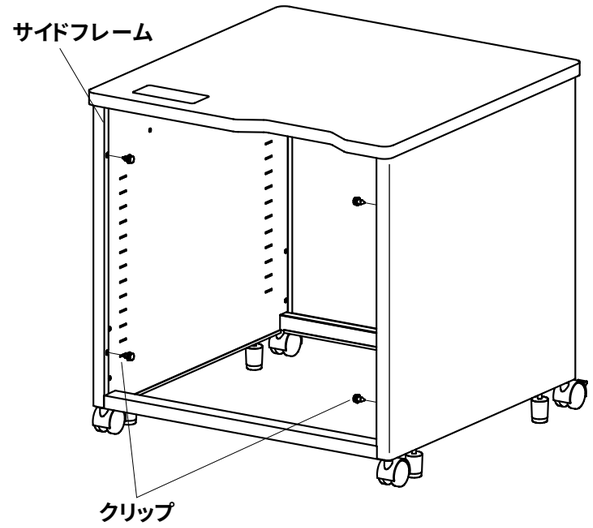


## 6 クリップにバックパネルを引っ掛けます。

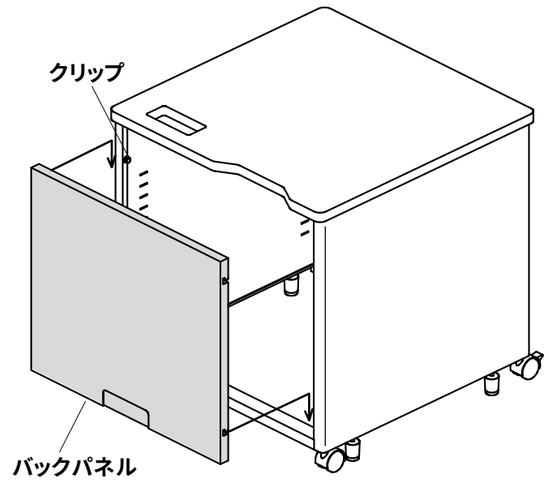


## 7 デスクの底に底板をセットします。ケーブル口をテーブルトップに取付けます。

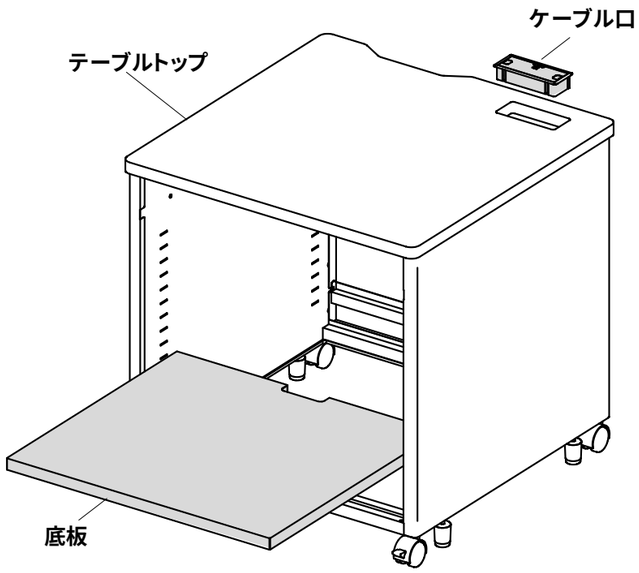


## 8 サイドフレームの角穴にハンガーを引っ掛けて棚板をセットします。

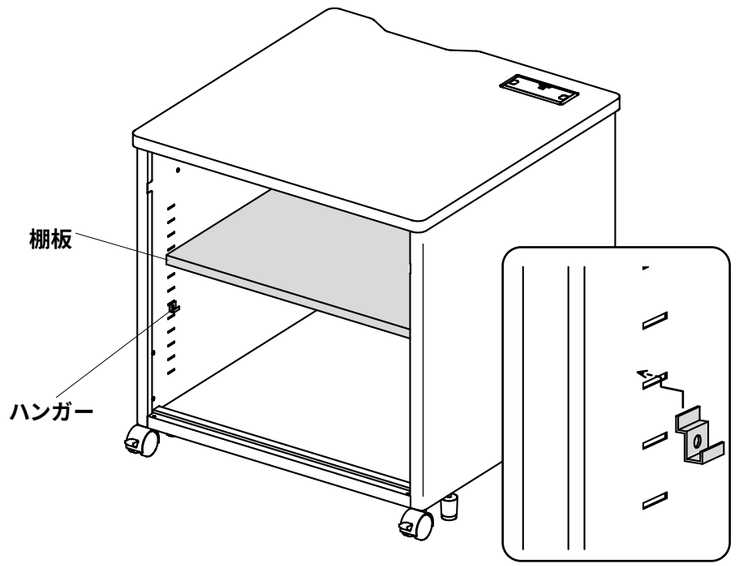


**製品に関するお問い合わせ**

製品の品質管理には細心の注意をはらっていますが、万一、不都合な点や製品に関するお問い合わせなどございましたら、お買求めの販売店又は右記までお気軽にご相談下さい。

**●商品についてのお問い合わせはシリアルナンバー・シールの番号をお知らせください。**


サンワサプライ株式会社

岡山サプライセンター ／〒700-0825 岡山市田町1-10-1
☎086-223-3311 FAX086-223-5123
東京サプライセンター ／〒140-8566 東京都品川区南大井6-5-8
☎03-5763-0011 FAX03-5763-0033