SANWA SUPPLY

Eデスク Kシリーズ（W600～W800用）組立説明書

この度は、弊社製品をお買求めいただきましてありがとうございました。
この製品は組立式になっております、パッキングケースの中に下記の部品が入っていますので確認の上、下記要領で組み立ててください。
ご使用前に、製品の使い方と使用上の注意事項について書いた、説明書をよくお読みになり製品を末永くご使用いただくために、説明書を大切に保存して正しくお使い下さい。

★用意していただくもの・・・・・
手袋（組み立て時のケガ等を防ぐために必ず着用してください。）

完成図

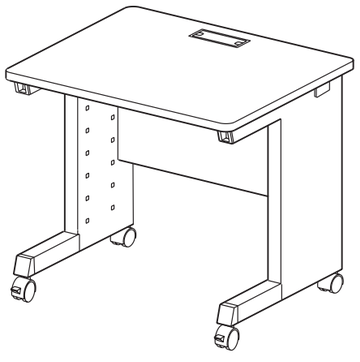

組立て部品

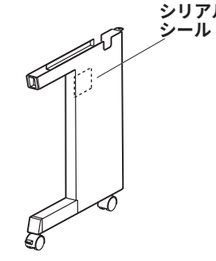

サイドフレーム
（左右）×各1枚

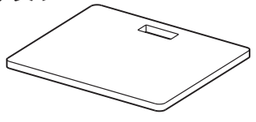

テーブルトップ×1枚

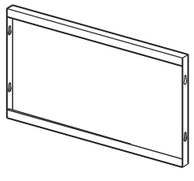

バックフレーム×1枚

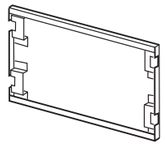

ケーブル収納パネル×1枚

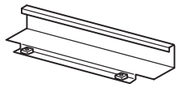

コードカバー×1個

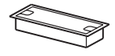

ケーブル口×1個



横配線用グロメット
（左右）×各1個



六角レンチ×1本
（№4）

使用小部品

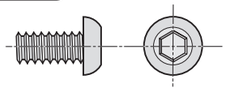

ボルト×8本〔M6×12〕

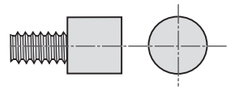

棚受ダボ×4本〔M6×10〕

1 サイドフレームにボルトと棚受ダボをねじ込みます。ボルトは、２～３㎜の隙をあけてください。

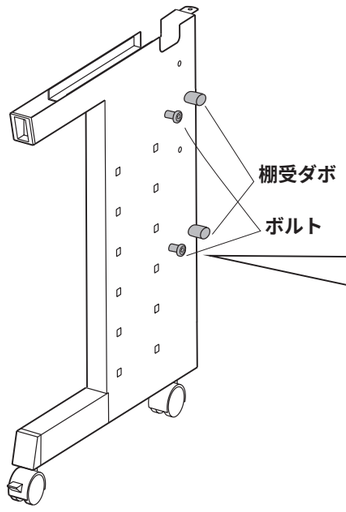

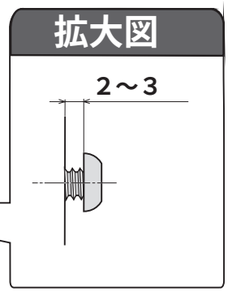

使用小部品

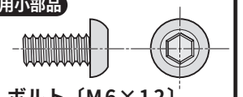

ボルト〔M6×12〕

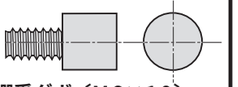

棚受ダボ〔M6×10〕

2 バックフレームはだるま穴にボルトを差込み押し下げます。ボルトをゆるく締めます。

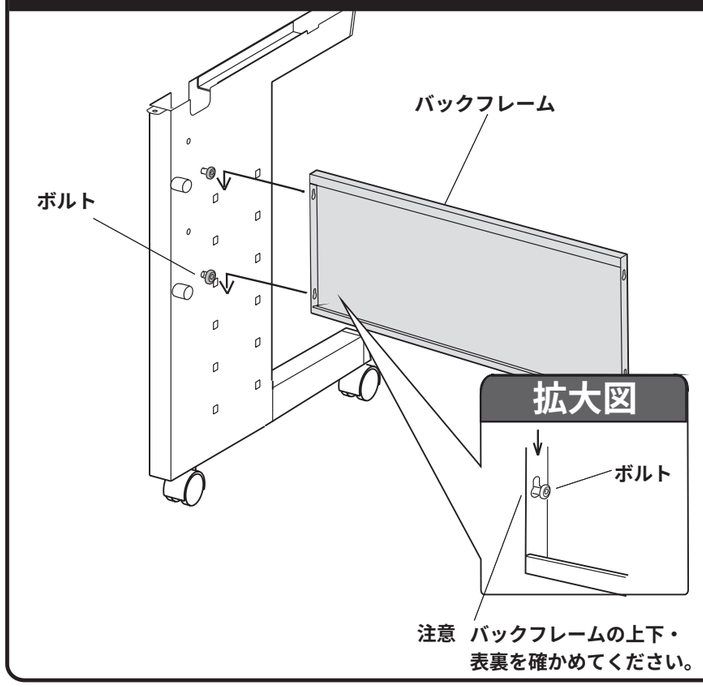

注意　バックフレームの上下・
表裏を確かめてください。

3 もう一方のサイドフレームも同じように取り付けてすべてのボルトを締めつけます。

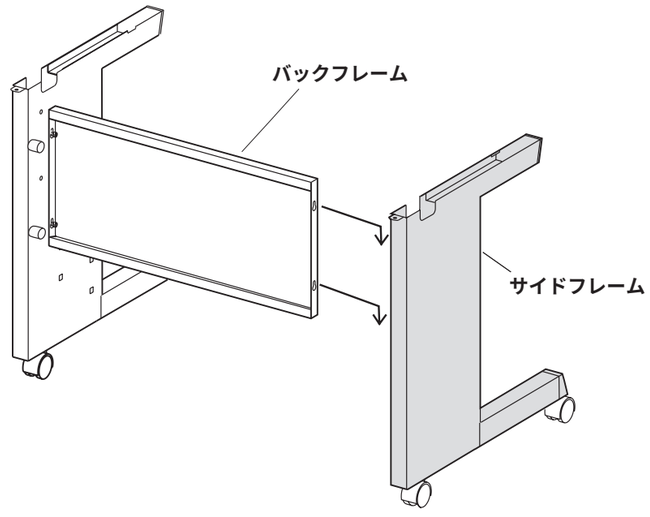

4 サイドフレームに横配線用グロメットを溝に合わせて取り付けます。

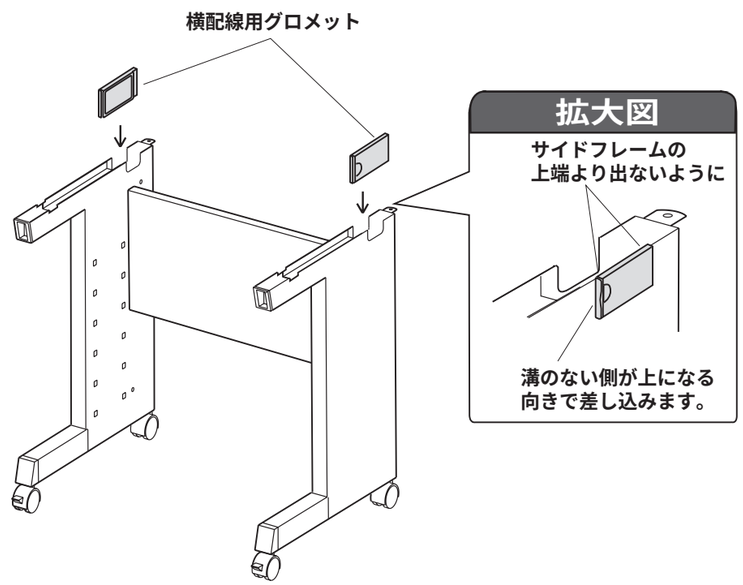

5 テーブルトップはサイドフレームに組み込まれているボルトとテーブルトップのナットを合わせてから後側のボルトを締めてください。

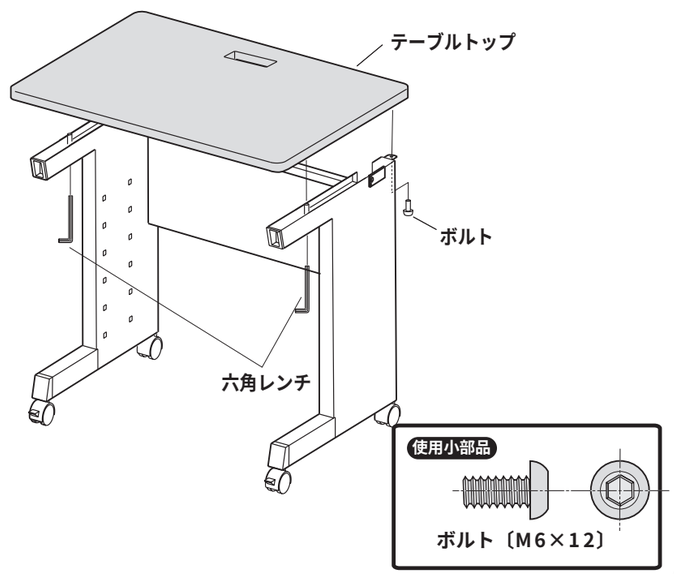

6 バックフレームにコードカバーをボルトで取り付けます。

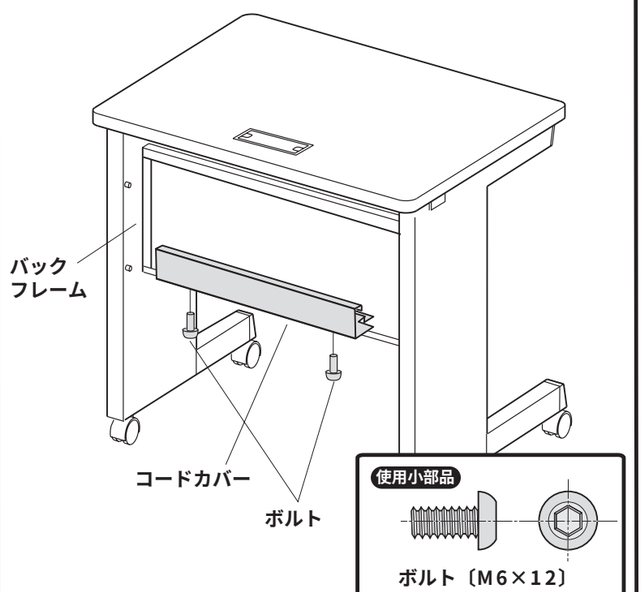

7 ケーブル収納パネルを棚受ダボに取り付けます。

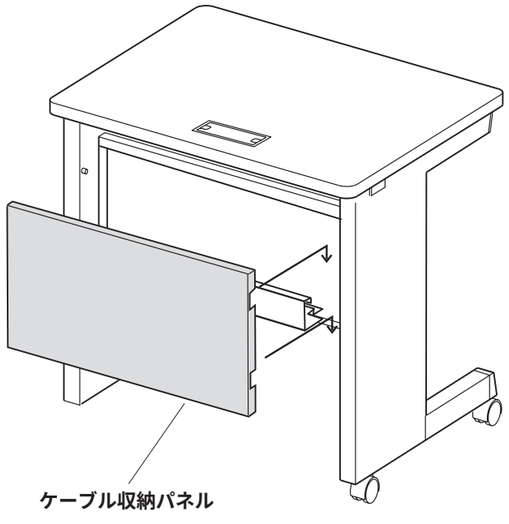

8 ケーブル口を挿入して完成です。
ケーブル口は扉の開きを確かめて挿入してください。

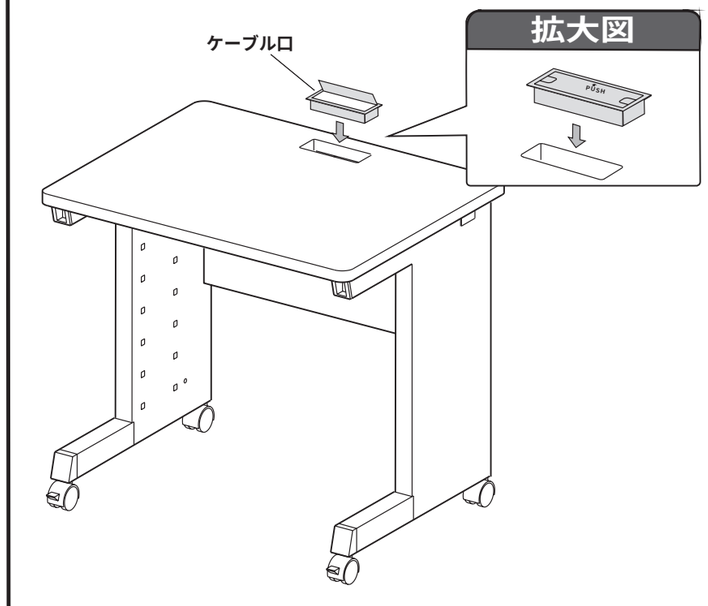

製品に関するお問い合わせ

製品の品質管理には細心の注意をはらっていますが、万一、不都合な点や製品に関するお問い合わせなどございましたら、お買求めの販売店又は右記までお気軽にご相談下さい。

●商品についてのお問い合わせはシリアルナンバー・シールの番号をお知らせください。

99/11/JMTT

サンワサプライ株式会社
岡山サンワサプライセンター / 〒700-0825 岡山市田町1-10-1
☎086-223-3311 FAX086-223-5123
東京サンワサプライセンター / 〒140-8566 東京都品川区南大井6-5-8
☎03-5763-0011 FAX03-5763-0033