Eデスク（EA-CPU3）CPUスタンド組立説明書

この度は、弊社製品をお買求めいただきましてありがとうございました。
この製品は組立式になっております、パッキングケースの中に下記の部品が入っていますので確認の上、下記要領で組み立ててください。
ご使用前に、製品の使い方と使用上の注意事項について書いた、説明書をよくお読みになり製品を末永くご使用いただくために、説明書を大切に保存して正しくお使い下さい。

★用意していただくもの・・・・・プラスドライバー
手袋（組み立て時のケガ等を防ぐために必ず着用してください。）

完成図

天板を外して取付けて下さい。

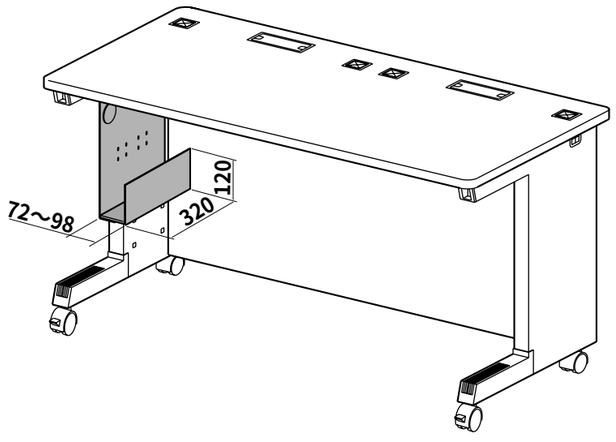

組立て部品

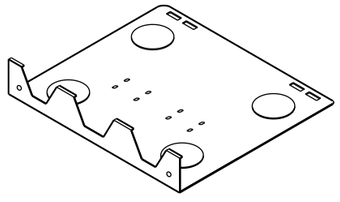

サイドパネル（A）×1枚

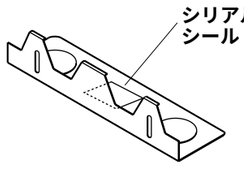

サイドパネル（B）×1枚



ブラケット×2個

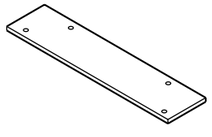

ロアプレート×1枚

使用小部品

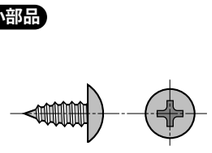

タッピングネジ×1本〔4×10〕

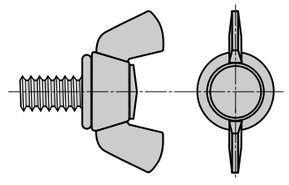

ちょうボルト×4本〔M6×10〕



スプリングワッシャ×4個〔M6〕

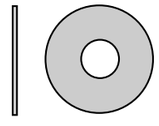

プレーンワッシャ×4個〔M6〕

1 サイドパネルとロアプレートをちょうボルト、スプリングワッシャ、プレーンワッシャで取り付けます。

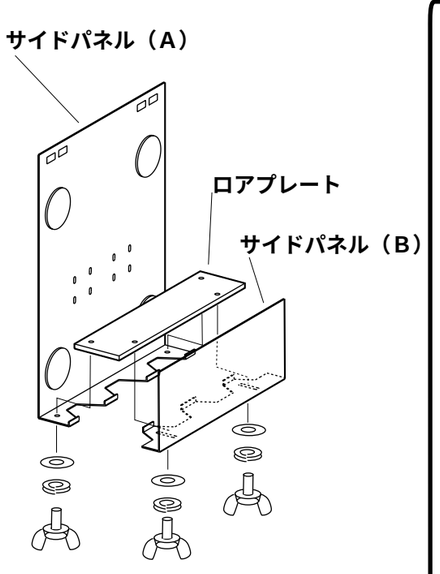

使用小部品

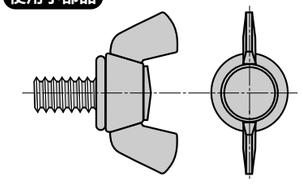

ボルト〔M6×10〕

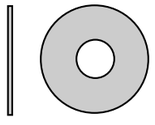

プレーンワッシャ〔M6〕



スプリングワッシャ〔M4〕

2 天板を外しCPUスタンドに付けたブラケットをサイドフレームに引っ掛けます。ばたつき防止にタッピングスクリュで締付けます。

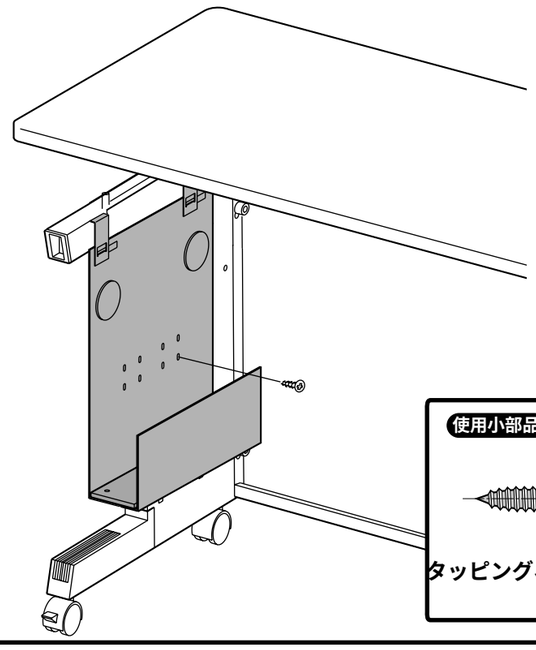

使用小部品

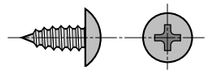

タッピングネジ〔4×10〕

タッピングスクリュの締付穴位置は、下図を参考にしてください。（左側取付の場合）

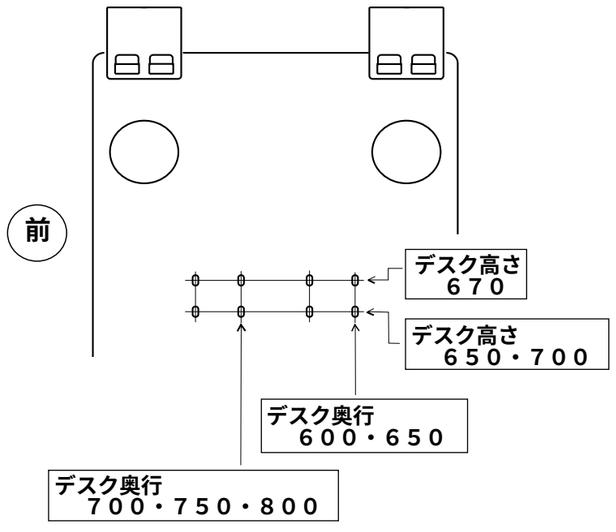

サンワサプライ株式会社
岡山サンワサプライセンター ／〒700-0825 岡山市田町１－１０－１
☎086-223-3311 FAX086-223-5123
東京サンワサプライセンター ／〒140-8566 東京都品川区南大井6-5-8
☎03-5763-0011 FAX03-5763-0033

製品に関するお問い合わせ

製品の品質管理には細心の注意をはらっていますが、万一、不都合な点や製品に関するお問い合わせなどございましたら、お買求めの販売店又は右記までお気軽にご相談下さい。

商品についてのお問い合わせはシリアルナンバーシールの番号をお知らせください。