液晶・プラズマＴＶスタンド用ＴＶ会議カメラ設置台（CR-PL6CIN）組立説明書

M697290

この度は、弊社製品をお買求めいただきましてありがとうございました。
この製品は組立式になっておりますので、下記の要領で組み立ててください。
パッキングケースの中には、下記の部品が入っています。

★用意していただくもの・・・
手袋（組み立て時のケガ等を防ぐために
必ず着用してください。）

完成図

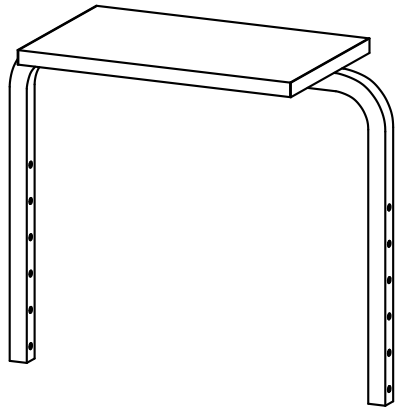

組立て部品

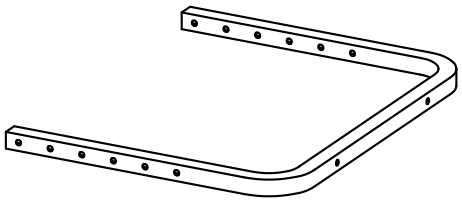

サポートフレーム× 1本

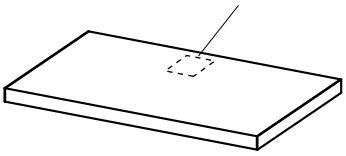

設置台× 1枚

使用小部品

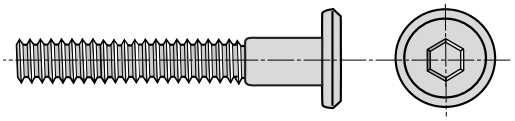

ボルト〔M6× 40〕× 6本

六角レンチ× 1本
（№４）

1 ポストフレームに任意の高さでサポートフレームをボルトで組み付けます。設置台を乗せボルトで固定します。

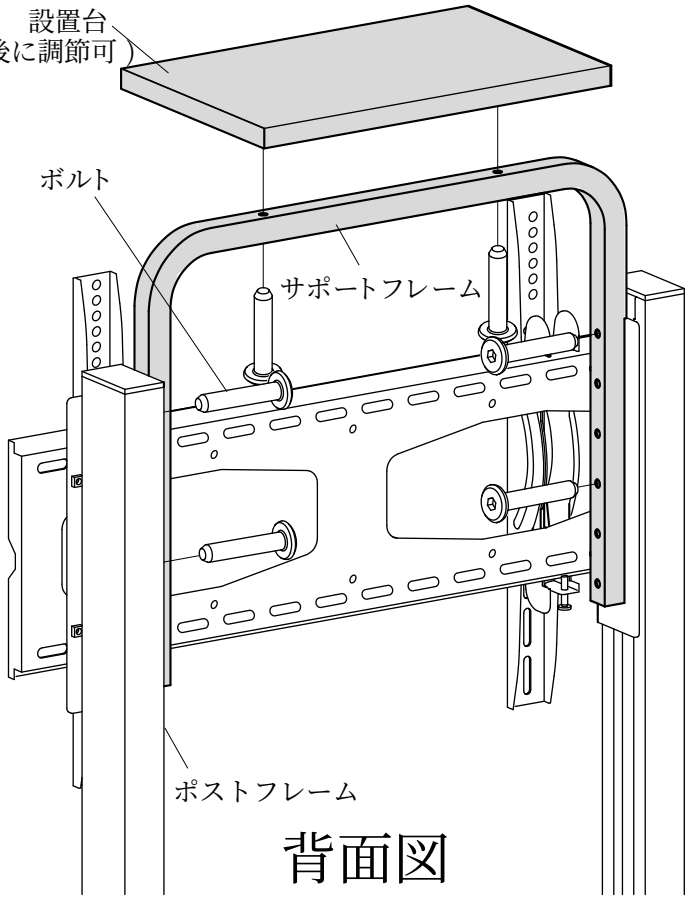

背面図

サンワサプライ株式会社

岡山サプライセンター ／〒700−0825 岡山市北区田町１－１０－１
☎086-223-3311 FAX086-223-5123
東京サプライセンター ／〒140−8566 東京都品川区南大井6−5−8
☎03-5763-0011 FAX03-5763-0033

製品に関するお問い合わせ

製品の品質管理には細心の注意をはらっていますが、万一、不都合な点や製品に関するお問い合わせなどございましたら、お買求めの販売店又は右記までお気軽にご相談下さい。

●商品についてのお問い合わせはシリアルナンバー・シールの番号をお知らせください。