ディスプレイスタンド（CR-PL69シリーズ）組立説明書

Ver.1.1

この度は、弊社製品をお買求めいただきましてありがとうございました。
本製品は組立式になっておりますので、下記の要領で組立ててください。
パッキングケースの中には、下記の部品が入っています。

組立説明書は組立て後も大切に保管してください。

この製品を第三者に貸し出すときは、この説明書も共に貸し出し、よく読んでから使用するようご指導ください。

完成図

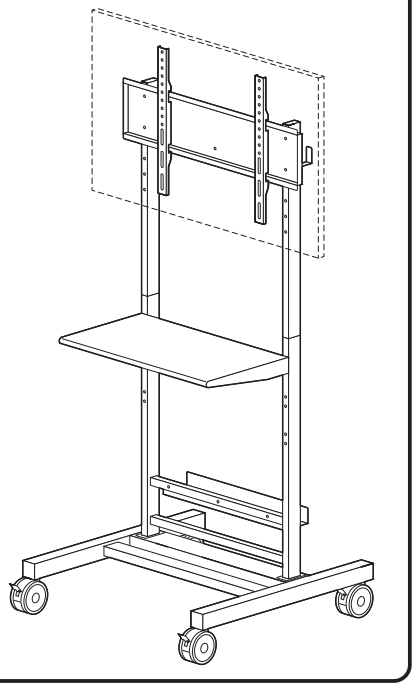

＜組立てに必要な人数＞

大人2人以上

＜用意していただくもの＞

・プラスドライバー　・毛布など
・手袋（ケガ等を防ぐために着用をおすすめします）

組立部品

※部品の欠品や破損があった場合は、品番（CR-PL69BKなど）と下記の部品番号（①～㊷）と部品名（プレートなど）をお知らせください。

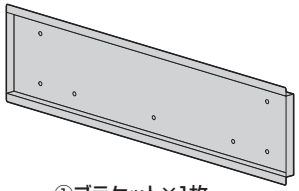

①ブラケット×1枚

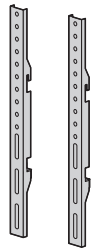

②ディスプレイブラケット
×2本

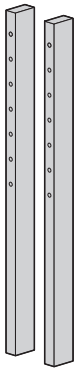

③上フレーム×2本

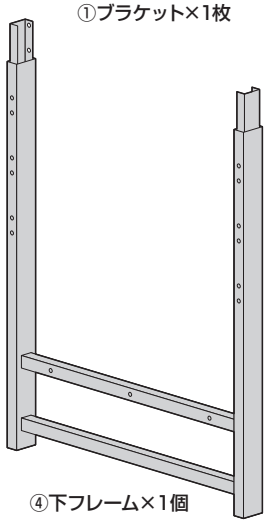

④下フレーム×1個

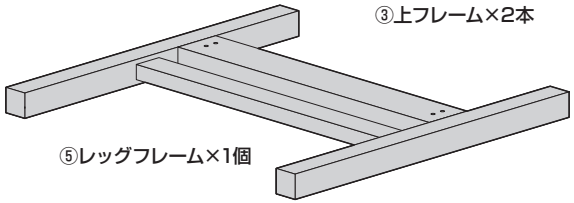

⑤レッグフレーム×1個

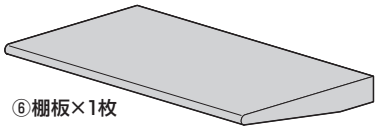

⑥棚板×1枚

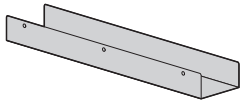

⑦トレー×1個

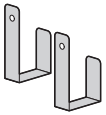

⑧L字フック×2個

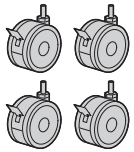

⑨キャスター×4個

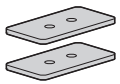

⑩プレート×2枚

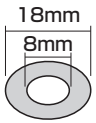

⑪ワッシャー
（M8用）×4枚

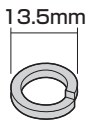

⑫スプリングワッシャー
（M8用）×4枚

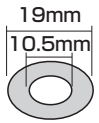

⑬ワッシャー
（キャスター用）×4枚

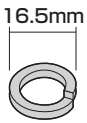

⑭スプリングワッシャー
（キャスター用）×4枚



⑮六角レンチ
（4mm）×1本



⑯六角レンチ
（5mm）×1本



⑰スパナ(17mm)
×1本

使用ボルト類

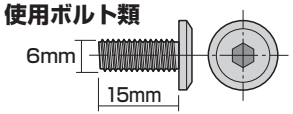

⑱ボルトA（M6×15mm）×17本

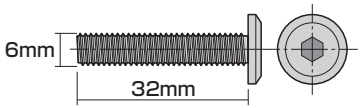

⑲ボルトB（M6×32mm）×3本

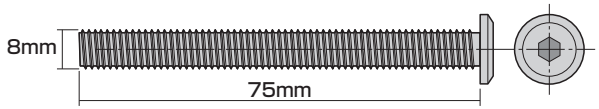

⑳ボルトC（M8×75mm）×4本

ディスプレイ取付け用ボルト類

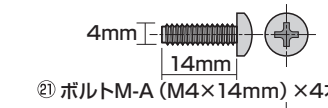

㉑ボルトM-A（M4×14mm）×4本

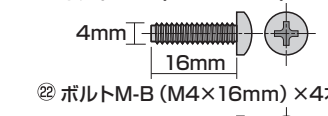

㉒ボルトM-B（M4×16mm）×4本

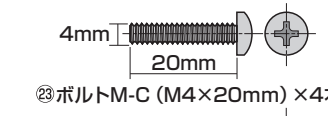

㉓ボルトM-C（M4×20mm）×4本

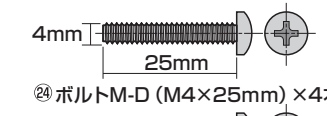

㉔ボルトM-D（M4×25mm）×4本

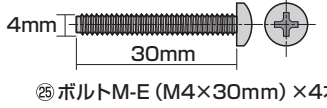

㉕ボルトM-E（M4×30mm）×4本

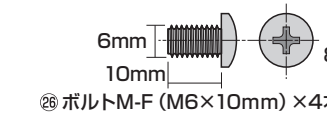

㉖ボルトM-F（M6×10mm）×4本

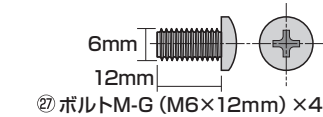

㉗ボルトM-G（M6×12mm）×4本

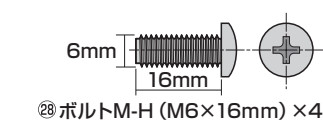

㉘ボルトM-H（M6×16mm）×4本

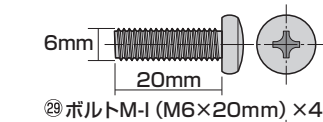

㉙ボルトM-I（M6×20mm）×4本

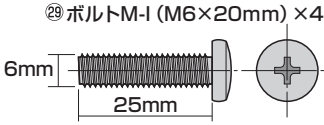

㉚ボルトM-J（M6×25mm）×4本

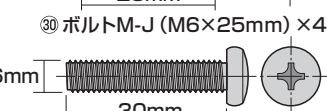

㉛ボルトM-K（M6×30mm）×4本

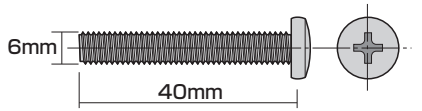

㉜ボルトM-L（M6×40mm）×4本

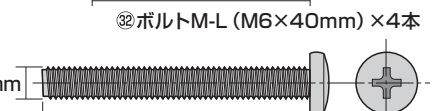

㉝ボルトM-M（M6×50mm）×4本

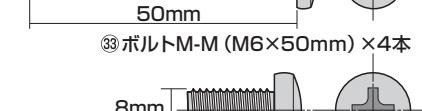

㉞ボルトM-N（M8×16mm）×4本

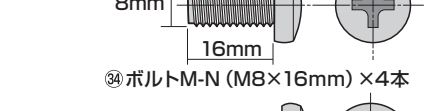

㉟ボルトM-O(M8×30mm)×4本

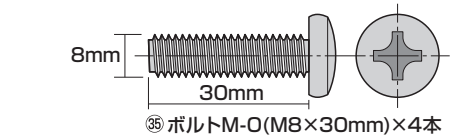

㊱ボルトM-P(M8×50mm)×4本

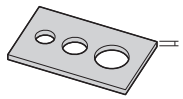

㊲プレートM-Q×4枚



㊳スプリング
ワッシャー（小）
M-R×4枚

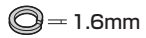

㊴スプリング
ワッシャー（中）
M-S×4枚

㊵スプリング
ワッシャー（大）
M-T×4枚

㊶スペーサーM-U
×8個

㊷スペーサーM-V
×8個

※ディスプレイの取付けに適した部品をご選定いただき、ご利用ください。

手順 1

⚠ 注意 ⚠
耐荷重以上のディスプレイは取付けないでください。

⚠ 注意 ⚠
毛布などを下に敷いてください。

⚠ 注意 ⚠
ディスプレイに付属しているスタンド類は取外してください。

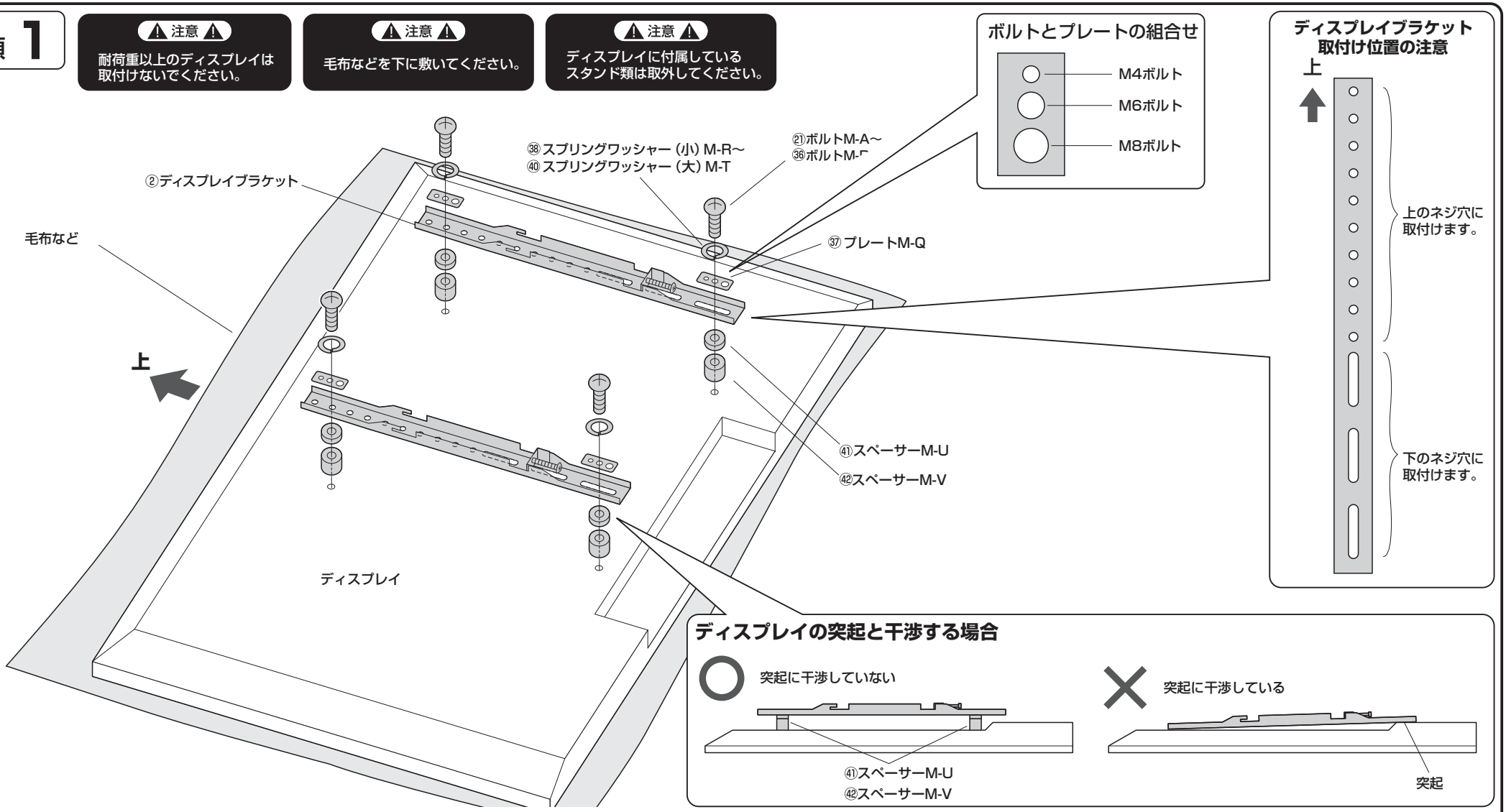

ディスプレイの突起と干渉する場合

＜ボルト選定時の注意＞

⚠ 注意 ⚠
付属のボルトが合わない場合は、市販の適切なサイズのボルトをご用意ください。

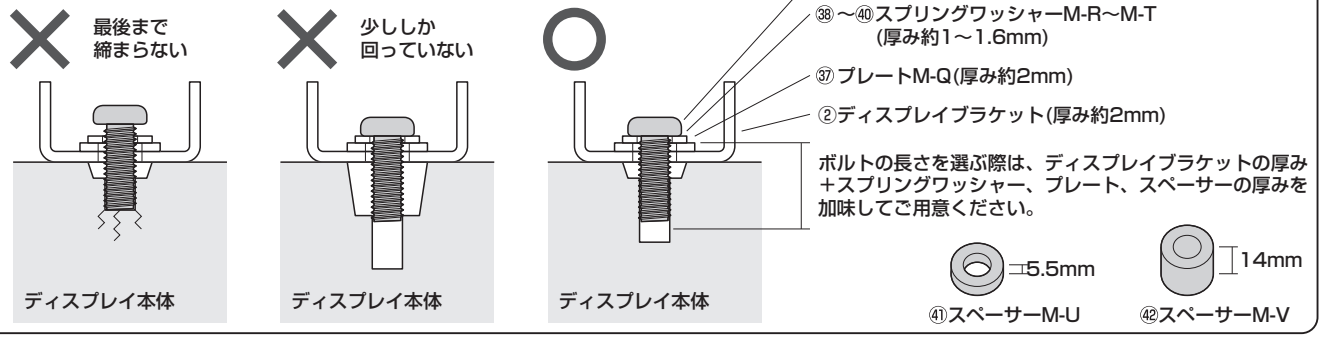

手順 2

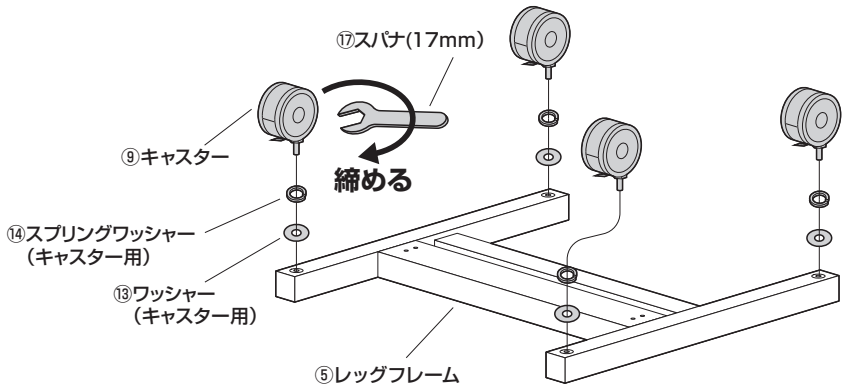

手順 3

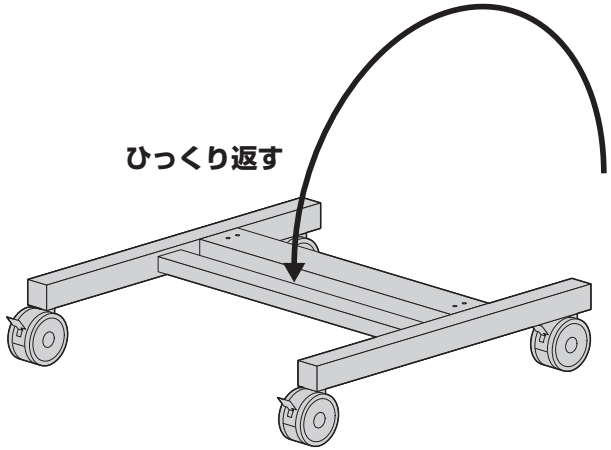

手順 4

⚠ 注意 ⚠
大人2人以上で
行ってください。

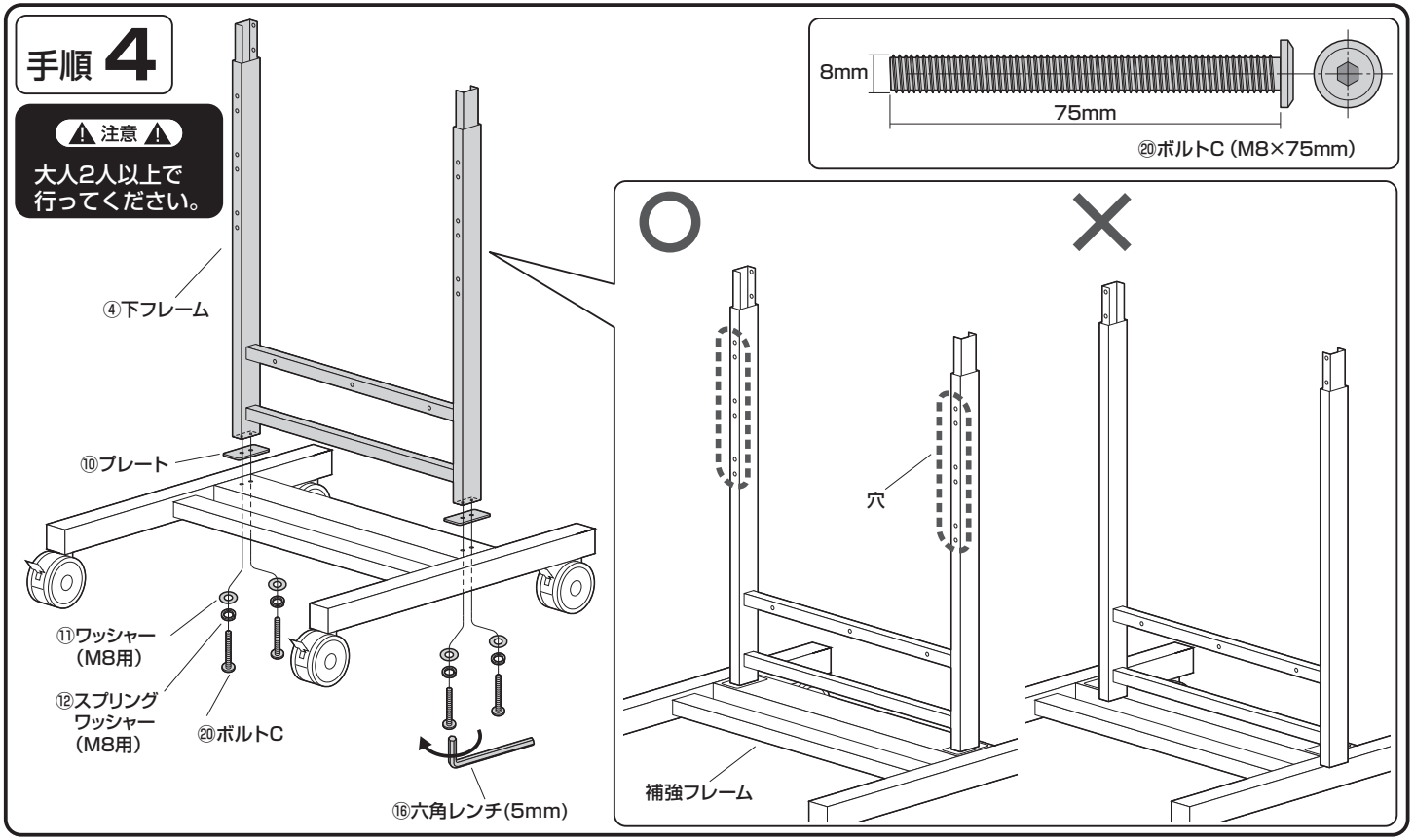

手順 5

⚠ 注意 ⚠
大人2人以上で
行ってください。

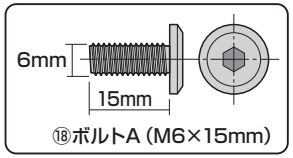

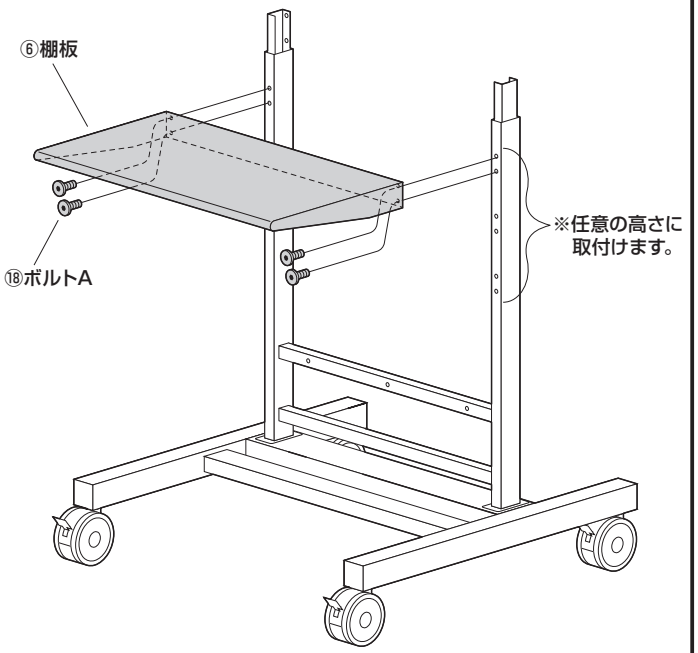

手順 6

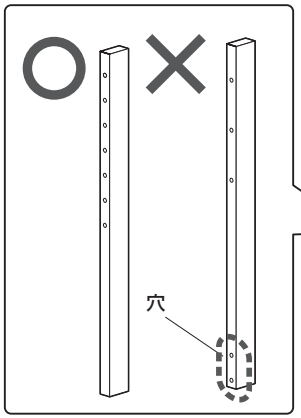

穴

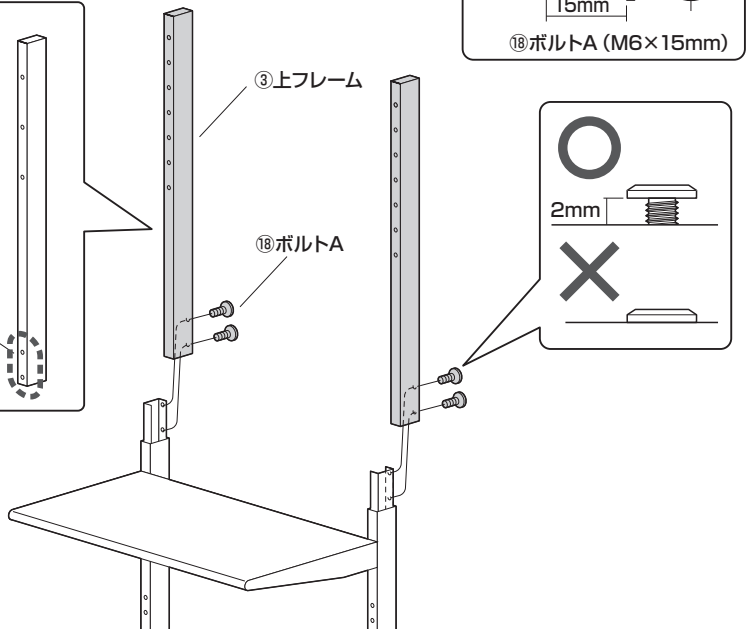

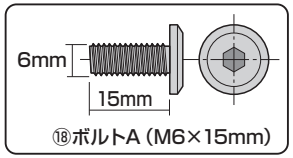

⑱ボルトA (M6×15mm)

手順 7

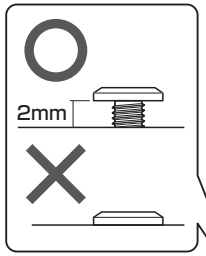

⚠ 注意 ⚠
大人2人以上で
行ってください。

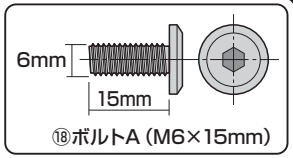

⑱ボルトA (M6×15mm)



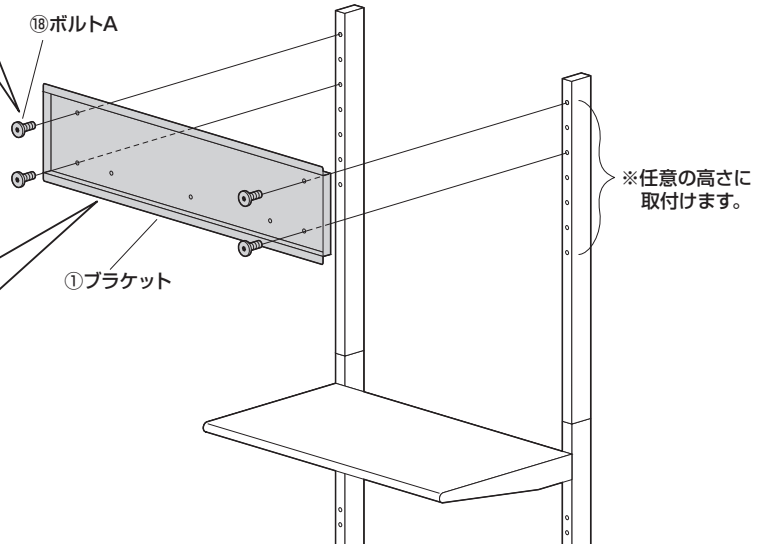

手順 8

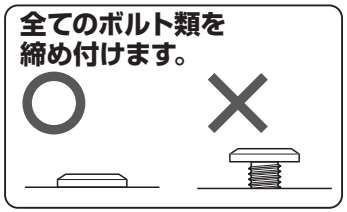

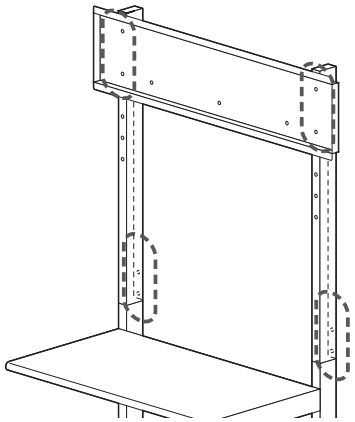

手順 9

＜トレーを下フレームに
取付ける場合＞

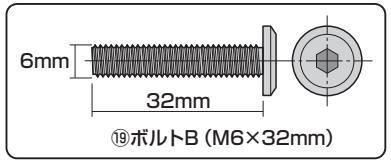

⑲ボルトB (M6×32mm)

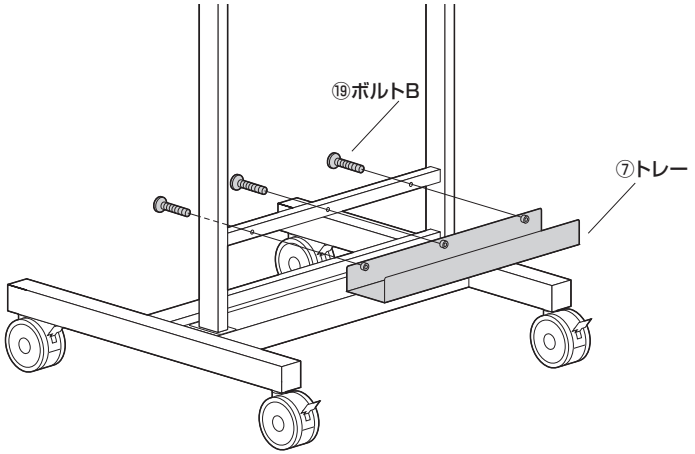

＜トレーを棚板に取付ける場合＞
＜トレーをブラケットに取付ける場合＞

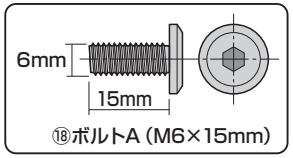

⑱ボルトA (M6×15mm)

手順 10

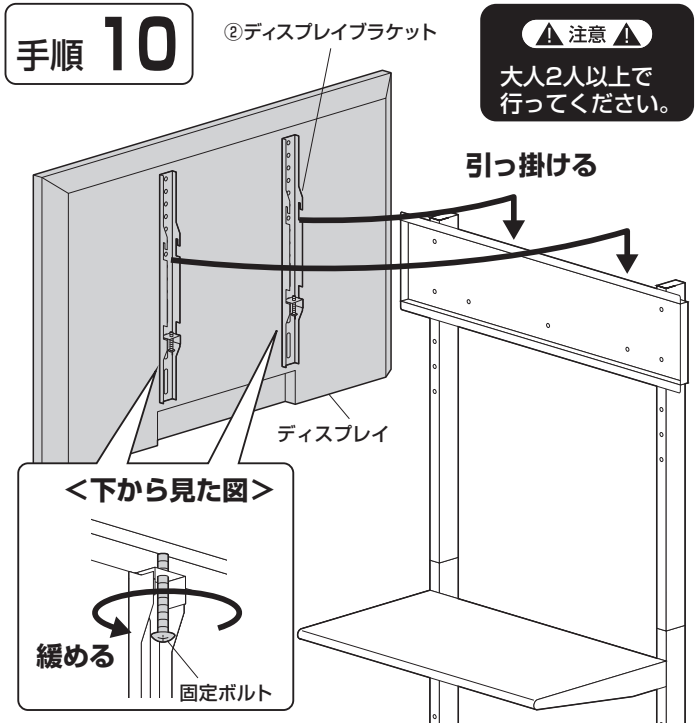

⚠ 注意 ⚠
大人2人以上で
行ってください。

手順 11

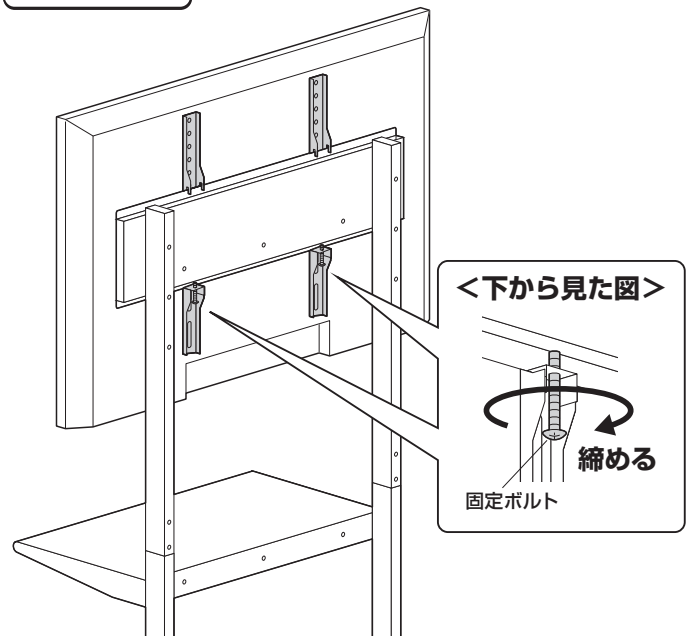

手順 12

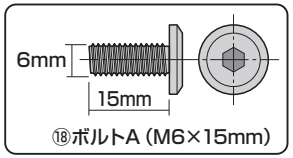

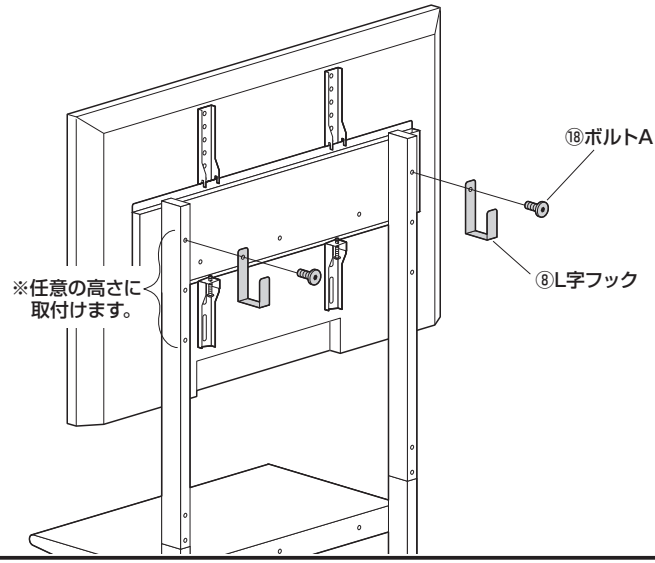

手順 13

＜トレーを下フレームに取付ける場合＞

⚠ 注意 ⚠
最後にゆるみや
ガタつきがないか
確認してください。

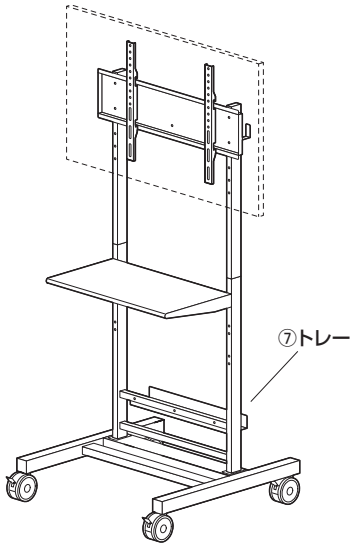

※下記の部品は使用しません。

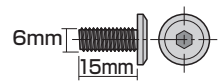

⑱ボルトA(M6×15mm)×3本

＜トレーを棚板に取付ける場合＞
＜トレーをブラケットに取付ける場合＞

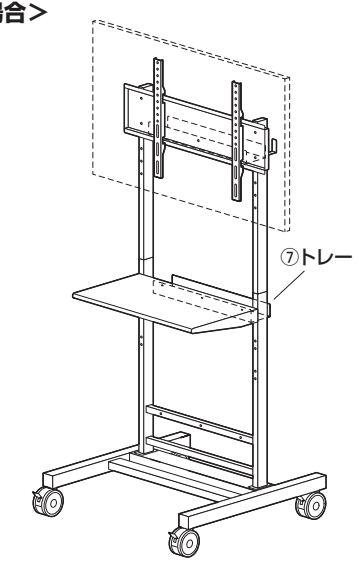

※下記の部品は使用しません。

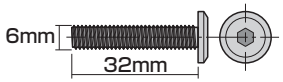

⑲ボルトB(M6×32mm)×3本

安全の為に注意していただく点

- ⚠ 設置する際は必ず大人2人以上で行ってください。
- ⚠ ディスプレイは4本のボルトでしっかりと固定してください。
- ⚠ 可動部分で指をはさまないように気を付けてください。
- ⚠ 本製品を振動のある所に置くのはさけてください。
- ⚠ 耐荷重を超えるディスプレイは取付けないでください。
- ⚠ 室温の元で操作してください。
- ⚠ 2ヶ月毎を目安に、ボルトを締め直してください。

以上の点に注意して取扱ってください。

製品に関するお問い合わせ
CG/BB/TODaC

製品の品質管理には細心の注意をはらっていますが、万一、不都合な点や製品に関するお問い合わせなどございましたら、お買求めの販売店又は右記までお気軽にご相談下さい。

最新の情報はWEBサイトで
https://www.sanwa.co.jp/

本製品の詳細情報はこちら!

弊社サポートページはこちら!

サンワサプライ株式会社
岡山サプライセンター / 〒700-0825 岡山県岡山市北区田町1-10-1
TEL.086-223-3311 FAX.086-223-5123
東京サプライセンター / 〒140-8566 東京都品川区南大井6-5-8
TEL.03-5763-0011 FAX.03-5763-0033
https://www.sanwa.co.jp/